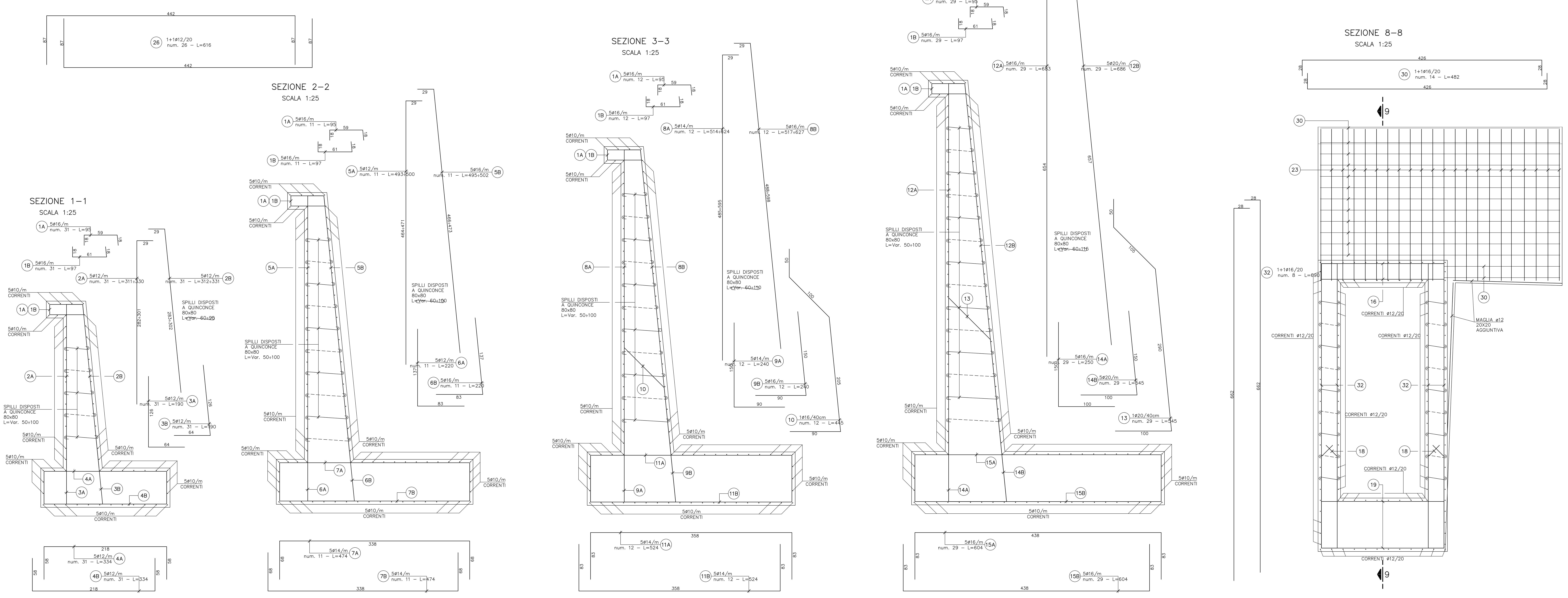

CALCESTRUZZI

	Classe di esposizione ambientale	Classe di resistenza minima [N/mm2]	Classe di consistenza	Rapporto a/c max	Contenuto minimo di cemento [Kg/m3]	Diametro massimo aggregati [mm]	Copriferro minimo [mm]	Copriferro nominale [mm]	Copriferro tolleranza [mm]
MISCELA A	XC4	C(32/40)	S4	0,50	340	30	30	40	±10
MISCELA B	XC3	C(28/35)	S4	0,55	320	30	30	40	±10

SPRITZ–BETON:	– Rck >= 25 MPa a 28 giorni di maturazione – Rck >= 10 MPa a 24 ore
MISCELA A:	Per le opere all'aperto
MISCELA B:	Per il rivestimento definitivo della galleria
BARRE DI ARMATURA:	Acciaio B450C ad aderenza migliorata conforme al D.M. 14/01/2008
FIBRE METALLICHE PER CLS E SPRITZ–BETON:	– Lunghezza nominale: 35–40 mm – Diametro nominale: 0,5–0,6 mm – Tensione allo snervamento >= 1100 N/mm2

CARPENTERIE METALLICHE

ACCIAIO PER CARPENTERIE METALLICHE	Acciaio S355JR

EDISON

ALL. B.29

DIGA DI PONTE RACLI

(PROVINCIA DI PORDENONE)

NUOVO SCARICO DI SUPERFICIE IN SPONDA DESTRA

PROGETTO ESECUTIVO

INTERVENTI
IMBOCCO – MURI PIAZZALE
ARMATURE – TAV 1 DI 2
SCALE VARIE

ORDINE DEGLI INGEGNERI DELLA PROVINCIA DI MILANO
DOTT. ING. MARCELLO CARLO CLAUDIO
Sez. A Settori: a) civile e ambientale b) industriale c) dell'informazione
n° A 23037

Ing. Claudio Marcello S.r.l.

MILANO, LUGLIO 2016

PR–NS–E–15031a–RevA