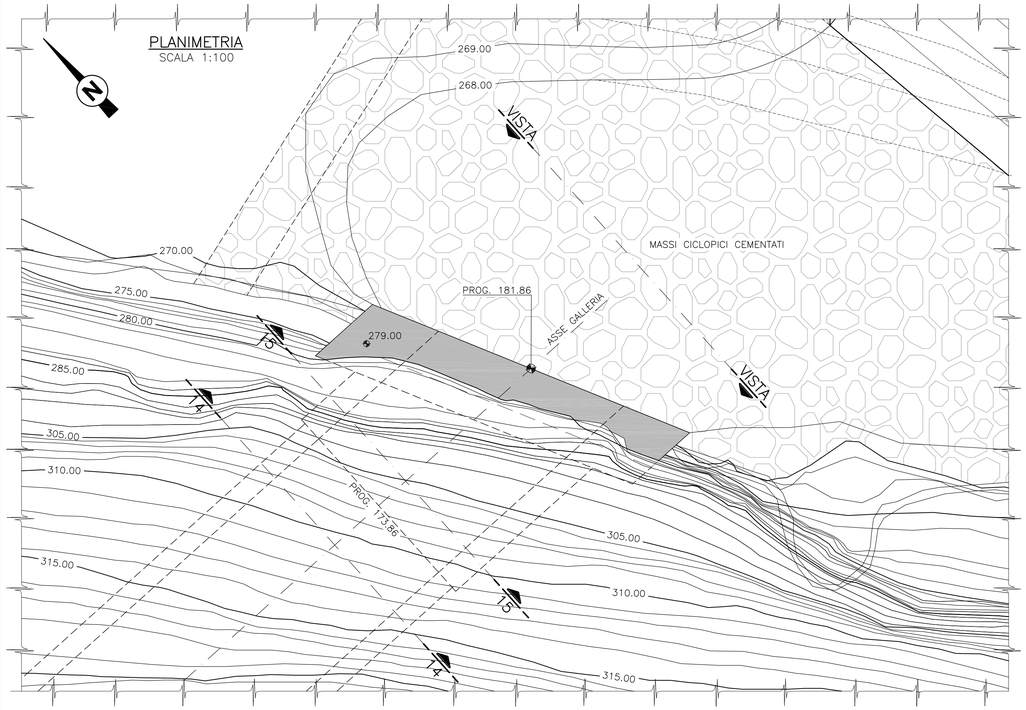

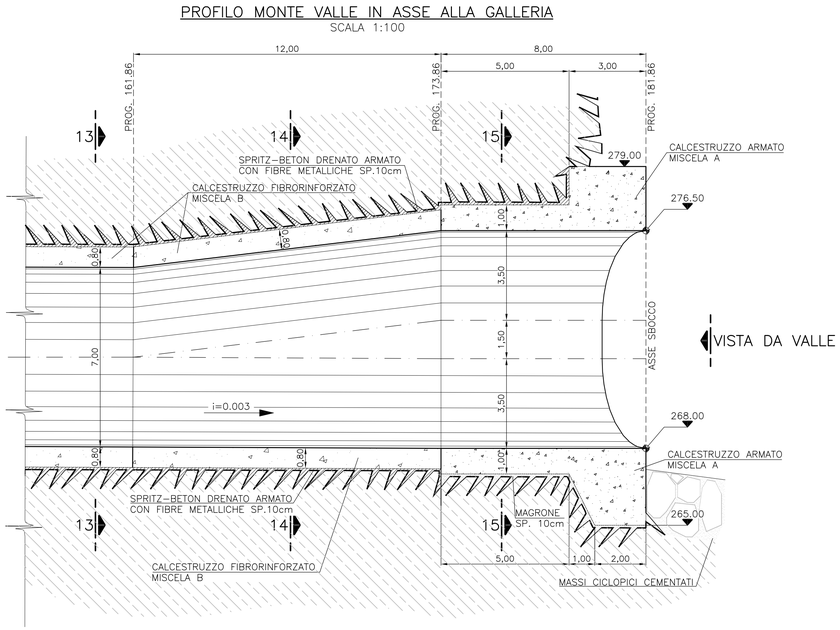

CALCESTRUZZI

	Classe di esposizione ambientale	Classe di resistenza minima [N/mm2]	Classe di consistenza	Rapporto a/c max	Contenuto minimo di cemento [Kg/m3]	Diametro massimo aggregati [mm]	Copriferro minimo [mm]	Copriferro nominale [mm]	Copriferro tolleranza [mm]
MISCELA A	XC4	C(32/40)	S4	0,50	340	30	30	40	±10
MISCELA B	XC3	C(28/35)	S4	0,55	320	30	30	40	±10

SPRITZ-BETON:	– Rck >= 25 MPa a 28 giorni di maturazione – Rck >= 10 MPa a 24 ore
MISCELA A:	Per le opere all'aperto
MISCELA B:	Per il rivestimento definitivo della galleria
BARRE DI ARMATURA:	Acciaio B450C ad aderenza migliorata conforme al D.M. 14/01/2008
FIBRE METALLICHE PER CLS E SPRITZ-BETON:	– Lunghezza nominale: 35–40 mm – Diametro nominale: 0,5–0,6 mm – Tensione allo snervamento >= 1100 N/mm2

CARPENTERIE METALLICHE

ACCIAIO PER CARPENTERIE METALLICHE	Acciaio S355JR

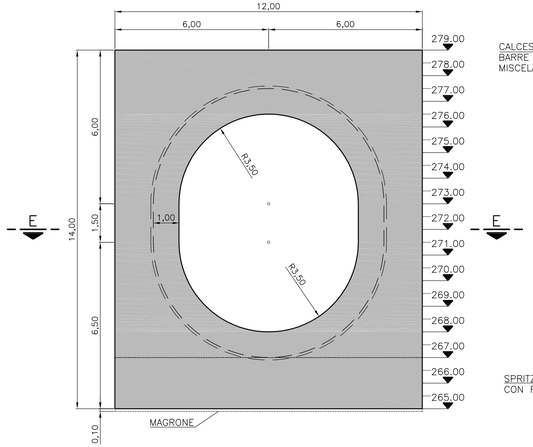

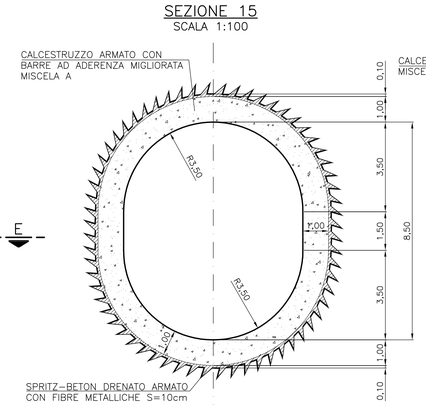

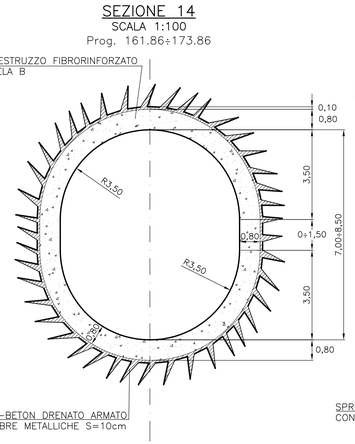

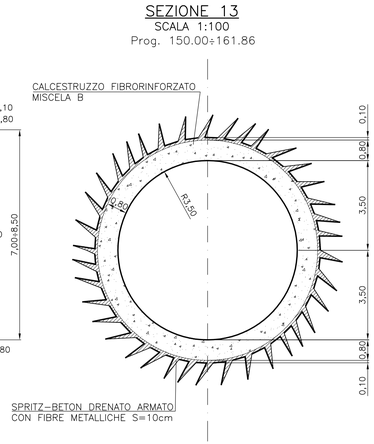

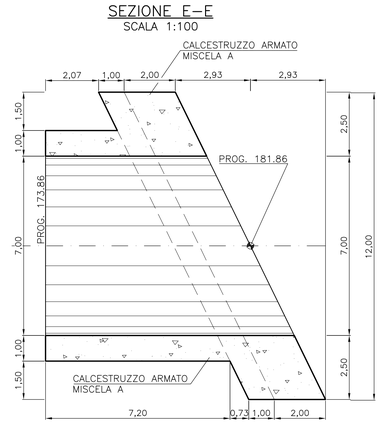

EDISON

ALL. B.34

DIGA DI PONTE RACLI

(PROVINCIA DI PORDENONE)

NUOVO SCARICO DI SUPERFICIE IN SPONDA DESTRA

PROGETTO ESECUTIVO

INTERVENTI
SBOCCO
SCARICO – CARPENTERIE
SCALA 1:00

ORDINE DEGLI INGEGNERI DELLA PROVINCIA DI MILANO
DOTT.ING. MARCELLO CARLO CLAUDIO SACA
n° A 23037

Ing. Claudio Marcello S.r.l.

MILANO, LUGLIO 2016

PR-NS-E-15035a-RevA