REGGIO CALABRIA

PIANTA FONDAZIONI
SCALA 1:1000

MESSINA

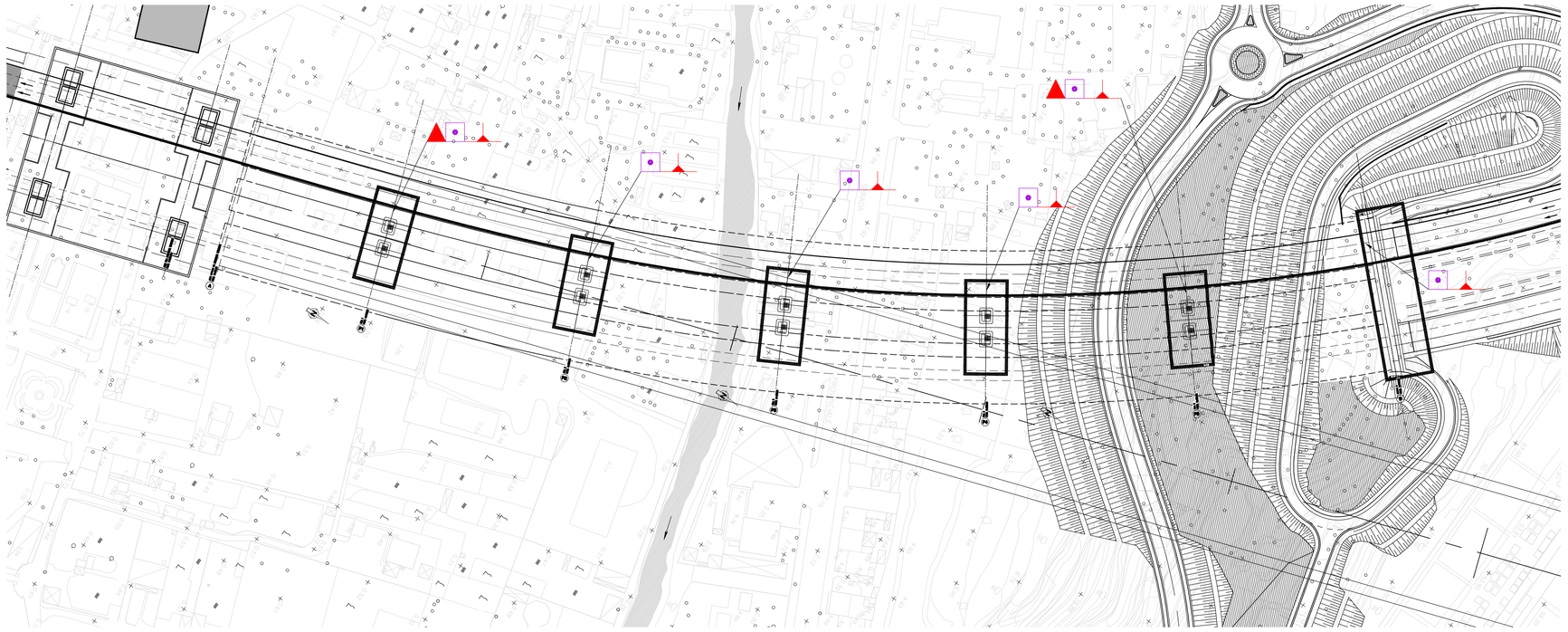

REGGIO CALABRIA

PROFILO LONGITUDINALE CASSONE STRADALE
SCALA 1:1000

MESSINA

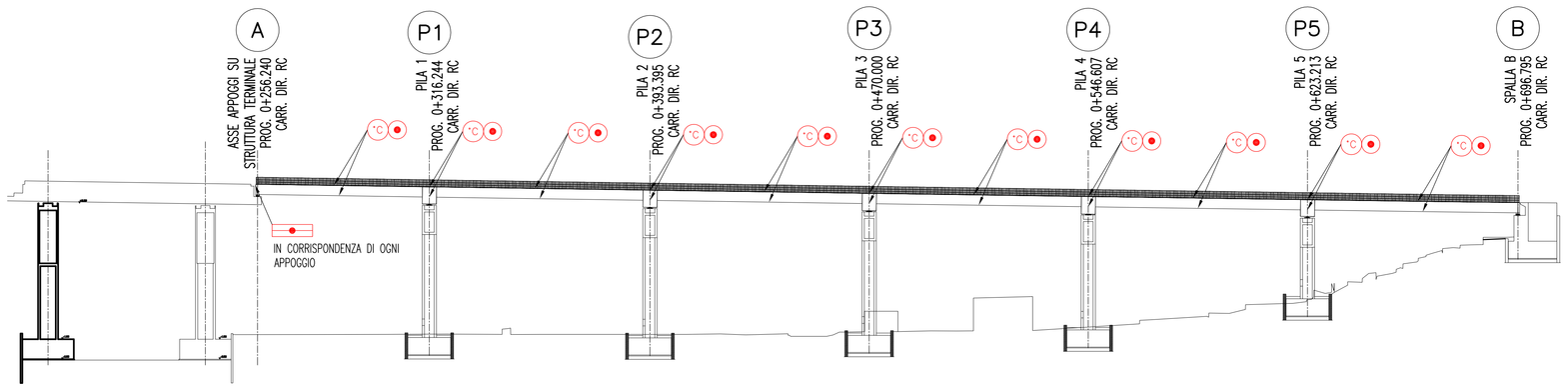

PROFILO LONGITUDINALE CASSONE FERROVIARIO
SCALA 1:1000

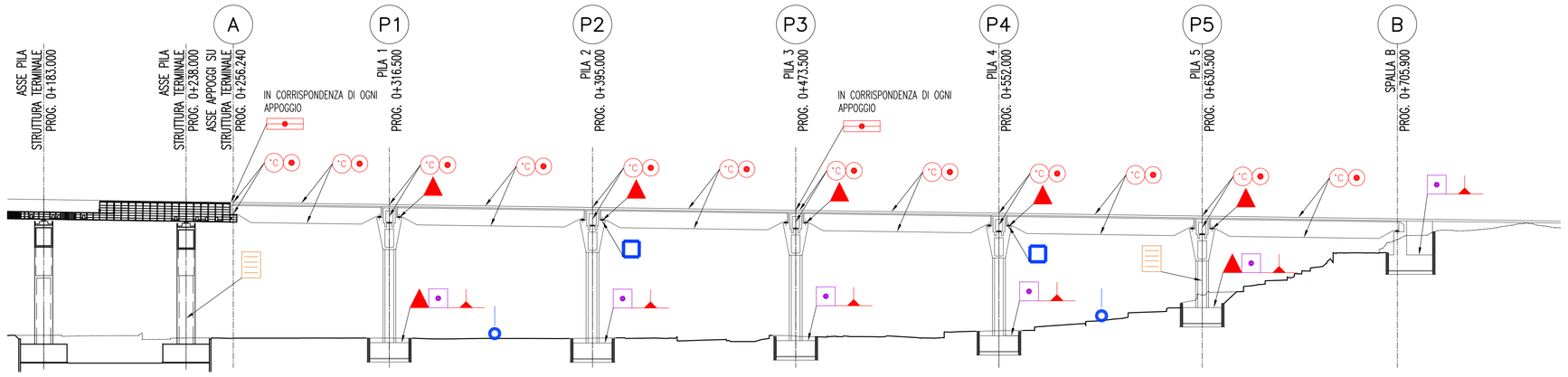

PIANTA FONDAZIONE SPALLA
SCALA 1:200

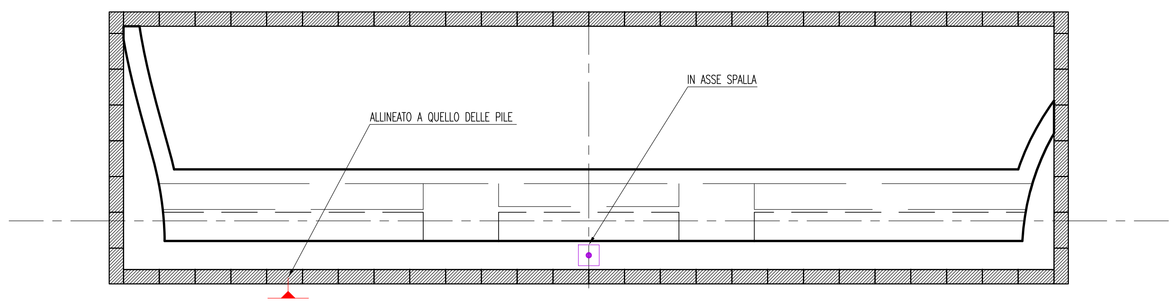

A1	RILIEVO PUNTI	°C	SONDA TERMICA
	ASSESTIMETRO		ACCELEROMETRO TRIASSIALE
	PIEZOMETRO		MISURATORE DI GIUNTI
	ESTENSIMETRO VISTA FRONTALE		CENTRALINA ACQUISIZIONE DATI
	ESTENSIMETRO VISTA IN PIANTA		CELLA DI CARICO
	INCLINOMETRO BIASSIALE		

SEZIONE TRASVERSALE TIPO IN CORRISPONDENZA DELLA PILA
SCALA 1:200

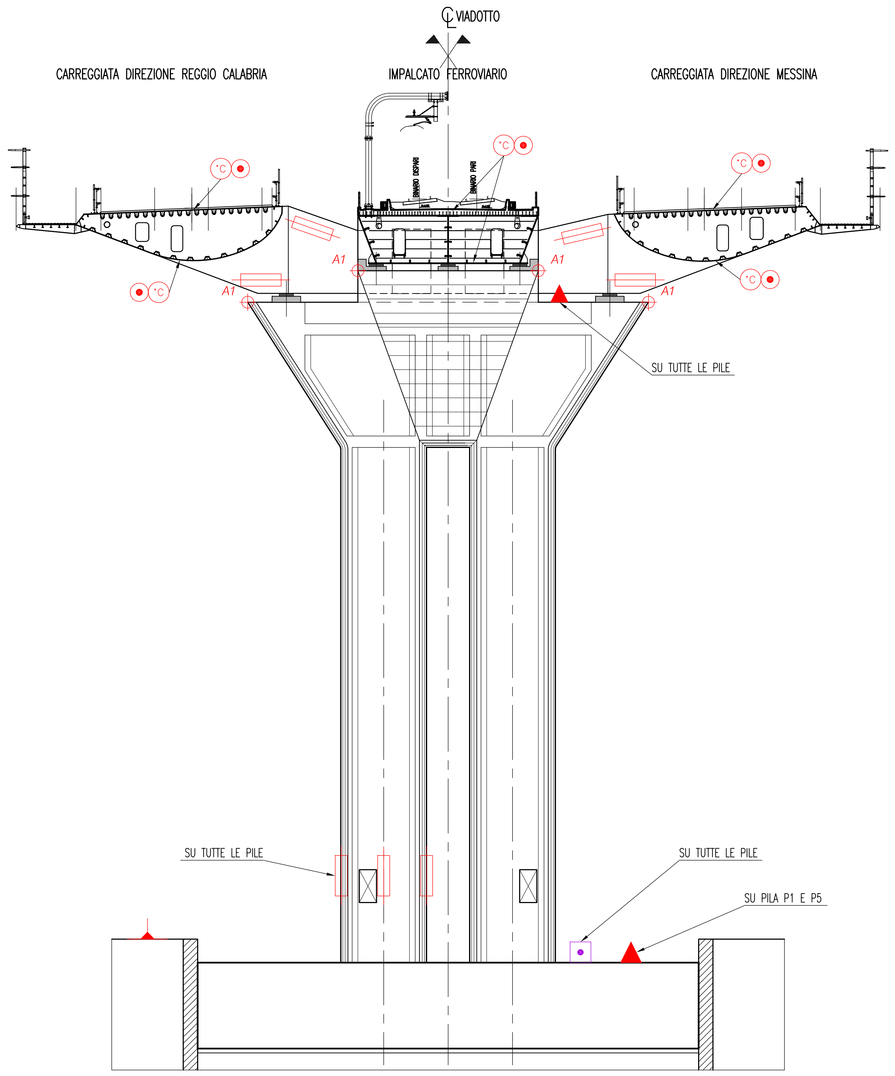

PIANTA TRASVERSO – VISTA SUPERIORE
SCALA 1:200

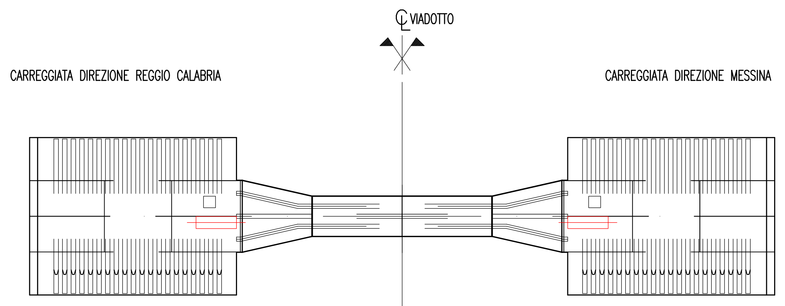

PIANTA PULVINO
SCALA 1:200

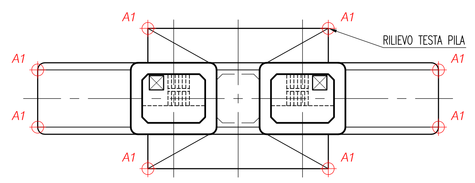

PIANTA FONDAZIONE PILA
SCALA 1:200

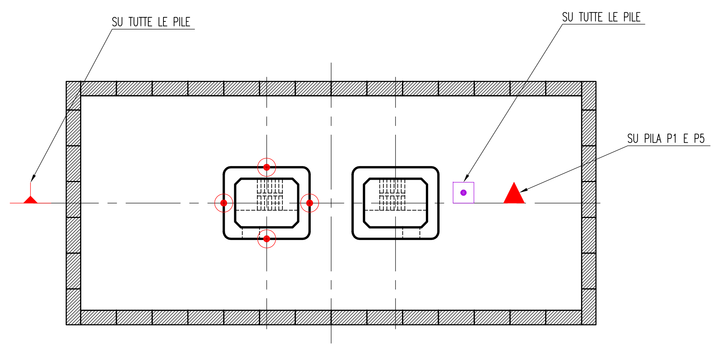

NOTE GENERALI

NOTE:

DIMENSIONI: TUTTE LE DIMENSIONI SONO IN METRI, SALVO OVE DIVERSAMENTE INDICATO.

ELABORATI DI RIFERIMENTO:

CG0700–PTTDSVP–CIVI000000–01 TABELLA MATERIALI

Stretto di Messina

Concessionaria per la progettazione, realizzazione e gestione del collegamento stabile tra la Sicilia e il Continente
Organismo di Diritto pubblico
(Legge n° 1158 del 17 dicembre 1971, modificata dal D.Lgs. n° 114 del 24 aprile 2003)

EurolinK

PONTE SULLO STRETTO DI MESSINA

PROGETTO DEFINITIVO

EUROLINK S.C.p.A.
IMPREGILO S.p.A. (Mandataria)
SOCIETA' ITALIANA PER CONDOTTE D'ACQUA S.p.A. (Mandante)
COOPERATIVA MURATORI E CEMENTISTI - C.M.C. di Ravenna Soc. Coop. a.r.l. (Mandante)
SACYR S.A.U. (Mandante)
ISHIKAWAJIMA - HARIMA HEAVY INDUSTRIES CO. Ltd. (Mandante)
A.C.I. S.C.P.A. - CONSORZIO STABILE (Mandante)

IL PROGETTISTA	IL CONTRAENTE GENERALE	STRETTO DI MESSINA	STRETTO DI MESSINA
SINA Dott. Ing. F. Collo Ordine Ingegneri Milano n° 20355 EUROLINK Dott. Ing. E. Pagani Ordine Ingegneri Milano n° 15408	Project Manager (Ing. P.P. Marcheselli)	Direttore Generale e RUP Validazione (Ing. G. Fiammenghi)	Amministratore Delegato (Dott. P. Ciucci)

COLLEGAMENTI SICILIA PA0103_F0

VIADOTTO PANTANO – INFRASTRUTTURA STRADALE/FERROVIARIA
OPERE CIVILI STRADALI/FERROVIARI
VIADOTTO
MONITORAGGIO STRUTTURALE

CODICE: CG0700PSZDSVPCIVI000000005 F0 — SCALA: VARIE

REV.	DATA	DESCRIZIONE	REDATTO	VERIFICATO	APPROVATO
F0	20/06/2011	EMISSIONE FINALE	R. CAFARENA	G. SCIUTO	F. COLLA

NOME DEL FILE: PA0103_F0.dwg