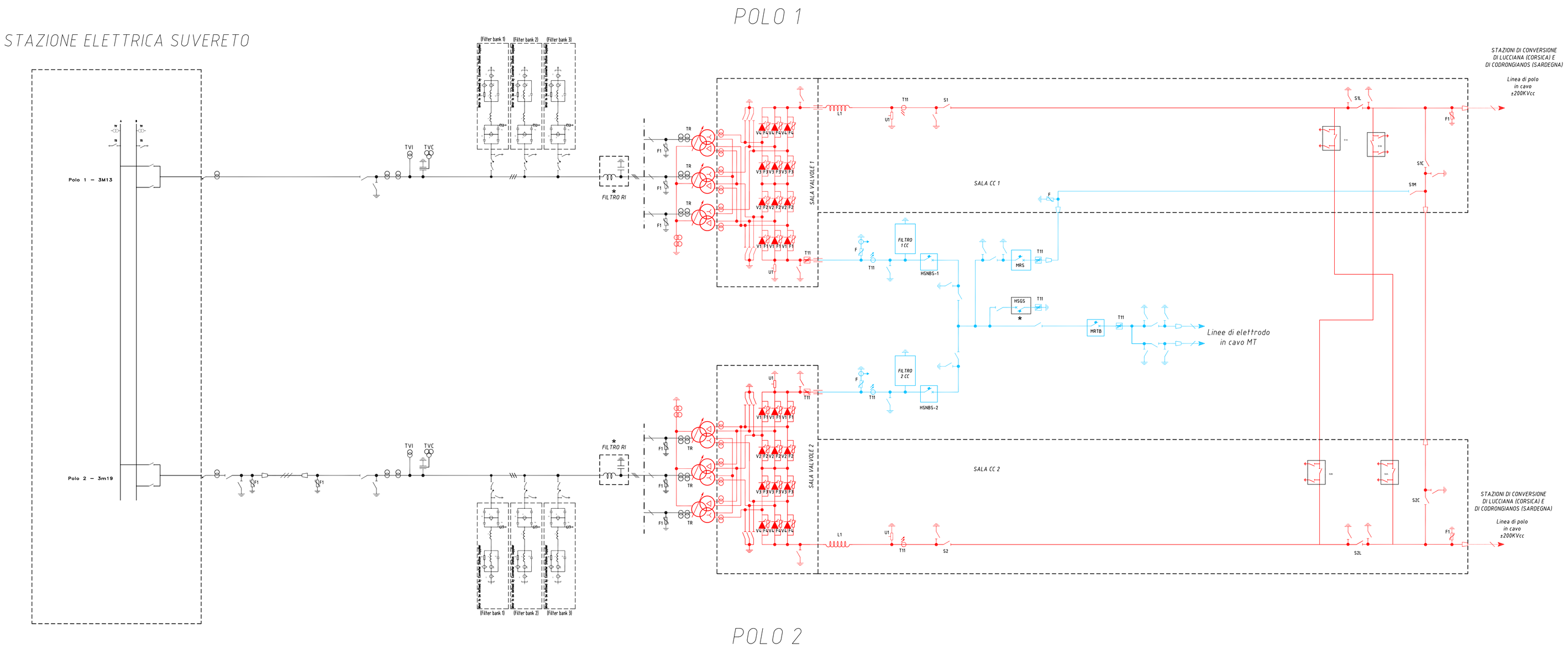


## LEGENDA

| | |
|---|---|
| MRS | METALLIC RETURN SWITCH |
| MRTB | METALLIC RETURN TRANSFER BREAKER |
| HSGS | HIGH SPEED GROUND SWITCHES (INTERRUTTORE SENZA POTERE DI INTERRUZIONE) |
| HSNBS | HIGH SPEED NEUTRAL BUS SWITCHES |

COLLEGAMENTI ± 200 kVcc

COLLEGAMENTI 380 kV

COLLEGAMENTI MTcc

★ SARA' PREVISTO SE NECESSARIO

| N. | DATA | DESCRIZIONE | ELABORATO | VERIFICATO | APPROVATO |
|---|---|---|---|---|---|
| 00 | 30/06/19 | Schema Elettrico Unifilare Generale per PTD | A. Orlando TRUNG-PRHM | P. Sylos Labini TRUNG-PRHM | M. Pazienza TRUNG-PRHM |

RIEDITAZIONI

| TIPOLOGIA DELL'ELABORATO | CODIFICA DELL'ELABORATO |
|---|---|
| D | WGDR10012BCC00802 |

Terna Rete Italia — TERNA GROUP

PROGETTO: TE-DR-10-012

RICAVATO DAL DOC. TERNA:

CLASSIFICAZIONE DI SICUREZZA:

TITOLO:

COLLEGAMENTO HVDC 2 x 200 MW ± 200 kV "SA.CO.I. 3"

SCHEMA ELETTRICO UNIFILARE GENERALE

Stazione di Conversione Suvereto

| NOME DEL FILE | SCALA CAD | FORMATO | SCALA | FOGLIO |
|---|---|---|---|---|
| WGDR10012BCC00802_00.pdf | 1 unità = | A0 | | 1 / 1 |

PAZIENZA MATTIA
ORDINE DEGLI INGEGNERI DELLA PROVINCIA DI ROMA
Ingegnere
10.07.2019
11:05:39 UTC

ING. MATTIA PAZIENZA — ORDINE DEGLI INGEGNERI DELLA PROVINCIA DI ROMA — A 35194

Questo documento contiene informazioni di proprietà Terna S.p.A. e deve essere utilizzato esclusivamente dal destinatario in relazione alle finalità per le quali è stato rilasciato. E' vietata qualsiasi forma di riproduzione o di divulgazione senza l'esplicito consenso di Terna S.p.A.

This document contains information proprietary to Terna S.p.A. and it will have to be used exclusively for the purposes for which it has been furnished. Whatever shape of spreading or reproduction without the written permission of Terna S.p.A. is prohibit.