SEZIONE TIPO MANUFATTO AV/AC

SCALA 1:50

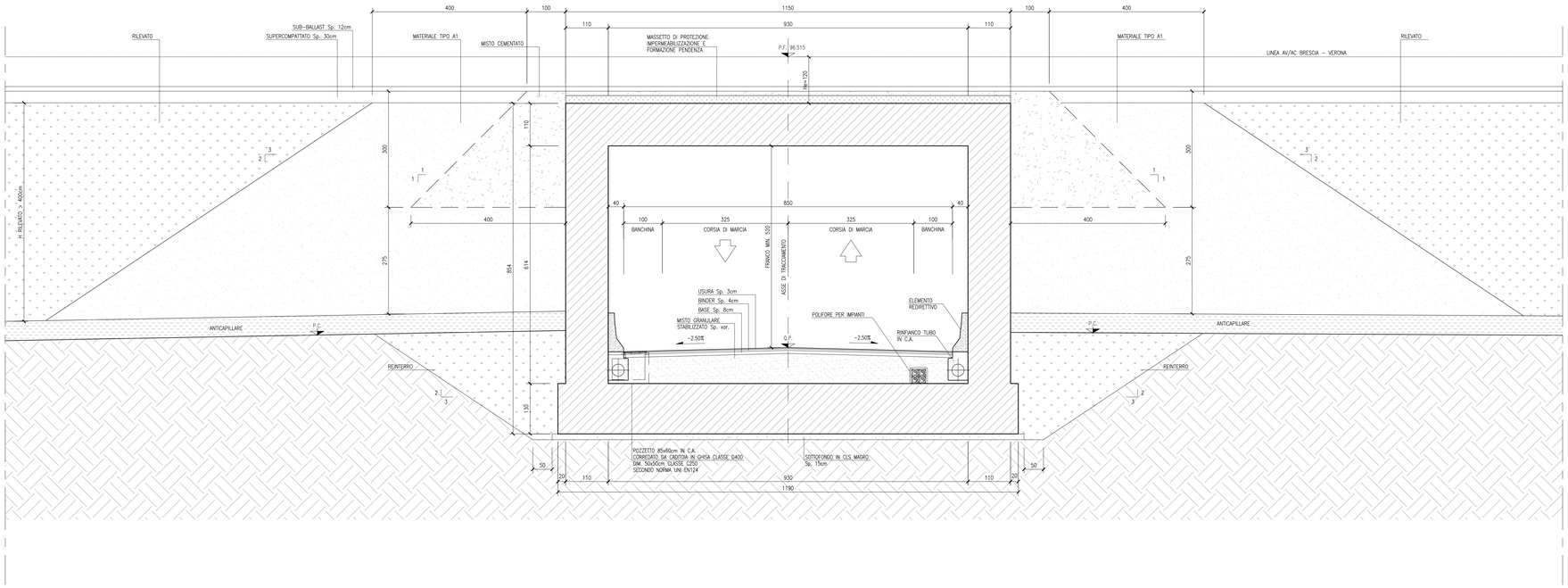

SEZIONE TIPO MURO A "U"

SCALA 1:50

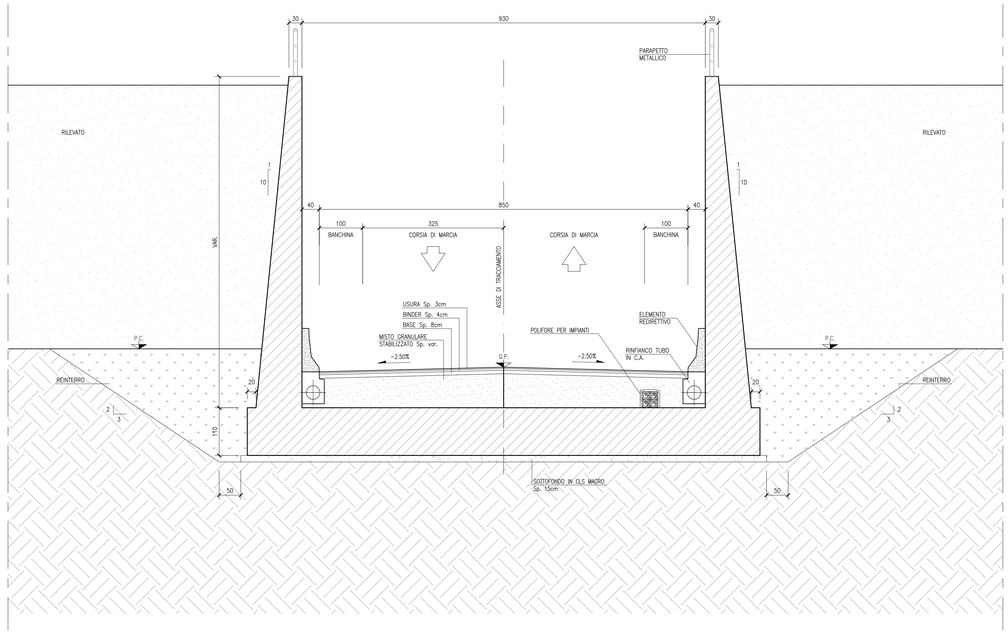

PARTICOLARE ESTRADOSSO SOLETTA SUPERIORE SCATOLARE AV/AC

SCALA 1:25

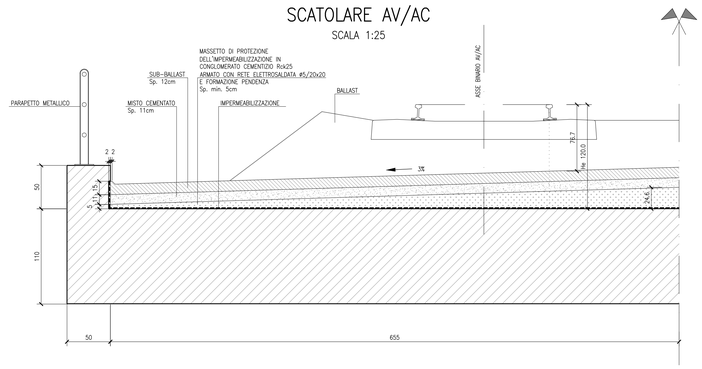

SEZIONE TIPO MURO A "L"

SCALA 1:50

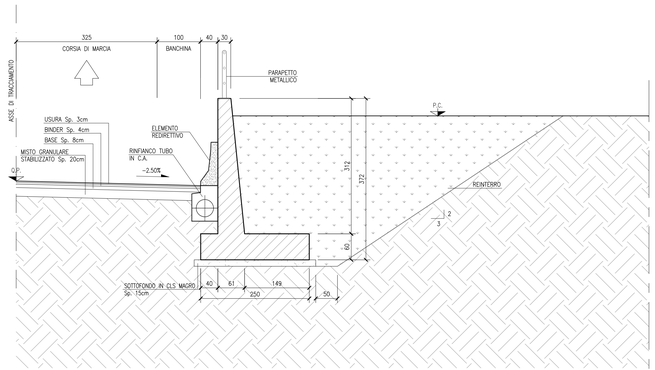

DISEGNI DI RIFERIMENTO

DESCRIZIONE	CODICE
– SL94 – RELAZIONE TECNICA GENERALE	IN0R11EE2R0SL9400001
– SL94 – RELAZIONE GEOTECNICA	IN0R11EE2R8SL9400001
– SL94 – PROFILO GEOTECNICO	IN0R11EE2F6SL9400001
– SL94 – PLANIMETRIA STATO DI FATTO	IN0R11EE2P7SL9400001
– SL94 – PLANIMETRIA DI PROGETTO	IN0R11EE2P8SL9400001
– SL94 – PLANIMETRIA DI TRACCIAMENTO	IN0R11EE2P7SL9400002
– SL94 – PROFILI LONGITUDINALI	IN0R11EE2F7SL9400001
– SL94 – DIAGRAMMA DI VISIBILITÀ	IN0R11EE2D7SL9400001
– SL94 – PLANIMETRIA DELLA SEGNALETICA E BARRIERE DI SICUREZZA	IN0R11EE2P8SL9409001
– SL94 – PLANIMETRIA IDRAULICA	IN0R11EE2P8SL9406001
– SL94 – RELAZIONE IDRAULICA	IN0R11EE2R8SL9406001
– SL94 – SEZIONI TIPO STRADALI	IN0R11EE2W2SL9400001
– SL94 – SEZIONI TRASVERSALI ASSE PRINCIPALE – TAV.1/4	IN0R11EE2W9SL9400001
– SL94 – SEZIONI TRASVERSALI ASSE PRINCIPALE – TAV.2/4	IN0R11EE2W9SL9400002
– SL94 – SEZIONI TRASVERSALI ASSE PRINCIPALE – TAV.3/4	IN0R11EE2W9SL9400003
– SL94 – SEZIONI TRASVERSALI ASSE PRINCIPALE – TAV.4/4	IN0R11EE2W9SL9400004
– SL94 – SEZIONI TRASVERSALI RAMO A – TAV.1/2	IN0R11EE2W9SL9400001
– SL94 – SEZIONI TRASVERSALI RAMO A – TAV.2/2	IN0R11EE2W9SL9400002
– SL94 – CARPENTERIA – PIANTA TRACCIAMENTO	IN0R11EE2R6SL9400001
– SL94 – CARPENTERIA – PIANTA E SEZIONE LONGITUDINALE	IN0R11EE2B6SL9400001
– SL94 – CARPENTERIA – SEZIONI TRASVERSALI – TAV.1/2	IN0R11EE2B8SL9400001
– SL94 – CARPENTERIA – SEZIONI TRASVERSALI – TAV.2/2	IN0R11EE2B8SL9400002
– SL94 – CARPENTERIA – PIANTA MONTANTI PARAPETTI E BARRIERE ANTIRUMORE SOTTOVIA	IN0R11EE2B8SL9409001
– SL94 – CARPENTERIA – VASCA DI SOLLEVAMENTO ACQUE	IN0R11EE2B8SL9400001
– SL94 – PARTICOLARI COSTRUTTIVI BOTOLE DI CHIUSURA	IN0R11EE2B2SL9409001
– SL94 – CARPENTERIA – MONOLITE A SPINTA – TAV.1/2	IN0R11EE2B8SL9400001
– SL94 – CARPENTERIA – MONOLITE A SPINTA – TAV.2/2	IN0R11EE2B8SL9400002
– SL94 – FASI REALIZZATIVE DELL'OPERA – FASE 1 – PIANTA SCAVI E SEZIONI	IN0R11EE2P2SL9401001
– SL94 – FASI REALIZZATIVE DELL'OPERA – FASE 2 – PIANTA SCAVI E SEZIONI	IN0R11EE2P2SL9401002
– SL94 – FASI REALIZZATIVE DELL'OPERA – FASE 3 – PIANTA SCAVI E SEZIONI	IN0R11EE2P2SL9401003
– SL94 – IN10571 – SIFONE PK 0+315,43 – PLANIMETRIE E SEZIONI	IN0R11EE2P7SL9406001
– SL94 – ARMATURA SOTTOVIA AV/AC	IN0R11EE2B2SL9440001
– SL94 – ARMATURA SOTTOVIA LINEA STORICA – TAV.1/3	IN0R11EE2B2SL9400001
– SL94 – ARMATURA SOTTOVIA LINEA STORICA – TAV.2/3	IN0R11EE2B8SL9400003
– SL94 – ARMATURA SOTTOVIA LINEA STORICA – TAV.3/3	IN0R11EE2B8SL9400004
– SL94 – ARMATURA VASCA DI SOLLEVAMENTO	IN0R11EE2B8SL9400002
– SL94 – ARMATURA MURI	IN0R11EE2B2SL9400001
– SL94 – ARMATURA PLATEA DI VARO E MURO REGGISPINTA	IN0R11EE2B2SL9401101
– SL94 – ARMATURA OPERE PROVVISIONALI	IN0R11EE2B2SL9401101
– SL94 – RELAZIONE DI CALCOLO SOTTOVIA AV/AC E LINEA STORICA	IN0R11EE2C0SL9400001
– SL94 – RELAZIONE DI CALCOLO MURI	IN0R11EE2CLSL9400001
– SL94 – RELAZIONE DI CALCOLO VASCA DI SOLLEVAMENTO	IN0R11EE2CLSL9400002
– SL94 – ALLEGATO ALLA REL. DI CALCOLO VASCA DI SOLLEVAMENTO – TABULATI DI CALCOLO	IN0R11EE2CLSL9400003
– SL94 – RELAZIONE DI CALCOLO SPINTA MONOLITE E ROSTRO	IN0R11EE2CLSL9401001
– SL94 – RELAZIONE DI CALCOLO OPERE PROVVISIONALI	IN0R11EE2CLSL9401002
– SL94 – PIANTA PUNTI LUCE, CAVIDOTTI E IMPIANTO SEMAFORICO	IN0R11EE2P7SL9409001
– SL94 – PIANTA PIAZZOLA IMPIANTI	IN0R11EE2P7SL9409002
– SL94 – PARTICOLARI IMPIANTO DI SOLLEVAMENTO ACQUE	IN0R11EE2B8SL9409002
– SL94 – RELAZIONE DIMENSIONAMENTO ILLUMINOTECNICO	IN0R11EE2ARSL9409001
– SL94 – RELAZIONE DIMENSIONAMENTO DELLE LINEE E DELLE APPARECCHIATURE ELETTRICHE	IN0R11EE2ARSL9409002
– SL94 – SCHEMA UNIFILARE QUADRO GENERALE UTENZE	IN0R11EE2ASL9409001
– SL94 – SCHEMA UNIFILARE QUADRO COMANDO GRUPPO POMPE	IN0R11EE2ASL9409002

NOTE GENERALI

– PER I PARTICOLARI COSTRUTTIVI RELATIVI A POLIFORE PER IMPIANTI, POZZETTI E TUBAZIONI DELLA RETE DI SCOLO DELLE ACQUE METEORICHE VEDI ELABORATO IN0R11EE2BZSL0006001

– PER I DETTAGLI RELATIVI ALLE IMPERMEABILIZZAZIONI DELLE SUPERFICI CONTRO TERRA DI SCATOLARE SOTTO AV, MURI A U, MURI A L, MONOLITE A SPINTA SI APPLICANO RISPETTIVAMENTE I PARTICOLARI P1, P2–P3, P4, P5 RIPORTATI NELL'ELABORATO IN0R11EE2BZSL0009001

– PER I DETTAGLI RELATIVI AI GIUNTI TRA LE STRUTTURE, SI APPLICA IL PARTICOLARE P9 RIPORTATO NELL'ELABORATO IN0R11EE2BZSL0009001. PER I GIUNTI TRA MURI A U, O TRA SCATOLARE E MURO A U, IL CORDONE BENTONITICO VA DISPOSTO SIA IN ELEVAZIONE SIA IN FONDAZIONE.

– PER I DETTAGLI COSTRUTTIVI RELATIVI AI PARAPETTI SI APPLICA IL PARTICOLARE B1 RIPORTATO NELL'ELABORATO IN0R11EE2BZSL0009003

CARATTERISTICHE DEI MATERIALI

RINTERRI:

– SCATOLARI SOTTO BINARIO O SOTTO RILEVATO STRADALE

Il rinterro a tergo degli scatolari sia effettuato con materiale selezionato appartenente ai gruppi A1–a O A1–b.

Il materiale dovrà essere messo in opera a strati di spessore non superiore a 50cm (materiale sciolto) e compattato fino a raggiungere il 95% della densità secca AASHTO. il modulo di deformazione dovrà risultare non inferiore a 200 kg/cm² su ogni strato finito.

– MURI AD U O MURI DI SOSTEGNO

Si ipotizza di regola il ricorso a materiale proveniente dagli scavi purchè ascrivibile ai gruppi A1, A2–4 A3. nel caso di rinterri in presenza di falda superficiale si raccomanda di limitare la frazione fina (passante allo staccio 0.075) a non più del 15%.

La posa in opera dovrà comunque essere fatta con le modalità sopra esposte, tenendo presente che, nel caso di materiale appartenente al gruppo A2–4, la posa a compattazione dovrà essere effettuata per strati successivi di spessore non superiore A 30cm.

MATERIALE DELLA ZONA DI TRANSIZIONE: MISTO CEMENTATO

Il misto cementato dovrà essere costituito da:
– inerte di frantoio, rispondente alle norme CNR BU N.29 con fuso di tipo A1;
– cemento in ragione del 3% e 4% in massa dell'inerte secco;
– acqua di impasto in ragione del 6% circa della massa secca dell'inerte.

La resistenza a compressione con provini cilindrici, compattati a 7 giorni di stagionatura, deve essere compresa tra 30 e 70 daN/cmq.
La resistenza a trazione, determinata con il metodo brasiliano, non deve essere inferiore a 2 daN/cmq su provini cilindrici stagionati a 7 giorni.

Il misto cementato dovrà essere costipato alla densità non inferiore al 95% di quella ottenuta in laboratorio, con le modalità previste al punto 2 delle norme CNR BU N.29, e dovrà essere posto in opera in strati di spessore finito di norma di 30 cm.

COMMITTENTE:

RFI RETE FERROVIARIA ITALIANA
GRUPPO FERROVIE DELLO STATO

ALTA SORVEGLIANZA:

ITALFERR
GRUPPO FERROVIE DELLO STATO

GENERAL CONTRACTOR:

Cepav due
Consorzio ENI per l' Alta Velocità

INFRASTRUTTURE FERROVIARIE STRATEGICHE DEFINITE DALLA LEGGE OBIETTIVO N. 443/01

LINEA A.V. /A.C. TORINO - VENEZIA Tratta MILANO - VERONA
Lotto funzionale Brescia-Verona
PROGETTO ESECUTIVO

SL94 - SOTTOVIA S.C. VIA MINCIO PK 147+939,504

SEZIONI TIPO OPERE D'ARTE

GENERAL CONTRACTOR	DIRETTORE LAVORI	SCALA :
Consorzio Cepav due Data:	Visto per Costruzione Data:	VARIE

COMMESSA	LOTTO	FASE	ENTE	TIPO DOC.	OPERA/DISCIPLINA	PROGR.	REV.
IN0R	11	E	E2	WZ	SL9400	001	A

PROGETTAZIONE

Rev.	Descrizione	Redatto	Data	Verificato	Data	Progettista Integrativo	Data	IL PROGETTISTA
A	EMISSIONE	Ronca	10/08/18	Aiello	10/08/18	Taranta	10/08/18	Ing. Giuseppe Taranta Ordine degli Ingegneri della Provincia di Milano n. 20845
B								
C								

Data: 10/08/18

CIG. 751447334A File: IN0R11EE2WZSL9400001A_02.dwg

Progetto cofinanziato dalla Unione Europea

CUP: F81H91000000008

Scala di plot: 1: