PIANTA 1:50

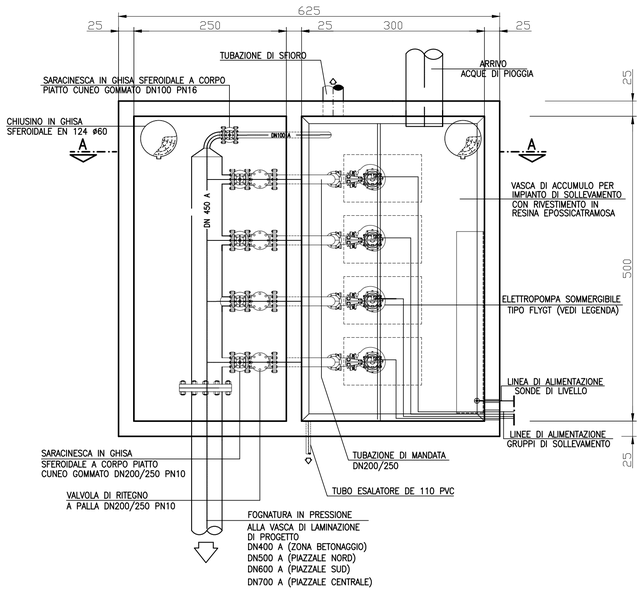

SEZIONE A–A 1:50

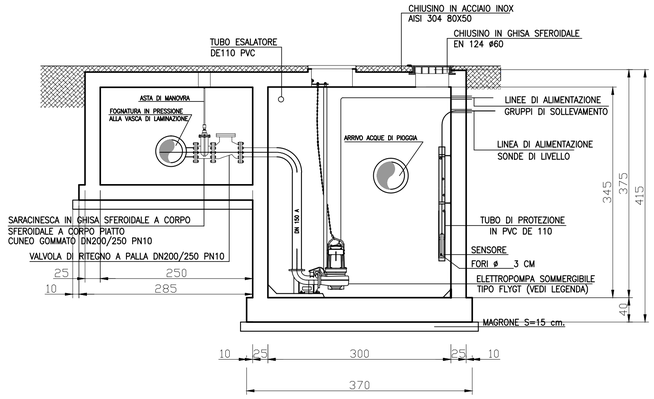

LEGENDA GRUPPI SOLLEVAMENTO
ZONA BETONAGGIO: N.2+1 POMPA Q=80 l/sec. H=10 m. ZONA PIAZZALE NORD: N.3+1 POMPA Q=80 l/sec. H=10 m. ZONA PIAZZALE SUD: N.3+1 POMPA Q=120 l/sec. H=10 m. ZONA PIAZZALE CENTRALE: N.3+1 POMPA Q=210 l/sec. H=10 m.

MATERIALI CAMERETTE
CLS C30/35 ACCIAIO B450C MAGRONE C15/20 SPESSORE: 15–20cm COPRIFERRO MINIMO 4CM TIRAFONDI: VITE CLASSE 8.8 – DADO 6S ACCIAIO PER CARPENTERIE: Fe 360 INCIDENZA FERRO: 150 Kg/mc.
N.B. sovrapposizione rete elettrosaldata min. 40 cm. sovrapposizione minima ferri 40 diam. copriferro min. 4 cm.

STRUTTURE IMPIANTO DI SOLLEVAMENTO ACQUE DI PIOGGIA

SEZIONE A–A 1:50

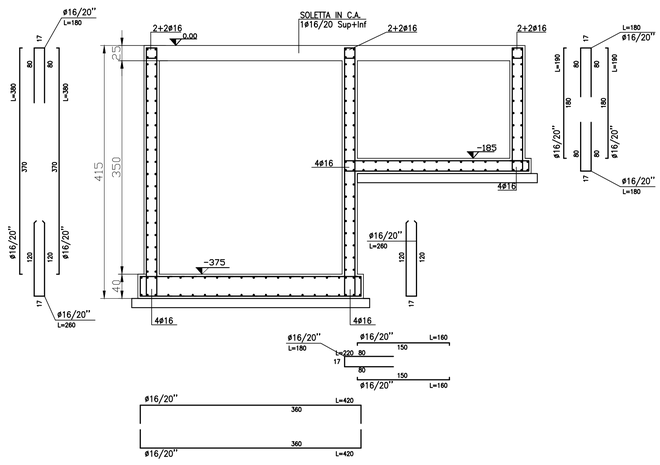

PIANTA QUOTA –375 1:50

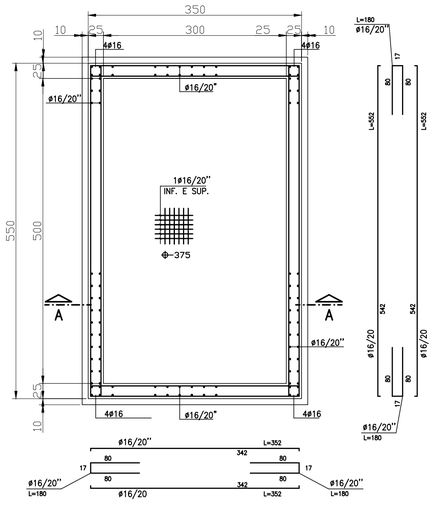

PIANTA QUOTA –185 1:50

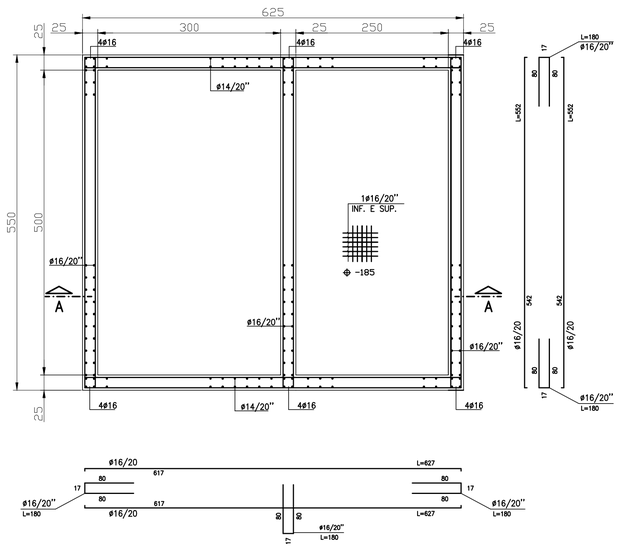

COMMITTENTE:

RFI RETE FERROVIARIA ITALIANA
GRUPPO FERROVIE DELLO STATO ITALIANE

ALTA SORVEGLIANZA:

ITALFERR
GRUPPO FERROVIE DELLO STATO ITALIANE

GENERAL CONTRACTOR:

Consorzio Collegamenti Integrati Veloci

INFRASTRUTTURE FERROVIARIE STRATEGICHE DEFINITE DALLA LEGGE OBIETTIVO N.443/01

TRATTA A.V./A.C. TERZO VALICO DEI GIOVI
PROGETTO ESECUTIVO

CA22 - CANTIERE OPERATIVO PERNIGOTTI COP6

OPERE IDRAULICHE DI LAMINAZIONE - STAZIONE DI SOLLEVAMENTO

TIPOLOGICO - CARPENTERIA E ARMATURA

GENERAL CONTRACTOR	DIRETTORE LAVORI	SCALA:
Consorzio **Cociv** Ing. N. Meistro		1:50

COMMESSA	LOTTO	FASE	ENTE	TIPO DOC.	OPERA/DISCIPLINA	PROGR.	REV.
I G 5 1	0 1	E	C V	B Z	C A 2 2 0 1	1 0 1	A

PROGETTAZIONE

Rev.	Descrizione emissione	Redatto	Data	Verificato	Data	Progettista Integratore	Data	IL PROGETTISTA
A00	Prima Emissione	COCIV	25/07/2019	COCIV	25/07/2019	A. Mancarella	25/07/2019	Dott. Ing. A. Mancarella Ordine Ingegneri Prov. TO n. 6271 R

n. Elab.

Nome File: IG51-01-E-CV-BZ-CA22-01-101-A00

CUP: F81H92000000008

Scala di plot: 1: 1