SEZIONE A–A
SCALA 1:100
SECTION A–A
SCALE 1:100

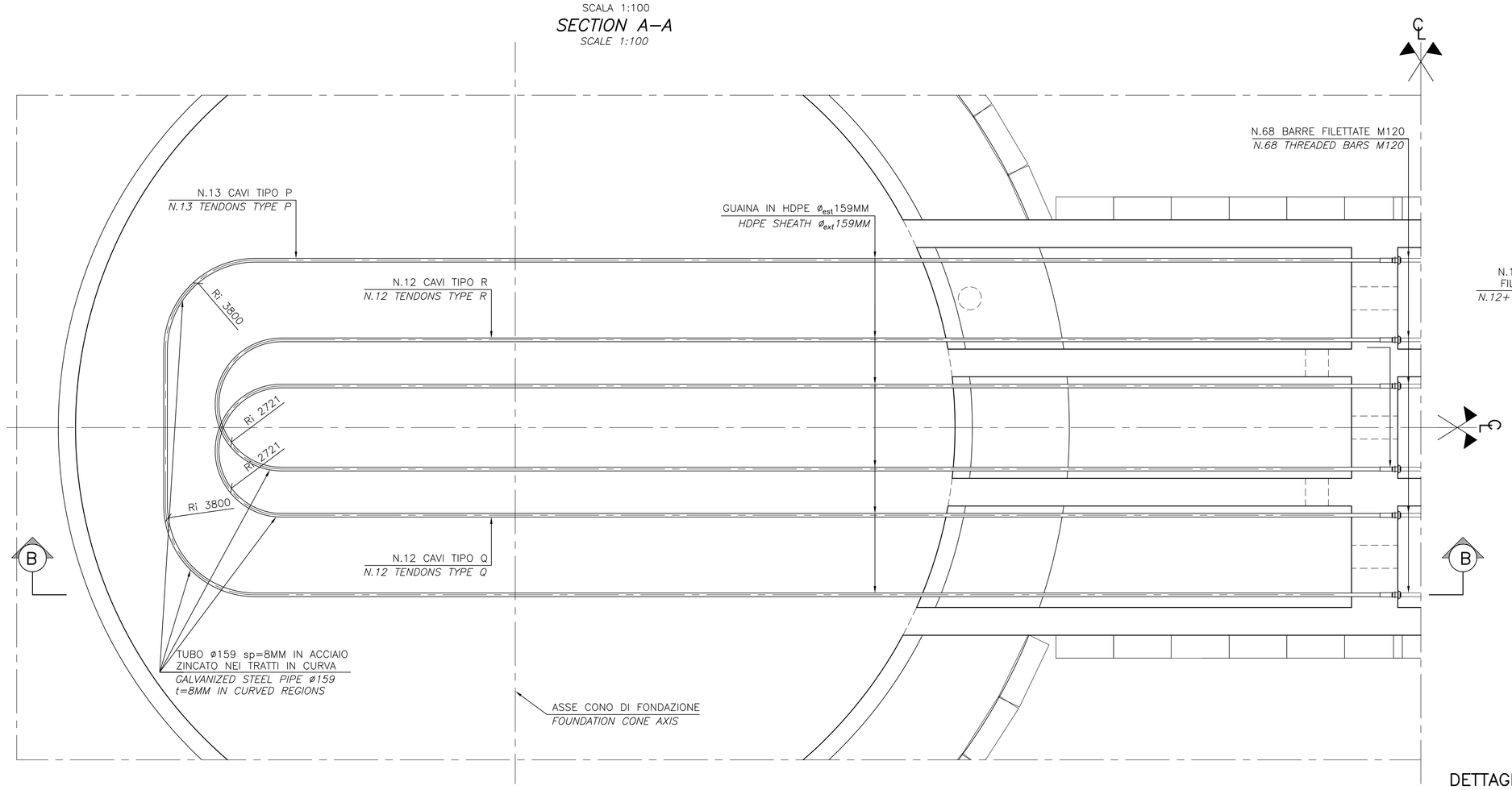

SEZIONE C–C
SCALA 1:100
SECTION C–C
SCALE 1:100

SEZIONE D–D
SCALA 1:100
SECTION D–D
SCALE 1:100

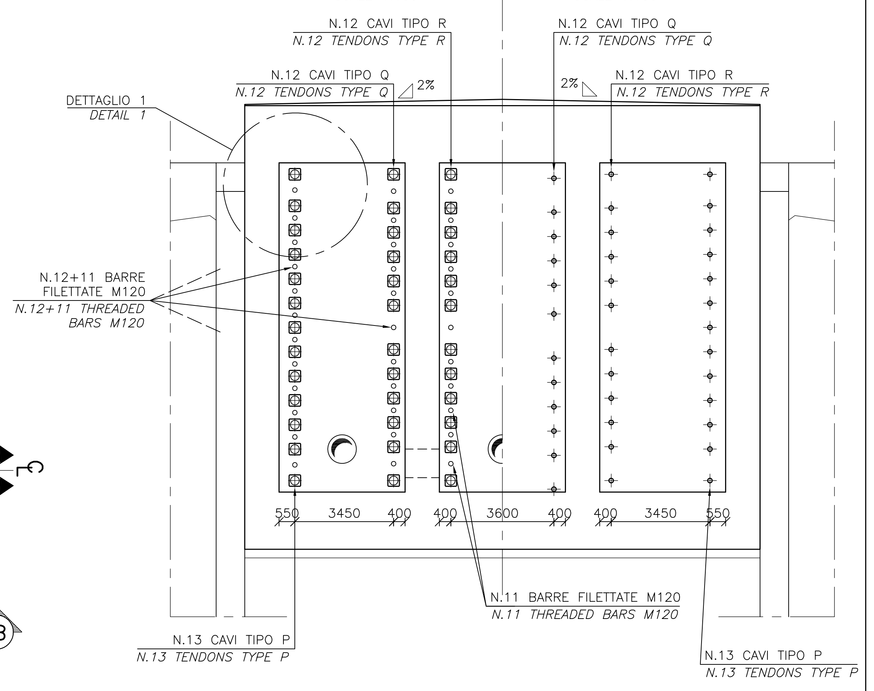

CAVO TIPO /TENDON TYPE	N. TREFOLI /STANDS Nos	N. CAVI /TENDONS Nos	DIAM. GUAINA [mm] /SHEATH DIAMETER [mm]	RAGGIO MINIMO [mm] /MINIMUM RADIUS [mm]
M1	37	44	180	15500
M2	37	44	180	15000
N1	37	44	180	40500
N2	37	44	180	40000
P	37	13	180	3800
Q	37	12	180	2721
R	37	12	180	2721

NOTE GENERALI

NOTE:

DIMENSIONI: TUTTE LE DIMENSIONI SONO IN MILLIMETRI, SALVO OVE DIVERSAMENTE INDICATO
LE QUOTE ALTIMETRICHE SONO IN METRI SLM

–NOTA 1: COPRIFERRO 100MM SULL'ARMATURA ORDINARIA E 50MM SU QUELLA DI SUPERFICIE IN ACCIAIO INOX

–NOTA 2: IL NUMERO DI CAVI E' RELATIVO AL SINGOLO CONO

ELABORATI DI RIFERIMENTO:

4–5201_CG1001–PAXDPCG–SS4TC000000–01 DISEGNI D'INSIEME

NOTES:

DIMENSIONS: ALL THE DIMENSIONS ARE IN MILLIMETERS, EXCEPT WHERE OTHERWISE INDICATED
ALL LEVELS ARE IN METERS ABOVE SEA LEVEL.

–NOTE 1: COVER 100MM ON ORDINARY REINFORCEMENT AND 50MM ON SURFACE STAINLESS STEEL

–NOTE 2: TENDONS NUMBER REFERRED TO EACH CONE

REFERENCES:

4–5201_CG1001–PAXDPCG–SS4TC000000–01 GENERAL ARRANGEMENT

QUESTO ELABORATO GRAFICO VA LETTO INSIEME A:
THIS DRAWING TO BE READ IN CONJUNCTION WITH:
4–5221_CG1001–PBXDPST–F3TC000000–2

SEZIONE B–B
SCALA 1:100
SECTION B–B
SCALE 1:100

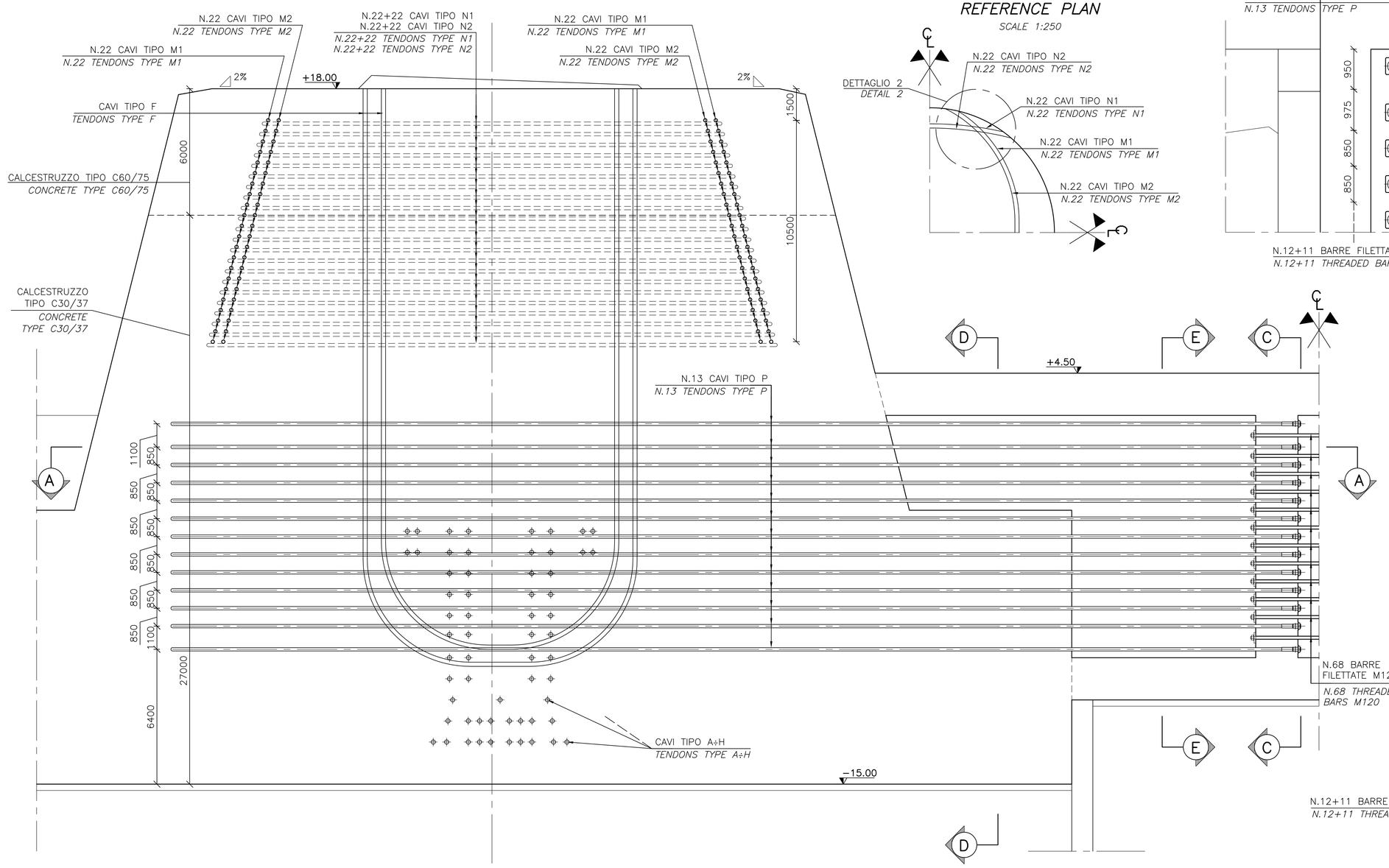

PIANTA DI RIFERIMENTO CAVI ORIZZONTALI PLINTO
SCALA 1:250
PLINTH HORIZONTAL TENDONS REFERENCE PLAN
SCALE 1:250

DETTAGLIO 1
SCALA 1:50
DETAIL 1
SCALE 1:50

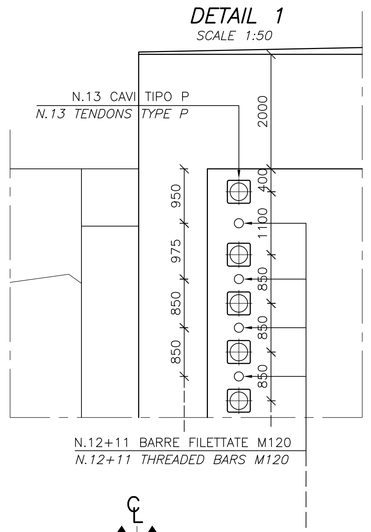

DETTAGLIO 2
SCALA 1:50
DETAIL 2
SCALE 1:50

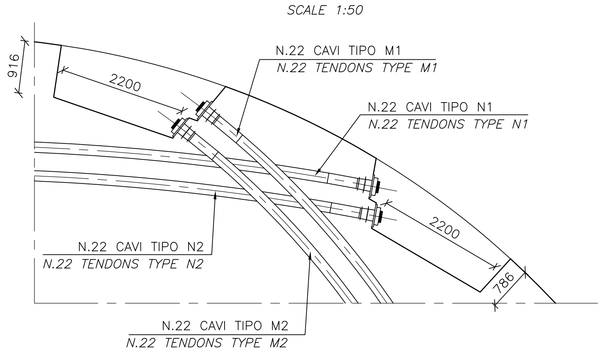

SEZIONE E–E
SCALA 1:100
SECTION E–E
SCALE 1:100

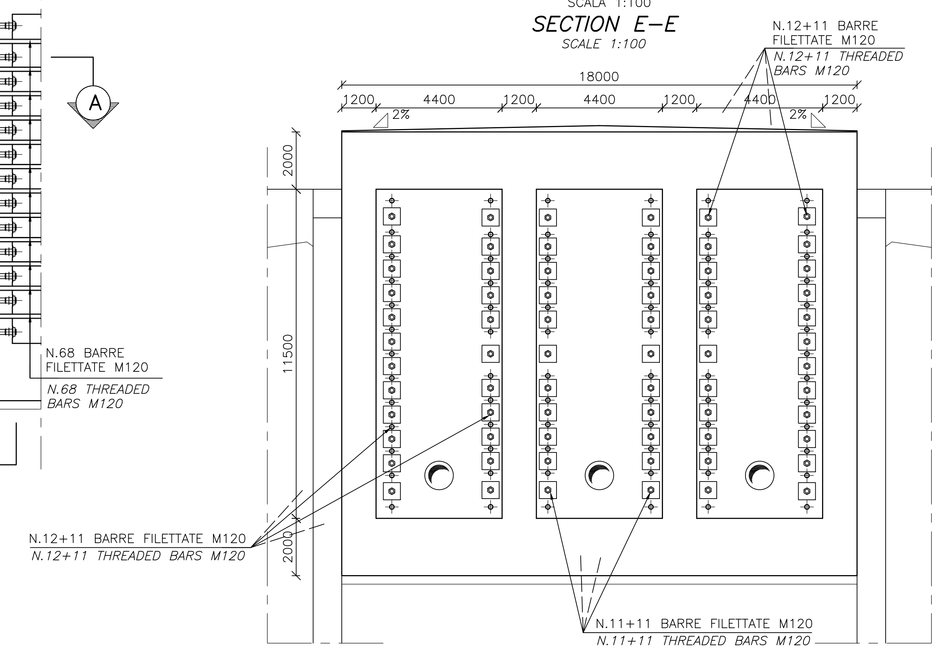

Stretto di Messina
Concessionaria per la progettazione, realizzazione e gestione del collegamento stabile tra la Sicilia e il Continente
Organismo di Diritto pubblico
(Legge n° 1158 del 17 dicembre 1971, modificata dal D.Lgs. n° 114 del 24 aprile 2003)

EurolinK

PONTE SULLO STRETTO DI MESSINA

PROGETTO DEFINITIVO

EUROLINK S.C.p.A.
IMPREGILO S.p.A. (Mandataria)
SOCIETA' ITALIANA PER CONDOTTE D'ACQUA S.p.A. (Mandante)
COOPERATIVA MURATORI E CEMENTISTI - C.M.C. di Ravenna Soc. Coop. a.r.l. (Mandante)
SACYR S.A.U. (Mandante)
ISHIKAWAJIMA - HARIMA HEAVY INDUSTRIES CO. Ltd. (Mandante)
A.C.I. S.C.P.A. - CONSORZIO STABILE (Mandante)

IL PROGETTISTA	IL CONTRAENTE GENERALE	STRETTO DI MESSINA	STRETTO DI MESSINA
COWI Ing. E.M. Veje Dott. Ing. E. Pagani Ordine Ingegneri Milano n° 15408	Project Manager (Ing. P.P. Marchesetti)	Direttore Generale e RUP Validazione (Ing. G. Fiammenghi)	Amministratore Delegato (Dott. P. Ciucci)

OPERA DI ATTRAVERSAMENTO
PF0043_F0

SOTTOSTRUTTURE
FONDAZIONI TORRI
TORRE CALABRIA
POST–TENSIONE – TRAVE DI COLLEGAMENTO

CODICE C G 1 0 0 1 P B X D P S T F 3 T C 0 0 0 0 0 0 0 3 F0 SCALA: VARIA

REV.	DATA	DESCRIZIONE	REDATTO	VERIFICATO	APPROVATO
F0	20–06–2011	EMISSIONE FINALE	ENB	LGR	GMN

NOME DEL FILE: PF0043_F0.DWG