PIANTA DI RIFERIMENTO
SCALA 1:1000
REFERENCE PLAN
SCALE 1:1000

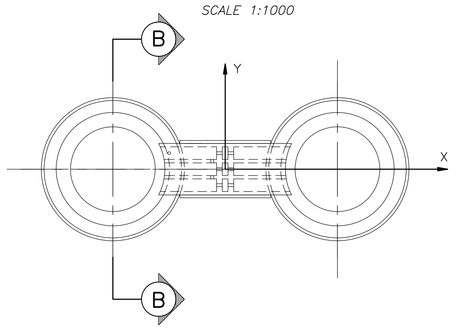

SEZIONE B–B
SCALA 1:100
SECTION B–B
SCALE 1:100

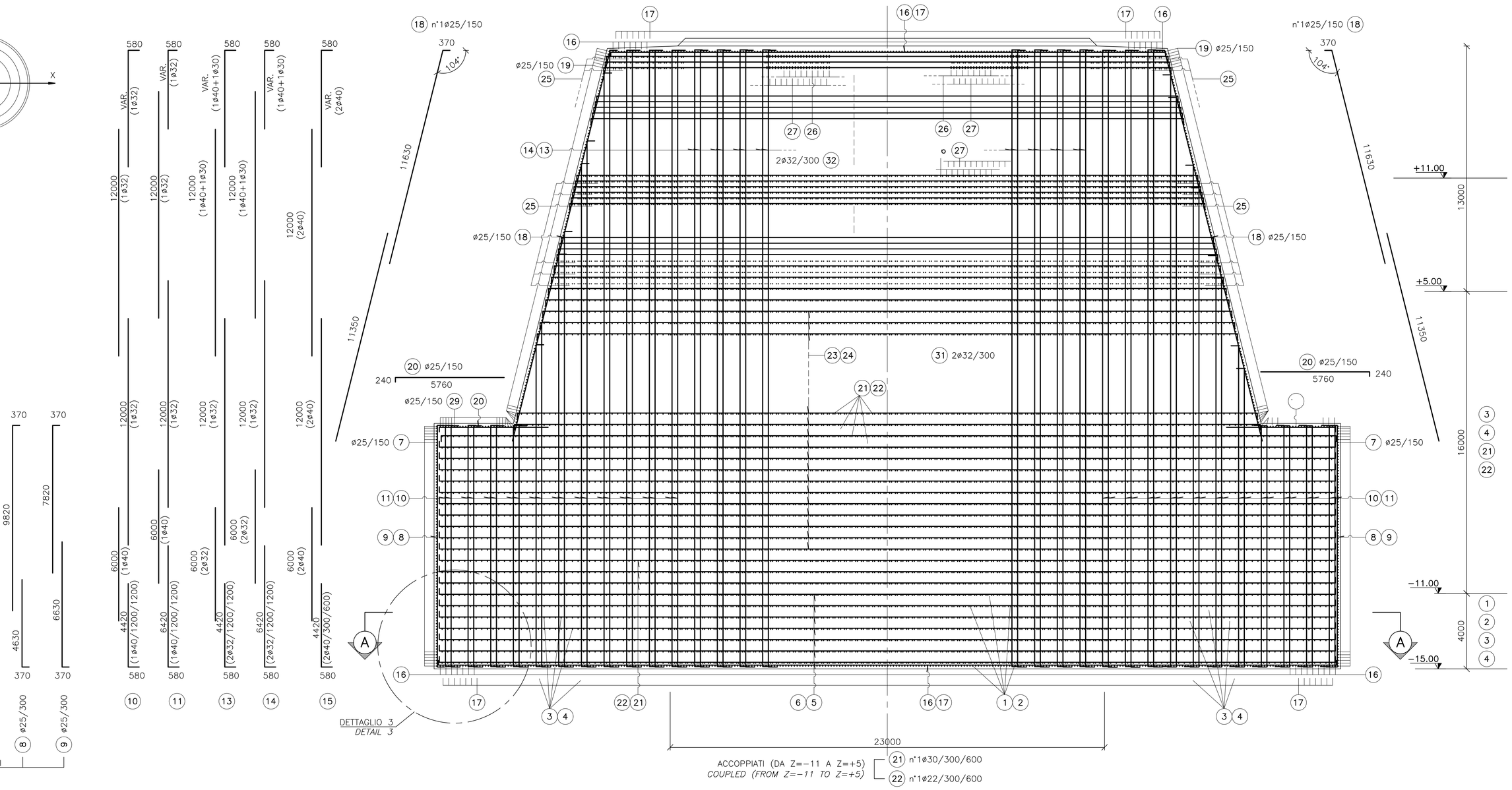

DETTAGLIO 3
SCALA 1:25
DETAIL 3
SCALE 1:25

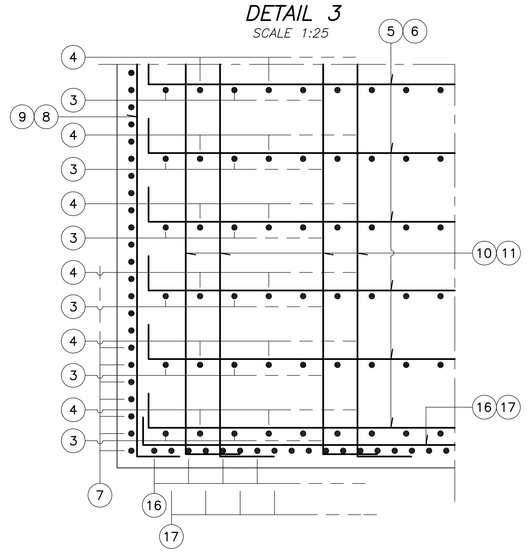

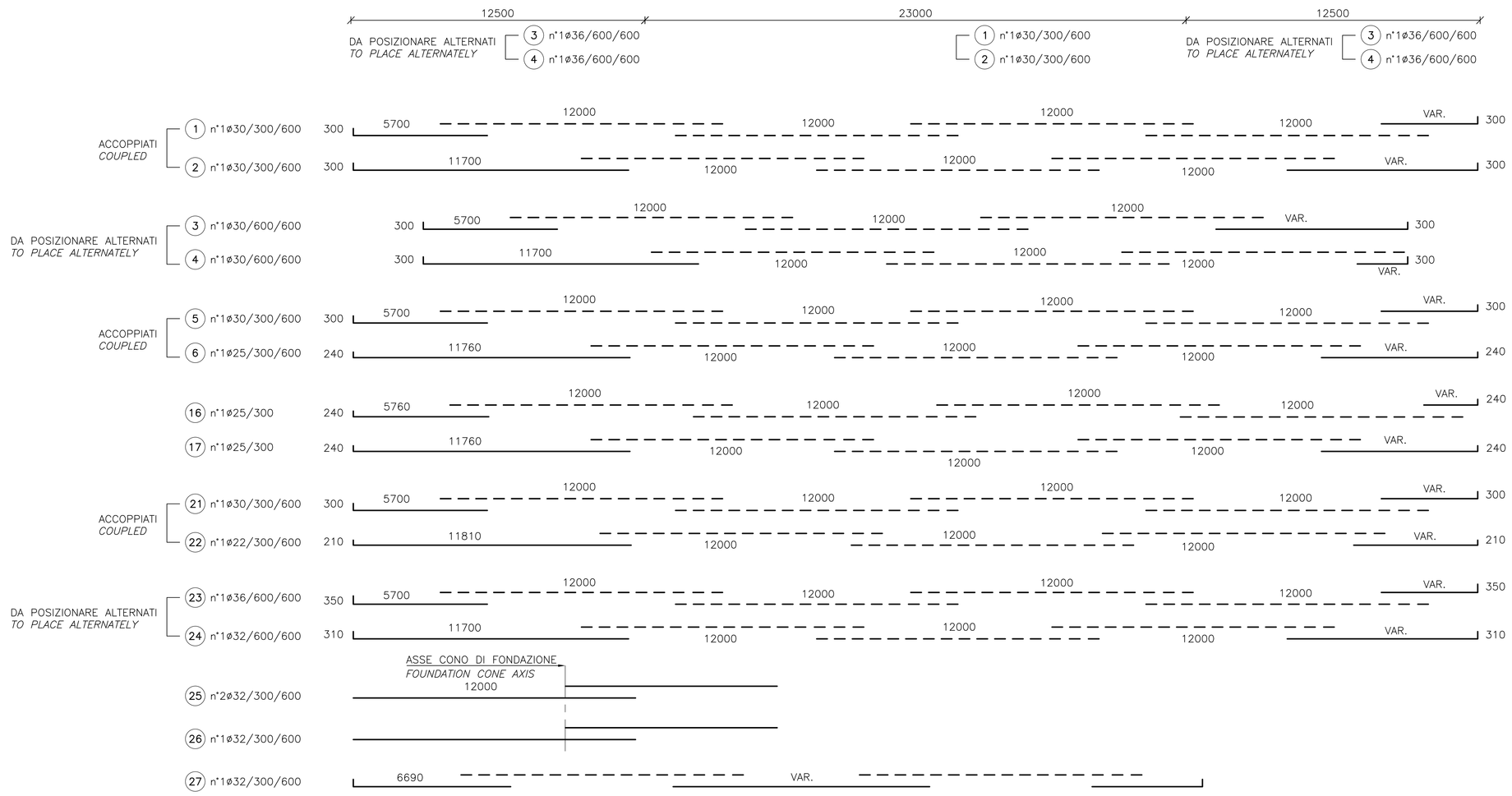

NOTE GENERALI

NOTE:

DIMENSIONI: TUTTE LE DIMENSIONI SONO IN MILLIMETRI, SALVO OVE DIVERSAMENTE INDICATO
LE QUOTE ALTIMETRICHE SONO IN METRI SLM

–NOTA 1: COPRIFERRO 100MM SULL'ARMATURA ORDINARIA E 50MM SU QUELLA DI SUPERFICIE IN ACCIAIO INOX

–NOTA 2: INCIDENZA ARMATURA ORDINARIA 200 kg/m³
IL VALORE E' STATO RIDOTTO DEL 10% ED E' SOGGETTO A CONFERMA ATTRAVERSO UN'ANALISI NON LINEARE TERMO–MECCANICA DA SVILUPPARE NEL PROGETTO ESECUTIVO

NOTE:

DIMENSIONS: ALL THE DIMENSIONS ARE IN MILLIMETERS, EXCEPT WHERE OTHERWISE INDICATED
ALL LEVELS ARE IN METERS ABOVE SEA LEVEL.

–NOTE 1: COVER 100MM ON ORDINARY REINFORCEMENT AND 50MM ON SURFACE STAINLESS STEEL

–NOTE 2: MEAN REINFORCEMENT RATIO 200 kg/m³
VALUE REDUCED OF 10% AND SUBJECTED TO CONFIRMATION BY NON–LINEAR THERMO–MECHANICAL ANALYSIS TO BE PERFORMED IN ESECUTIVO DESIGN.

QUESTO ELABORATO GRAFICO VA LETTO INSIEME A TUTTE LE ALTRE TAVOLE DI ARMATURA:
THIS DRAWING TO BE READ IN CONJUNCTION WITH TOGHETER WITH AN THE ATHER REINFORCEMENT TABLES:
4–5231_CG1001–PWXDPST–F3TC000000–02
4–5234_CG1001–PWXDPST–F3TC000000–04
4–5233_CG1001–PBXDPST–F3TC000000–04

Stretto di Messina
Concessionaria per la progettazione, realizzazione e gestione del collegamento stabile tra la Sicilia e il Continente
Organismo di Diritto pubblico
(Legge n° 1158 del 17 dicembre 1971, modificata dal D.Lgs. n° 114 del 24 aprile 2003)

EurolinK

PONTE SULLO STRETTO DI MESSINA

PROGETTO DEFINITIVO

EUROLINK S.C.p.A.
IMPREGILO S.p.A. (Mandataria)
SOCIETA' ITALIANA PER CONDOTTE D'ACQUA S.p.A. (Mandante)
COOPERATIVA MURATORI E CEMENTISTI - C.M.C. di Ravenna Soc. Coop. a.r.l. (Mandante)
SACYR S.A.U. (Mandante)
ISHIKAWAJIMA - HARIMA HEAVY INDUSTRIES CO. Ltd. (Mandante)
A.C.I. S.C.P.A. - CONSORZIO STABILE (Mandante)

IL PROGETTISTA	IL CONTRAENTE GENERALE	STRETTO DI MESSINA	STRETTO DI MESSINA
COWI Ing. E.M. Veje Dott. Ing. E. Pagani Ordine Ingegneri Milano n° 15408	Project Manager (Ing. P.P. Marcheselli)	Direttore Generale e RUP Validazione (Ing. C. Fiammenghi)	Amministratore Delegato (Dott. P. Ciucci)

OPERA DI ATTRAVERSAMENTO

PF0045_F0

SOTTOSTRUTTURE
FONDAZIONI TORRI
TORRE CALABRIA
ARMATURA – PLINTO, SEZIONI E DETTAGLI

CODICE CG1001PWXDPSTF3TC000000030F0 SCALA: VARIA

REV.	DATA	DESCRIZIONE	REDATTO	VERIFICATO	APPROVATO
F0	20–06–2011	EMISSIONE FINALE	ENB	LGR	GMN

NOME DEL FILE: PF0045_F0.DWG