TIRANTE A TREFOLI IN ACCIAIO

SCALA 1:10

TIRANTE DI TIPO PROVVISORIO

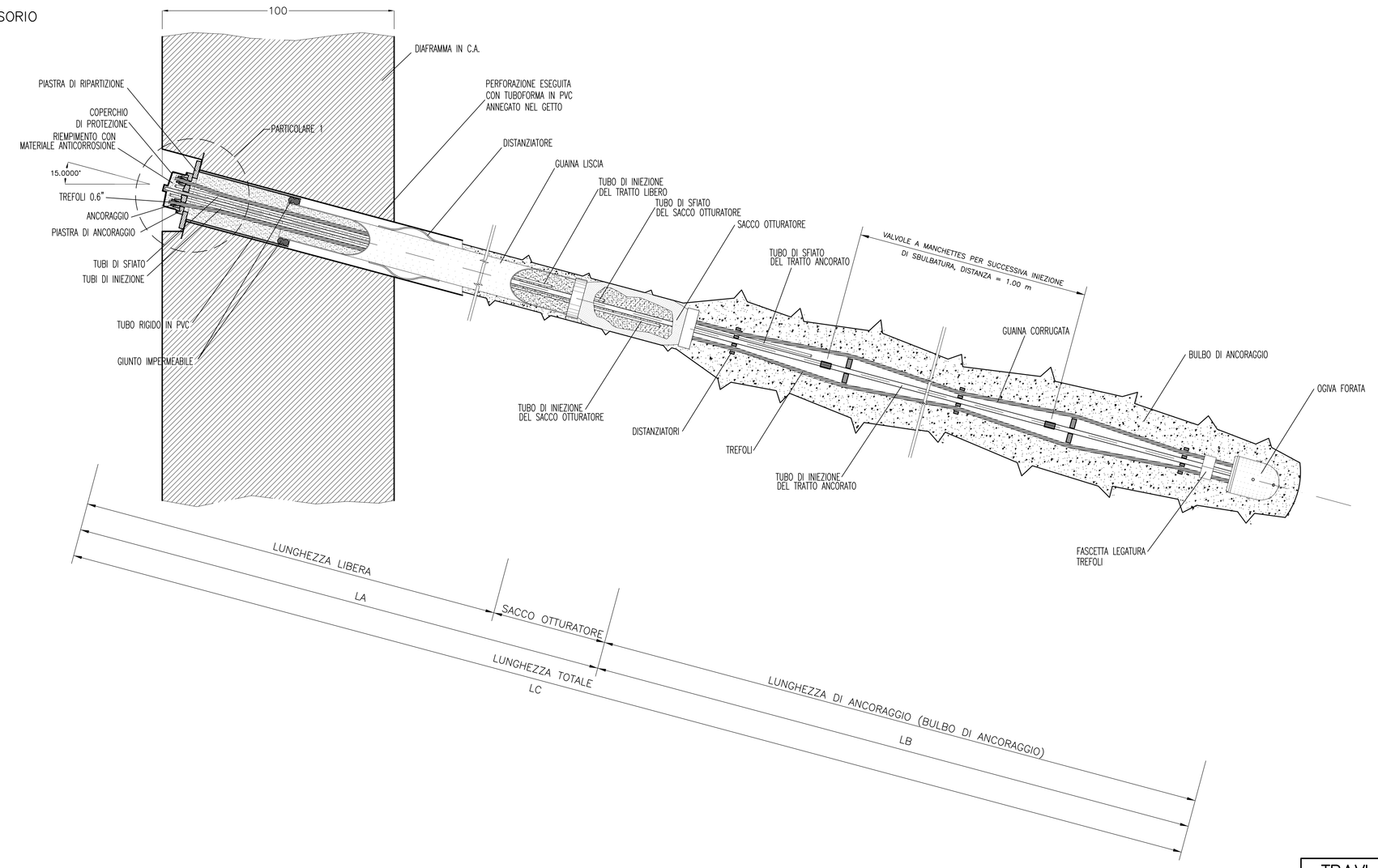

PARTICOLARE 1

SCALA 1:5

PER INCLINAZIONI 15°

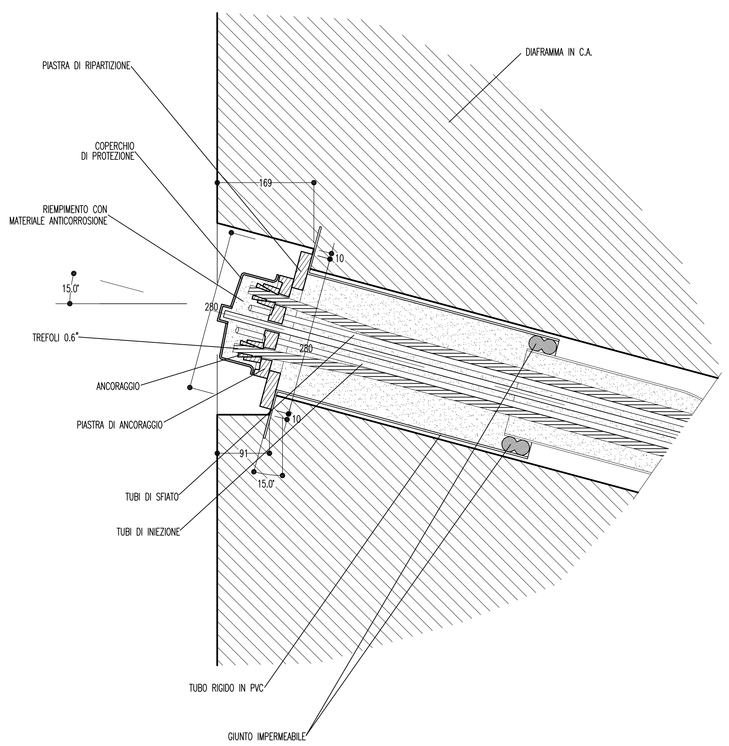

VISTA A

SCALA 1:5

PER INCLINAZIONI 15°

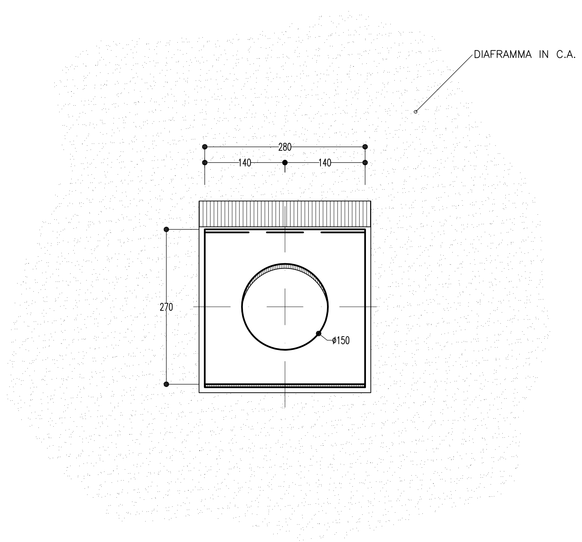

PIASTRA DI ANCORAGGIO

SCALA 1:5

ATTREZZATA CON BOCCOLE ORIENTABILI VISTA E SEZIONE

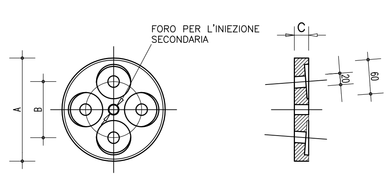

LE PIASTRE DI ANCORAGGIO REPERIBILI IN COMMERCIO DOVRANNO RISPONDERE ALLE SEGUENTI DIMENSIONI MASSIME E MINIME COMPATIBILI CON LA TESTATA DI ANCORAGGIO:

A = 180 mm MINIMO
B = 98 mm MASSIMO
C = 25 mm MINIMO

PIASTRA DI RIPARTIZIONE

SCALA 1:5

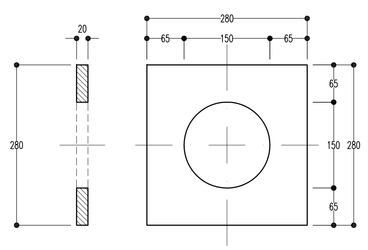

TRAVI DI CONTRASTO AD ANELLO

SCALA 1:20

IN ASSE DIAFRAMMA

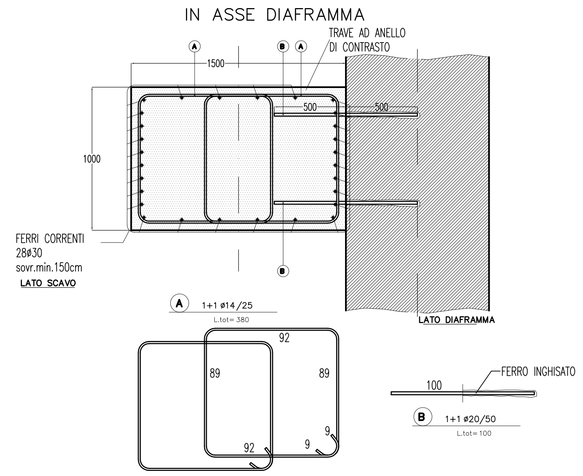

TRAVE DI TESTA CON CORDOLI GUIDA

SCALA 1:20

IN ASSE DIAFRAMMA

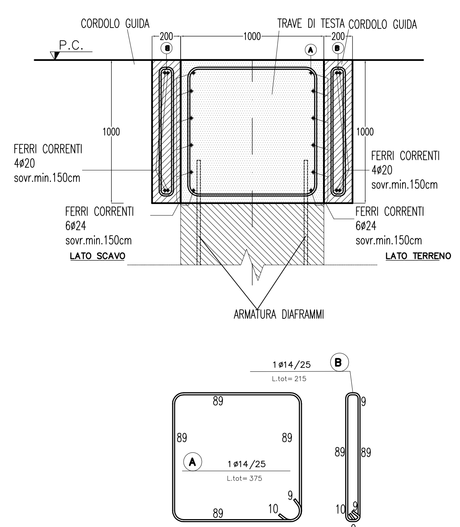

NOTE GENERALI

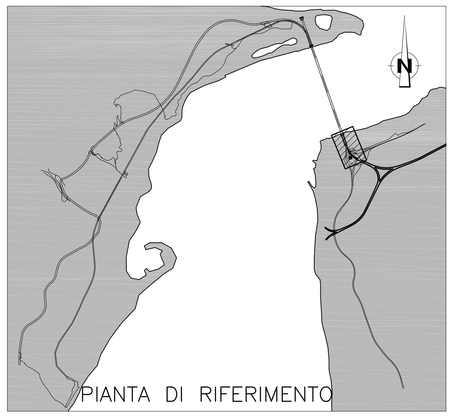

TABELLA MATERIALI

CLS – CLASSE DI ESPOSIZIONE XC2

DIAFRAMMI
classe di resistenza minima a compressione C25/30

TRAVE DI TESTATA
classe di resistenza minima a compressione C25/30

TRAVE DI CONTRASTO
classe di resistenza minima a compressione C30/35

ACCIAIO B450C PER ARMATURA
COPRIFERRO SPESSORE 7 CM.
PROFILATI E PIASTRE S355
TREFOLI (0.6") Ftpk>1860 MPa
F(1)pk>1670 MPa

DIFRAMMI IN C.A. (IDROFRESA)	DIMENSIONI 1.00m X (2.50m PRIMARIO – 2.80m SECONDARIO)
	INTERASSE 2.65m

LEGENDA

- Q.P. QUOTA PROGETTO
- Q.S. QUOTA DI SCAVO

FASI ESECUTIVE TRAVE DI TESTA

A. SCAVO DI SBANCAMENTO PARZIALE PER ESECUZIONE CORREE DI GUIDA
B. ESECUZIONE CORREE DI GUIDA
C. SCAVO ED ESECUZIONE DIAFRAMMI
D. DEMOLIZIONE DEI CORDOLI GUIDA E SCAVO DI RIBASSO PER L'ESECUZIONE DELLA TRAVE DI TESTA DEI DIAFRAMMI IN C.A.
E. REALIZZAZIONE TRAVE DI TESTA IN C.A.

FASI ESECUTIVE TIRANTI

L' ESECUZIONE DEI TIRANTI DOVRA' AVVENIRE SECONDO LE SEGUENTI FASI:

- PERFORAZIONI SECONDO GEOMETRIE DI PROGETTO
- POSA IN OPERA DEL TIRANTE, DOTATO DI DISTANZIATORI E CANNE PER LA SUCCESSIVA INIEZIONE DEL BULBO DI ANCORAGGIO
- INIEZIONE PER LA FORMAZIONE DEL BULBO DI ANCORAGGIO DELLA LUNGHEZZA PREVISTA IN PROGETTO
- INIEZIONE SECONDARIA NELLA PARTE LIBERA DEL TIRANTE
- TESATURA E FISSAGGIO DEL TIRANTE
- PRIMA DI PROCEDERE AL FISSAGGIO DELLA TESTA, SARA' NECESSARIO ATTENDERE LA COMPLETA MATURAZIONE DELLA MISCELA INIETTATA PER LA REALIZZAZIONE DEL BULBO DI ANCORAGGIO (ALMENO 72 ORE)

QUALORA, A SEGUITO DELLE PRIME FASI DI RIBASSO SI EVIDENZIASSE LA PRESENZA DI ACQUA DOVRANNO ESSERE INTEGRATI DRENAGGI AD INTERESSARE L'INTERO FRONTE DI SCAVO DELLA PARATIA

Stretto di Messina

Concessionaria per la progettazione, realizzazione e gestione del collegamento stabile tra la Sicilia e il Continente
Organismo di Diritto pubblico
(Legge n° 1158 del 17 dicembre 1971, modificata dal D.Lgs. n° 114 del 24 aprile 2003)

EurolinK

PONTE SULLO STRETTO DI MESSINA

PROGETTO DEFINITIVO

EUROLINK S.C.p.A.
IMPREGILO S.p.A. (Mandataria)
SOCIETA' ITALIANA PER CONDOTTE D'ACQUA S.p.A. (Mandante)
COOPERATIVA MURATORI E CEMENTISTI - C.M.C. di Ravenna Soc. Coop. a.r.l. (Mandante)
SACYR S.A.U. (Mandante)
ISHIKAWAJIMA - HARIMA HEAVY INDUSTRIES CO. Ltd. (Mandante)
A.C.I. S.C.P.A. - CONSORZIO STABILE (Mandante)

IL PROGETTISTA	IL CONTRAENTE GENERALE	STRETTO DI MESSINA	STRETTO DI MESSINA
Dott. Ing. G. Cassani Ordine Ingegneri Milano n° 20997 Dott. Ing. E. Paganini Ordine Ingegneri Milano n° 15408	Project Manager (Ing. P.P. Marcheselli)	Direttore Generale e RUP Validazione (Ing. G. Fiammenghi)	Amministratore Delegato (Dott. P. Ciucci)

OPERA DI ATTRAVERSAMENTO PF0054_F0

SOTTOSTRUTTURE
FONDAZIONI DELLE TORRI
TORRE CALABRIA
OPERE DI SOSTEGNO – PARTICOLARI COSTRUTTIVI

CODICE: C G 0 8 0 0 P S Z D P S T F 3 T C 0 0 0 0 0 0 0 1 F0 — SCALA: VARIE

REV.	DATA	DESCRIZIONE	REDATTO	VERIFICATO	APPROVATO
F0	20-06-2011	EMISSIONE FINALE	V.TORRICELLI	M.GATTI	G.CASSANI

NOME DEL FILE: PF0054_F0.dwg