SEZIONE C–C
SCALA 1:100

SECTION C–C
SCALE 1:100

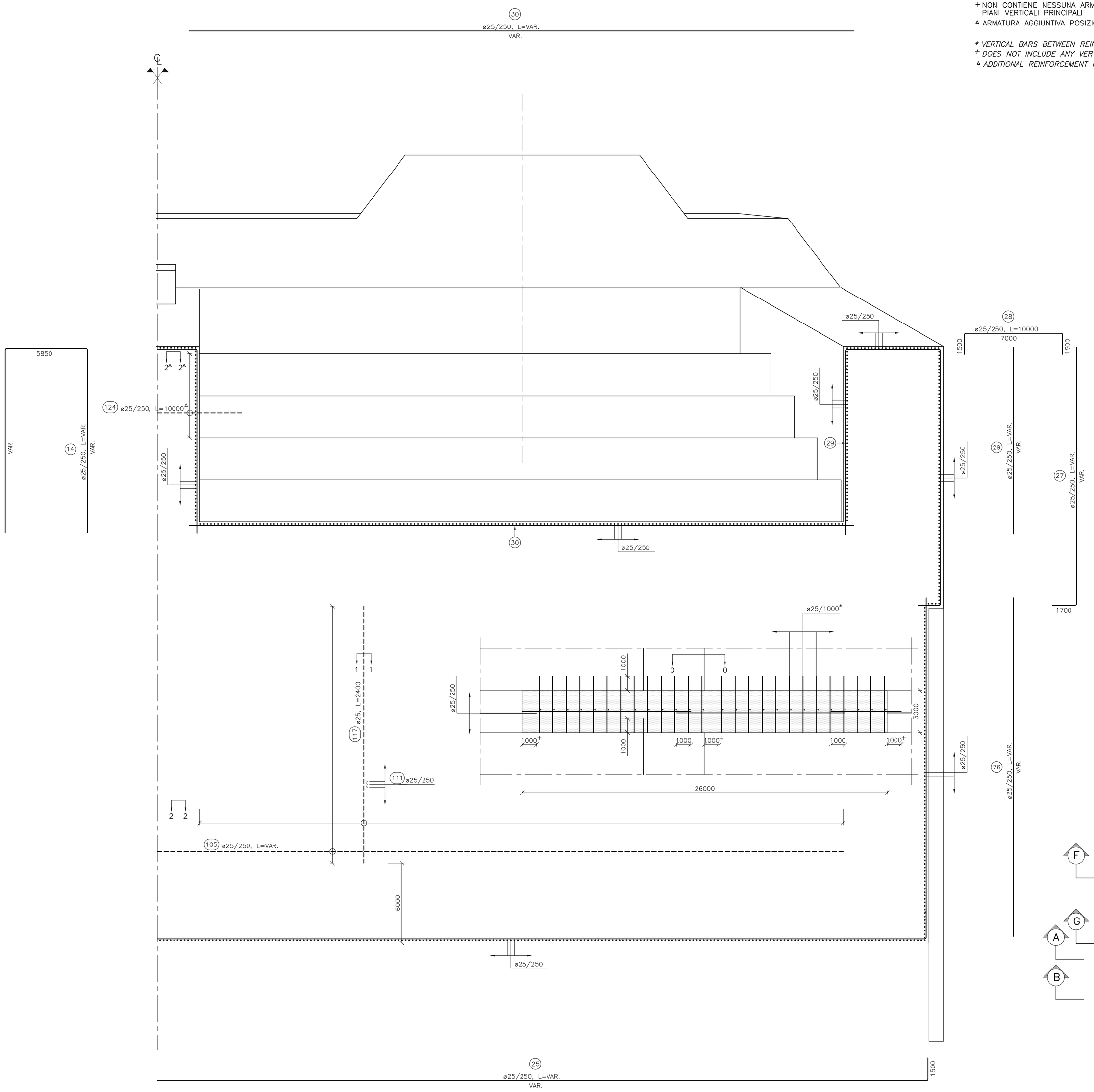

* BARRE VERTICALI TRA I PIANI DI RINFORZO VERTICALI PRINCIPALI NON MOSTRATI, VEDI DETTAGLI

\+ NON CONTIENE NESSUNA ARMATURA VERTICALE TRA LE ARMATURE COSTITUENTI I PIANI VERTICALI PRINCIPALI

▵ ARMATURA AGGIUNTIVA POSIZIONATO PRIMA DELLA SEZIONE

** VERTICAL BARS BETWEEN REINFORCEMENT WALLS NOT SHOWN, SEE DETAIL*

\+ DOES NOT INCLUDE ANY VERTICAL REINFORCEMENT BETWEEN REINFORCEMENT WALLS

▵ ADDITIONAL REINFORCEMENT PLACED BEFORE SECTION

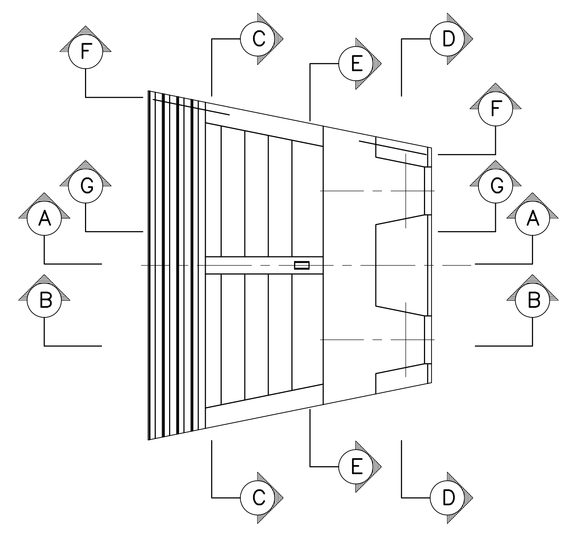

NOTE GENERALI

NOTE:

DIMENSIONI: TUTTE LE DIMENSIONI SONO IN MILLIMETRI, SALVO OVE DIVERSAMENTE INDICATO.

LEGENDA:

- CALCESTRUZZO GETTATO IN OPERA
- ARMATURA GENERALE
- ARMATURA AGGIUNTIVA

ELABORATI DI RIFERIMENTO:

CG1000–PSXDPST–0000000000–01	NOTE GENERALI
CG1000–PAXDPST–B4BS000000–01	BLOCCO D'ANCORAGGIO SICILIA, DISEGNI D'INSIEME
CG1000–PWXDPST–B4BS000000–11	BLOCCO D'ANCORAGGIO SICILIA ARMATURA

NOTES:

DIMENSIONS: DIMENSIONS ARE IN MILLIMETRES UNLESS OTHERWISE NOTED.

LEGENDS:

- *IN SITU CONCRETE*
- *GENERAL REINFORCEMENT*
- *ADDITIONAL REINFORCEMENT*

REFERENCES:

CG1000–PSXDPST–0000000000–02	*GENERAL NOTES*
CG1000–PAXDPST–B4BS000000–01	*ANCHOR BLOCK–SICILIA, GENERAL ARRANGEMENT*
CG1000–PWXDPST–B4BS000000–11	*ANCHOR BLOCK–SICILIA REINFORCEMENT*

Stretto di Messina

Concessionaria per la progettazione, realizzazione e gestione del collegamento stabile tra la Sicilia e il Continente
Organismo di Diritto pubblico
(Legge n° 1158 del 17 dicembre 1971, modificata dal D.Lgs. n° 114 del 24 aprile 2003)

EurolinK

PONTE SULLO STRETTO DI MESSINA

PROGETTO DEFINITIVO

EUROLINK S.C.p.A.
IMPREGILO S.p.A. (Mandataria)
SOCIETA' ITALIANA PER CONDOTTE D'ACQUA S.p.A. (Mandante)
COOPERATIVA MURATORI E CEMENTISTI - C.M.C. di Ravenna Soc. Coop. a.r.l. (Mandante)
SACYR S.A.U. (Mandante)
ISHIKAWAJIMA - HARIMA HEAVY INDUSTRIES CO. Ltd. (Mandante)
A.C.I. S.C.P.A. - CONSORZIO STABILE (Mandante)

IL PROGETTISTA	IL CONTRAENTE GENERALE	STRETTO DI MESSINA	STRETTO DI MESSINA
COWI Ing. E.M. Veje Dott. Ing. E. Pagani Ordine Ingegneri Milano n° 15408	Project Manager (Ing. P.P. Marcheselli)	Direttore Generale e RUP Validazione (Ing. G. Fiammenghi)	Amministratore Delegato (Dott. P. Ciucci)

OPERA D'ATTRAVERSAMENTO
PF0081_F0

SOTTOSTRUTTURE

BLOCCHI D'ANCORAGGIO

ANCORAGGIO SICILIA

ARMATURA – DISPOSIZIONE TIPICA, SEZIONI 3

CODICE C G 1 0 0 0 P W X D P S T B 4 B S 0 0 0 0 0 0 0 6 F0 SCALA: VARIA

REV.	DATA	DESCRIZIONE	REDATTO	VERIFICATO	APPROVATO
F0	20–06–2011	EMISSIONE FINALE	LHJ/ROUL	LJ	LJ/ABI

NOME DEL FILE: PF0081_F0.DWG