SEZIONE 1-1-Scala 1:100

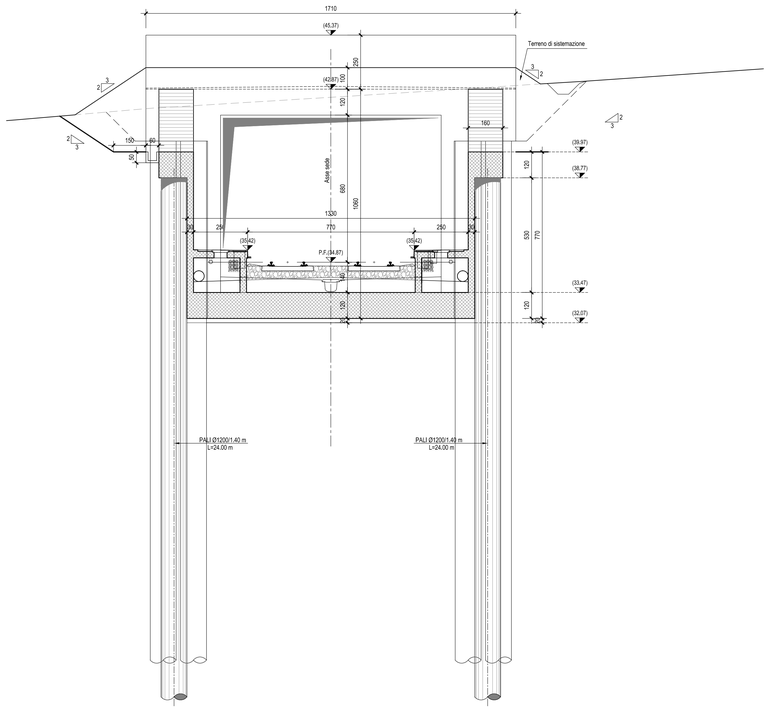

SEZIONE 2-2-Scala 1:100

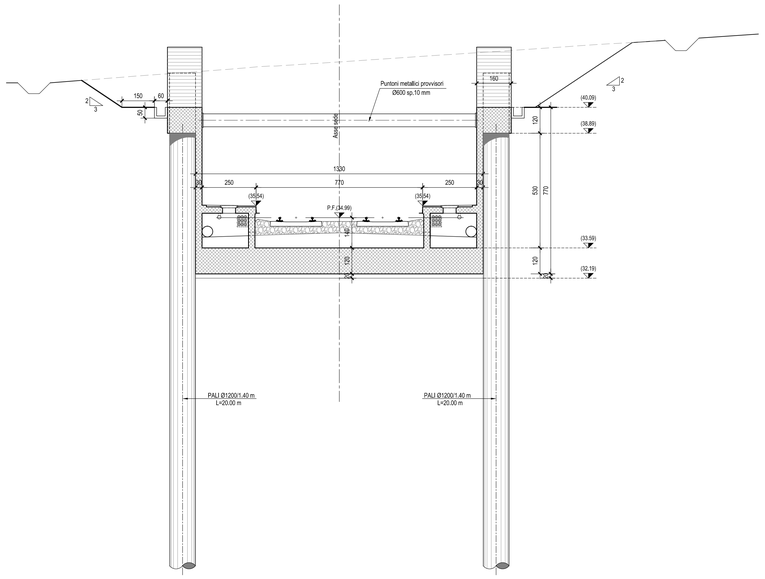

STRALCIO PLANIMETRICO-Scala 1:500

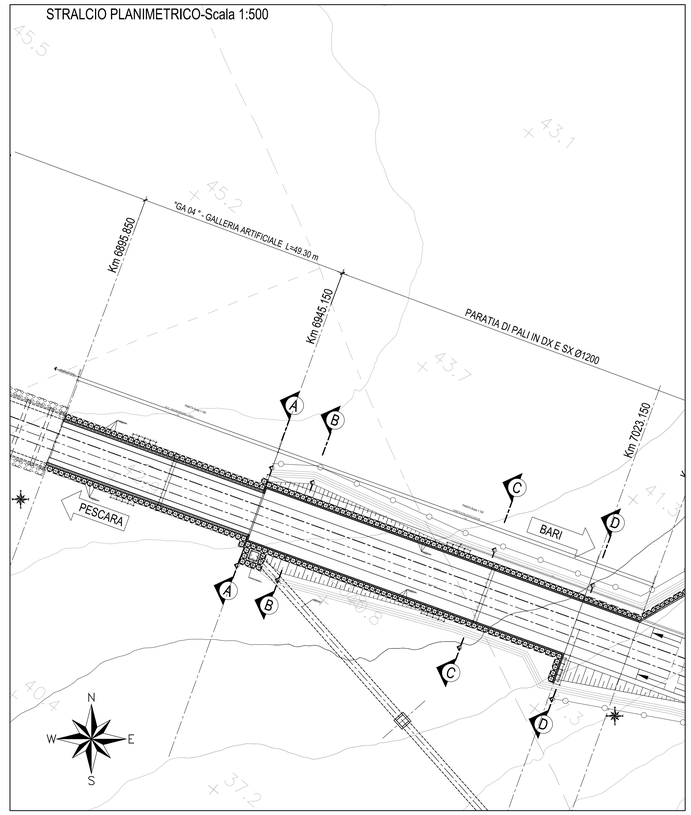

SEZIONE 3-3-Scala 1:100

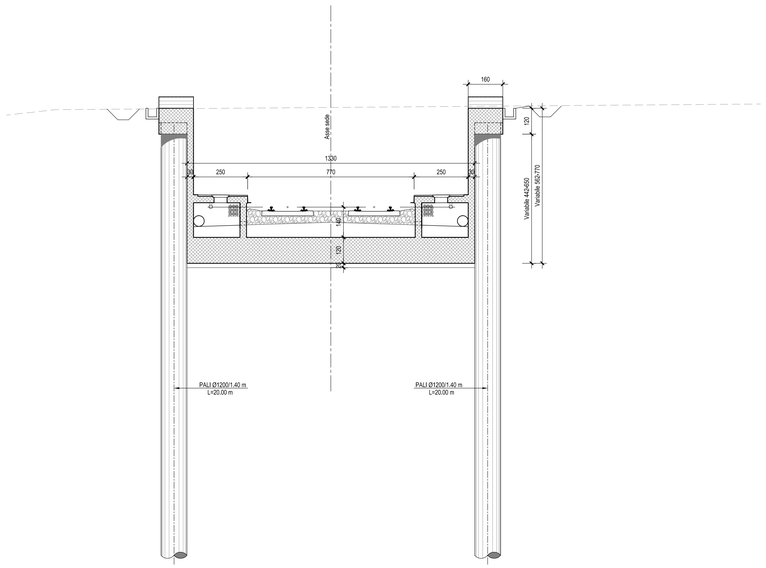

SEZIONE 4-4-Scala 1:100

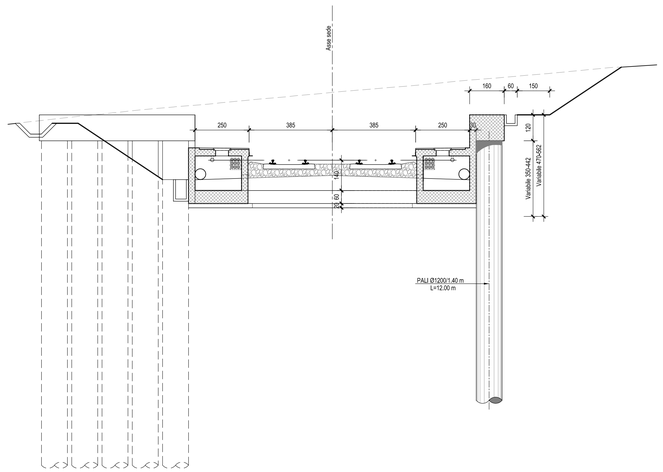

N.B.: Per la tabella materiali e incidenze armature delle Opere Civili si rimanda all'elaborato LI0202 D78 RH OC0000 001

COMMITTENTE:

RFI RETE FERROVIARIA ITALIANA
GRUPPO FERROVIE DELLO STATO ITALIANE

PROGETTAZIONE:

ITALFERR
GRUPPO FERROVIE DELLO STATO ITALIANE

INFRASTRUTTURE FERROVIARIE STRATEGICHE DEFINITE DALLA LEGGE OBIETTIVO N.443/01

U.O. INFRASTRUTTURE SUD

PROGETTO DEFINITIVO

LINEA PESCARA - BARI
RADDOPPIO DELLA TRATTA FERROVIARIA TERMOLI - LESINA
LOTTI 2 e 3 - RADDOPPIO TERMOLI - RIPALTA

Opere D'Arte Minori
TR05 - Paratia BP/BD KM 6+945.150
Sezioni trasversali

SCALA: 1:100

COMMESSA	LOTTO	FASE	ENTE	TIPO DOC.	OPERA/DISCIPLINA	PROGR.	REV.
LI02	02	D	78	WA	TR0505	002	A

Rev.	Descrizione	Redatto	Data	Verificato	Data	Approvato	Data	Autorizzato Data
A	Emissione Esecutiva	M. Perrino	Ottobre 2018	A. Forcina	Ottobre 2018	B. Bianchi	Ottobre 2018	D. Tiberti Ottobre 2018

File: LI0202D78WATR0505002A.DWG n. Elab.: