PIANTA MURI
Scala 1:100

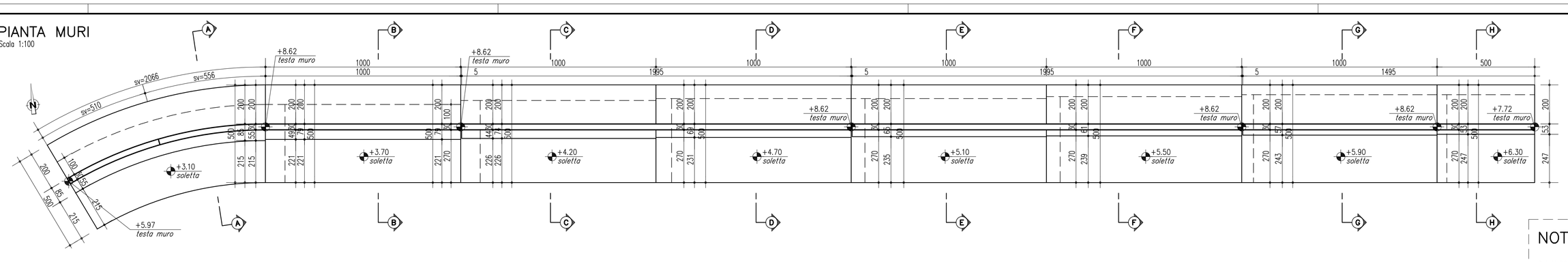

SEZIONE LONGITUDINALE (sviluppo al piede della parete)
Scala 1:50

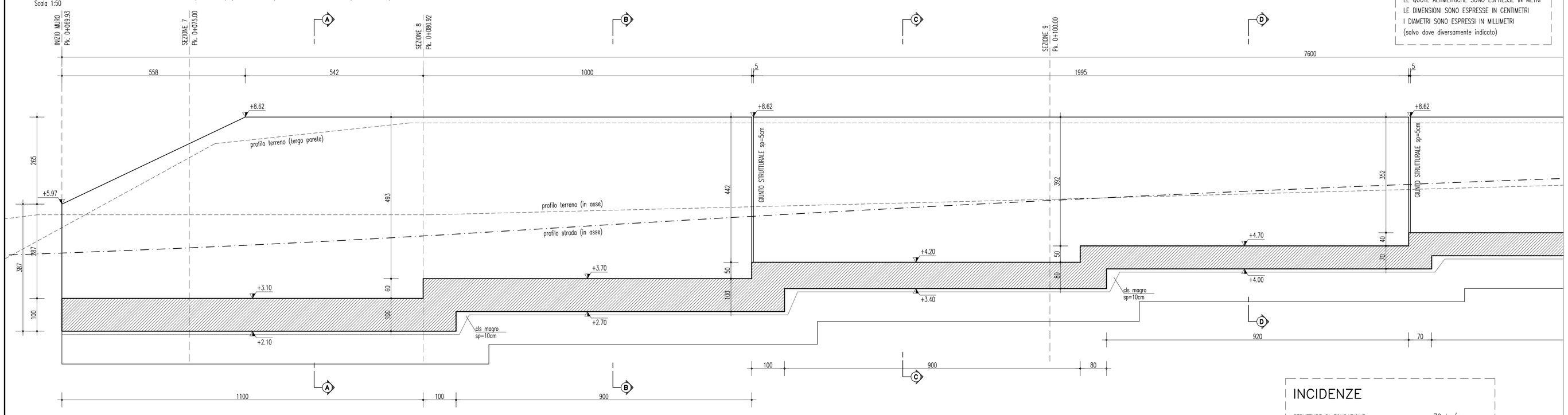

NOTE GENERALI

GLI ANGOLI SONO ESPRESSI IN GRADI SESSADECIMALI
LE QUOTE ALTIMETRICHE SONO ESPRESSE IN METRI
LE DIMENSIONI SONO ESPRESSE IN CENTIMETRI
I DIAMETRI SONO ESPRESSI IN MILLIMETRI
(salvo dove diversamente indicato)

INCIDENZE

STRUTTURE DI FONDAZIONE	70 kg/mc
ELEVAZIONE MURI DI SOSTEGNO =	100 kg/mc

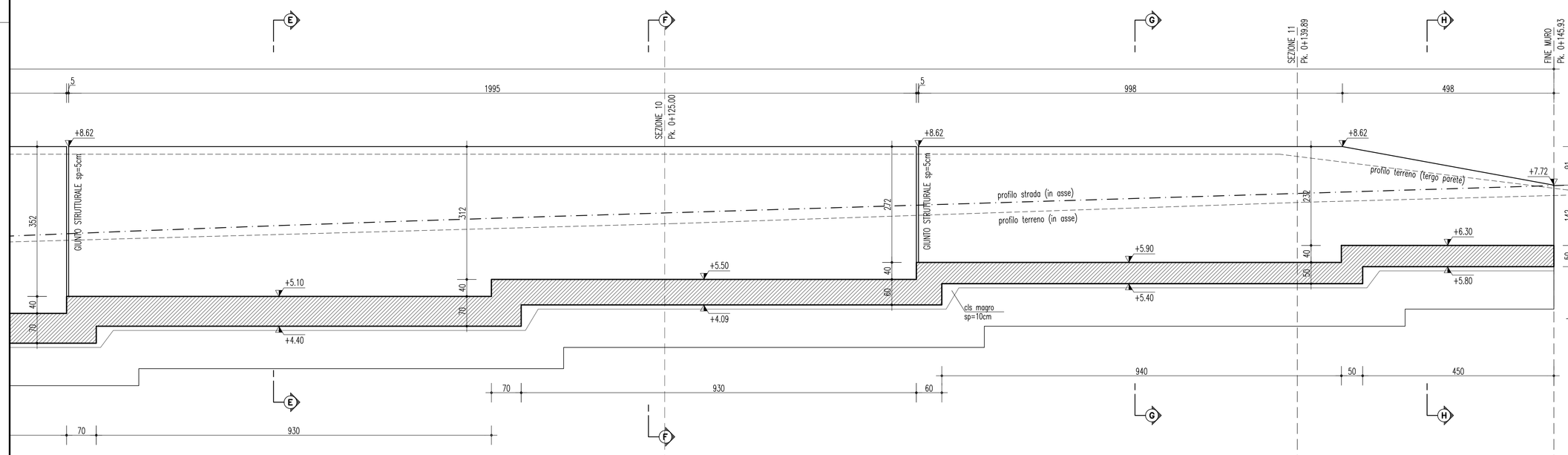

SEZIONE TIPO ARCHITETTURA TECNICA
Scala 1:50

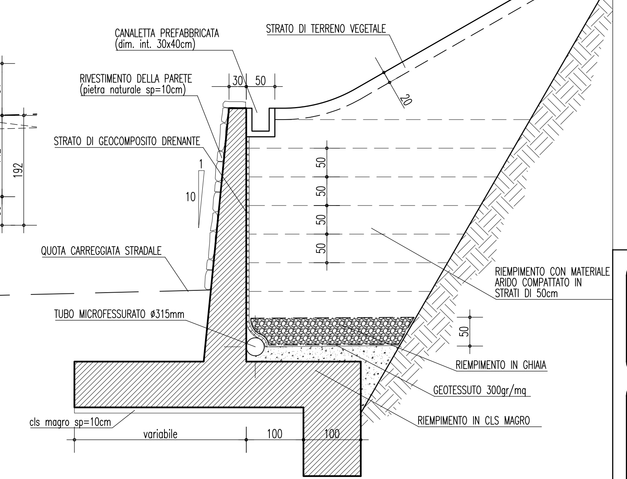

SEZIONE A–A
Scala 1:50

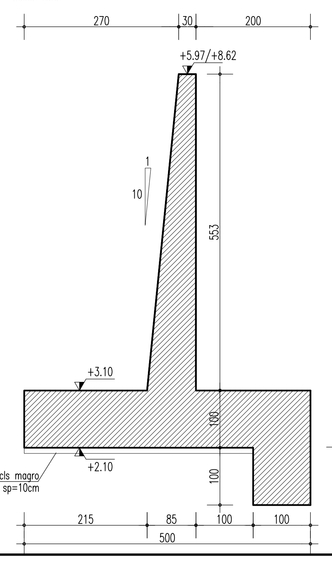

SEZIONE B–B
Scala 1:50

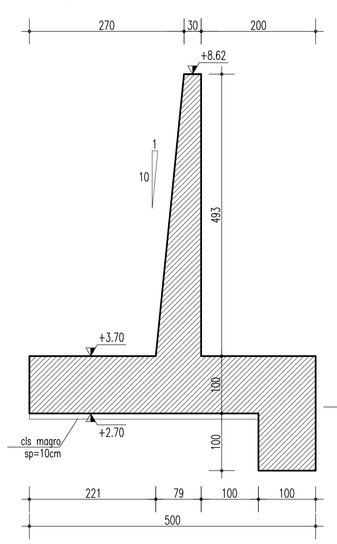

SEZIONE C–C
Scala 1:50

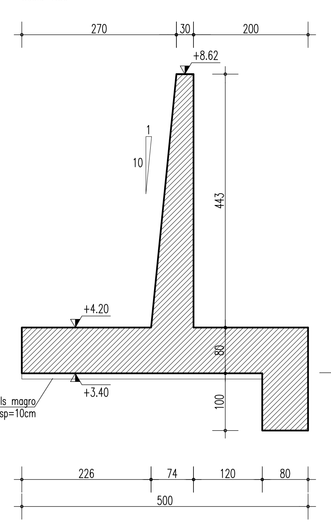

SEZIONE D–D
Scala 1:50

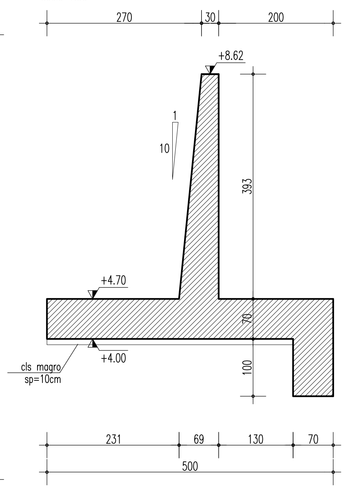

SEZIONE E–E
Scala 1:50

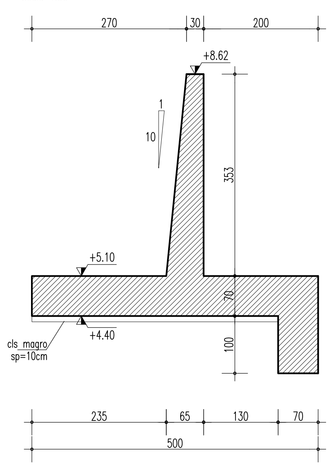

SEZIONE F–F
Scala 1:50

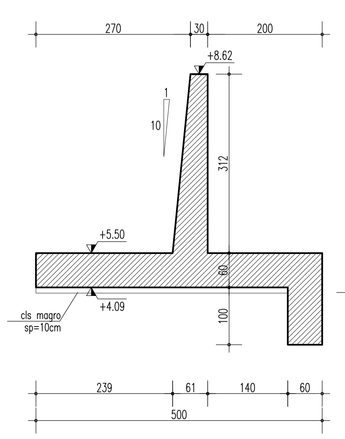

SEZIONE G–G
Scala 1:50

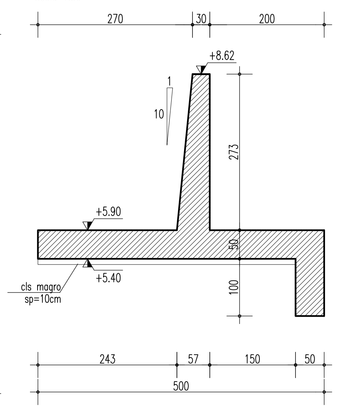

SEZIONE H–H
Scala 1:50

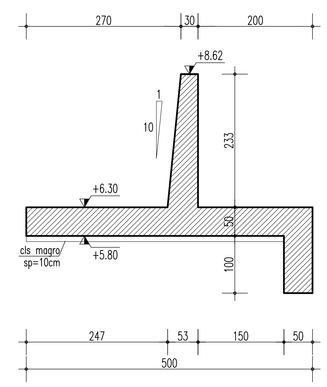

NOTE GENERALI

CEMENTO ARMATO STRUTTURALE

CALCESTRUZZO MAGRO
- Classe di esposizione ambientale: X0 (UNI 11104 e UNI EN 206–1)
- Classe di resistenza: CLASSE C12/15

CONGLOMERATO CEMENTIZIO PER FONDAZIONI
- Classe di esposizione ambientale: XC2 (UNI 11104 e UNI EN 206–1)
- Classe di resistenza: CLASSE C25/30
- Rapporto A/C massimo: 0,50
- Classe di consistenza: S4
- Diametro massimo degli aggregati: 32 mm

CONGLOMERATO CEMENTIZIO PER ELEVAZIONI
- Classe di esposizione ambientale: XC4–XS1–XF2 (UNI 11104 e UNI EN 206–1)
- Classe di resistenza: CLASSE C32/40
- Rapporto A/C massimo: 0,50
- Classe di consistenza: S4
- Diametro massimo degli aggregati: 32 mm

ACCIAIO PER CONGLOMERATO CEMENTIZIO ARMATO

ACCIAIO PER CONGLOMERATO CEMENTIZIO ARMATO

Per le armature metalliche si adottano tondini in acciaio del tipo B450C controllato in stabilimento che presentano le seguenti caratteristiche:

– Tensione di snervamento caratteristica	fyk = 450 N/mm²
– Tensione caratteristica a rottura	ftk = 540 N/mm²
– Resistenza di calcolo	fyd = fyk/g= 391,30 N/mm²
– Deformazione caratteristica al carico massimo	euk = 7,5 %
– Deformazione di progetto	eud = 6,75 %

COPRIFERRO
- Copriferro nominale : Cnom = Cmin+h
- FONDAZIONI : Copriferro minimo (Cmin) = 40 mm
- ELEVAZIONI : Copriferro minimo (Cmin) = 45 mm
- Tolleranza (h) = 5 mm

QUADRO DI UNIONE

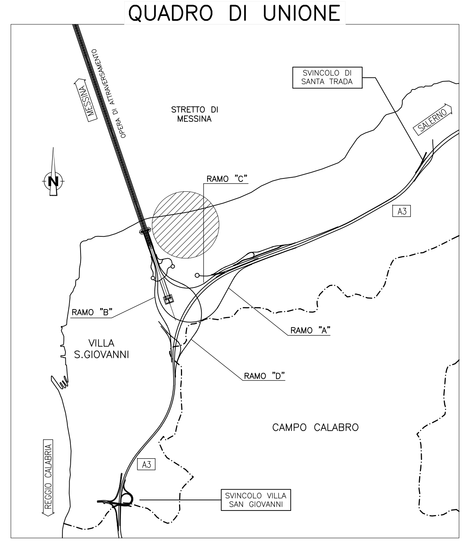

Stretto di Messina

Concessionaria per la progettazione, realizzazione e gestione del collegamento stabile tra la Sicilia e il Continente
Organismo di Diritto pubblico
(Legge n° 1158 del 17 dicembre 1971, modificata dal D.Lgs. n° 114 del 24 aprile 2003)

EurolinK

PONTE SULLO STRETTO DI MESSINA

PROGETTO DEFINITIVO

EUROLINK S.C.p.A.
IMPREGILO S.p.A. (Mandataria)
SOCIETA' ITALIANA PER CONDOTTE D'ACQUA S.p.A. (Mandante)
COOPERATIVA MURATORI E CEMENTISTI - C.M.C. di Ravenna Soc. Coop. a.r.l. (Mandante)
SACYR S.A.U. (Mandante)
ISHIKAWAJIMA - HARIMA HEAVY INDUSTRIES CO. Ltd. (Mandante)
A.C.I. S.C.P.A. - CONSORZIO STABILE (Mandante)

IL PROGETTISTA	IL CONTRAENTE GENERALE	STRETTO DI MESSINA	STRETTO DI MESSINA
SINA Dott. Ing. F. Collo Ordine Ingegneri Milano n° 20355 Eurolink Dott. Ing. E. Pagani Ordine Ingegneri Milano n° 15408	Project Manager (Ing. P.P. Marcheselli)	Direttore Generale e RUP Validazione (Ing. G. Fiammenghi)	Amministratore Delegato (Dott. P. Ciucci)

OPERA D'ATTRAVERSAMENTO
PG0087_F0

ATTIVITA DI CARATTERE GENERALE
SISTEMAZIONI ESTERNE ED OPERE ACCESSORIE
CALABRIA – SISTEMAZIONE FINALE DELLE AREE DI CANTIERE
VIABILITA' DI ACCESSO PIAZZA – CARPENTERIA MURI DI SOSTEGNO: PROFILO E SEZIONI

CODICE: C G 0 7 0 0 P P Z D G T C O P S E 0 0 0 0 0 0 1 9 F0
SCALA: Varie

REV.	DATA	DESCRIZIONE	REDATTO	VERIFICATO	APPROVATO
F0	20-06-2011	EMISSIONE FINALE	E.PASSADORE	G.SCIUTO	F.COLLA

NOME DEL FILE: PG0087_F0.dwg