SCAVI E BONIFICHE	
STERRO	2,44 mq
SCOTICO	30,71 m
BONIFICA	12,28 mq
RILEVATI	
RILEVATO	136,85 mq
TERRENO VEGETALE	22,46 m
ANTICAPILLARE	15,27 mq
SOVRASTRUTTURA	
BALLAST	4,22 mq
SUBBALLAST	12,70 m
SUPER COMPATTATO	18,08 m
STRADELLO F.S.	5,70 m

SEZIONE N. : 143
Q. PROGETTO : 35,94
DIST.PROG. : 7+100,00

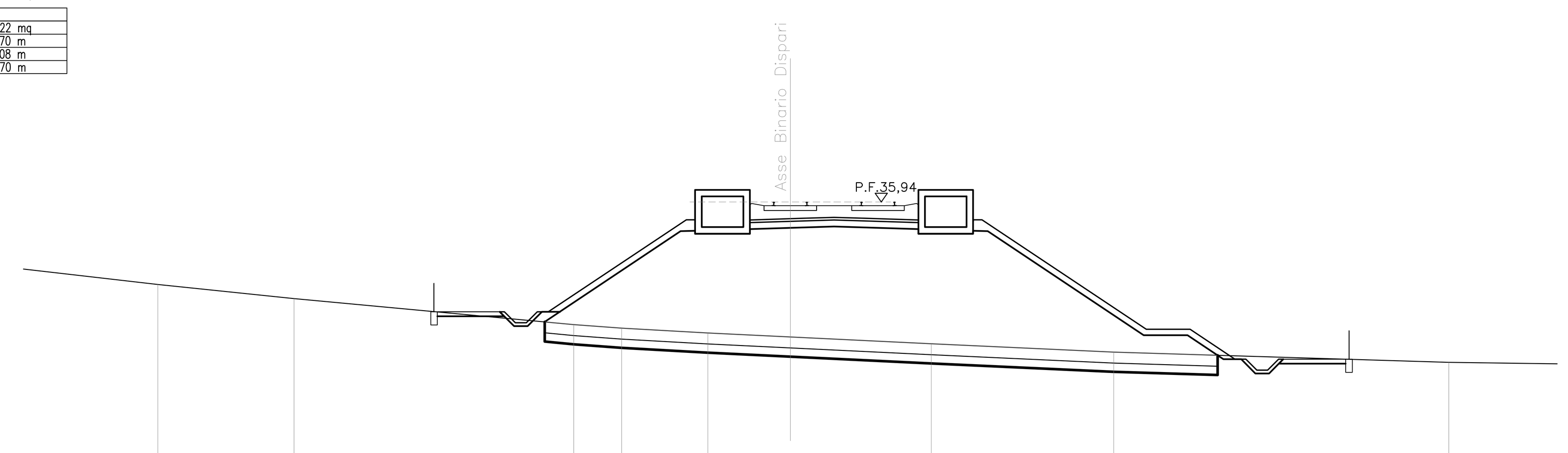

SCALA 1:200

Q.RIF. 20,00

QUOTE TERRENO	32,17	31,53	30,35	30,18	29,96	29,78	29,47	29,09	28,62	
DIST. TERRENO	6,56	6,22	12,77	2,18	3,94	3,76	6,44	8,33	15,29	8,42
QUOTE PROGETTO	30,51	35,13 35,13 35,05	35,05 35,13 35,13	30,13	30,13	28,93				
DIST. PROGETTO	6,92	0,40	12,70	0,40	7,50	2,00	1,80			

SOVRASTRUTTURA	
BALLAST	4.28 mq

SEZIONE N. : 144
Q. PROGETTO : 35.95
DIST.PROG. : 7+150.00

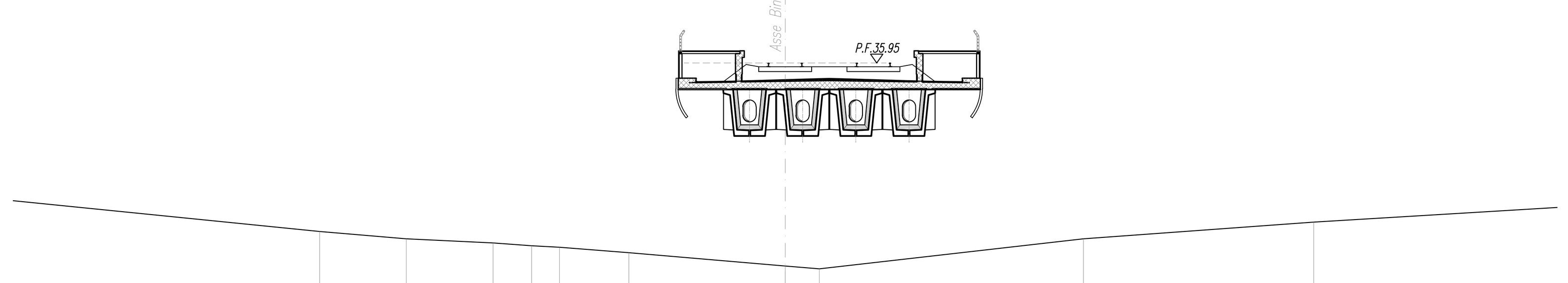

SCALA 1:200

Q.RIF. 18.00

QUOTE TERRENO	28.33	28.00	27.81	27.68	27.62	27.37	26.77	26.64	28.00	28.75
DIST.PARZIALI TERRENO	16.66	3.93	3.94	1.74	1.27	3.15	7.09	1.55	11.98	10.44
QUOTE PROGETTO										
DIST.PARZIALI PROGETTO										

SOVRASTRUTTURA	
BALLAST	4.22 mq

SEZIONE N. : 145
Q. PROGETTO : 35.89
DIST.PROG. : 7+200.00

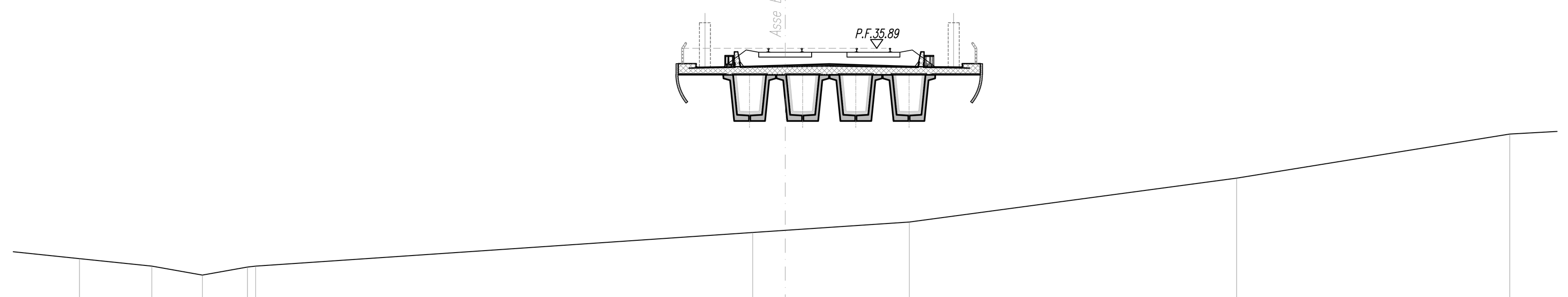

SCALA 1:200

Q.RIF. 17.00

QUOTE TERRENO	26.34	26.00	25.59	25.96	26.00	27.53	27.63	28.00	30.00	32.00
DIST.PARZIALI TERRENO	3.29	2.29	2.05	0.17	22.53	1.47	5.63	14.84	12.39	
QUOTE PROGETTO										
DIST.PARZIALI PROGETTO										

SCAVI E BONIFICHE	
STERRO	3,56 mq
SCOTICO	29,81 m
BONIFICA	7,97 mq
SCAVO A GRADONI	16,69 m
RILEVATI	
RILEVATO	117,81 mq
TERRENO VEGETALE	21,39 m
ANTICAPILLARE	14,75 mq
SOVRASTRUTTURA	
BALLAST	4,22 mq
SUBBALLAST	12,70 m
SUPER COMPATTATO	18,08 m
STRADELLO F.S.	5,70 m

SEZIONE N. : 146
Q. PROGETTO : 35,83
DIST.PROG. : 7+250,00

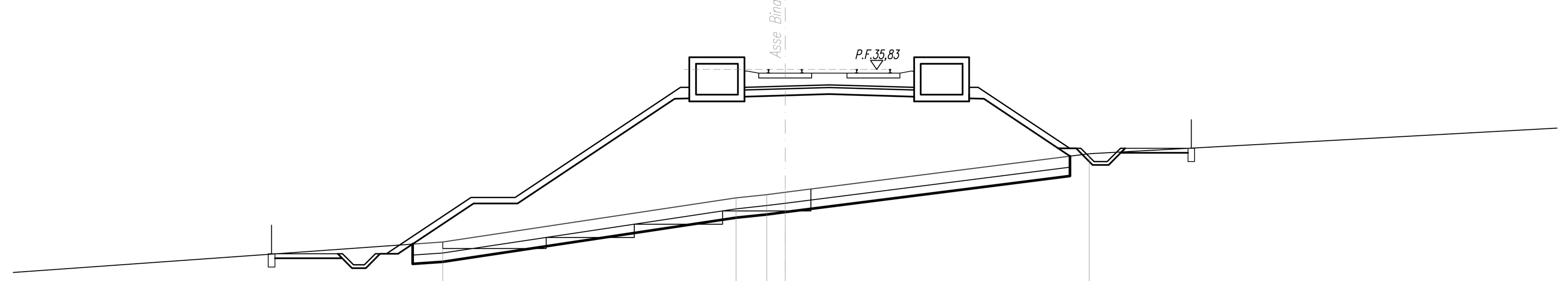

SCALA 1:200

Q.RIF. 18,00

QUOTE TERRENO	28,00	30,00	30,15	30,26	32,00			
DIST.PARZIALI TERRENO	28,22	13,30	1,39	0,84	13,79	23,99		
QUOTE PROGETTO	27,46	30,02	30,02	35,02 35,02 34,94	34,94 35,02 35,02	32,25 31,95		
DIST.PARZIALI PROGETTO	3,83	2,00	7,50	0,40	12,70	0,40	4,15	0,45

SCAVI E BONIFICHE	
STERRO	4,16 mq
SCOTICO	21,19 m
BONIFICA	8,48 mq
RILEVATI	
RILEVATO	58,14 mq
TERRENO VEGETALE	11,53 m
ANTICAPILLARE	10,51 mq
SOVRASTRUTTURA	
BALLAST	3,56 mq
SUBBALLAST	7,70 m
SUPER COMPATTATO	8,08 m
STRADELLO F.S.	5,70 m

SEZIONE N. : 147
Q. PROGETTO : 35.77
DIST.PROG. : 7+300.00

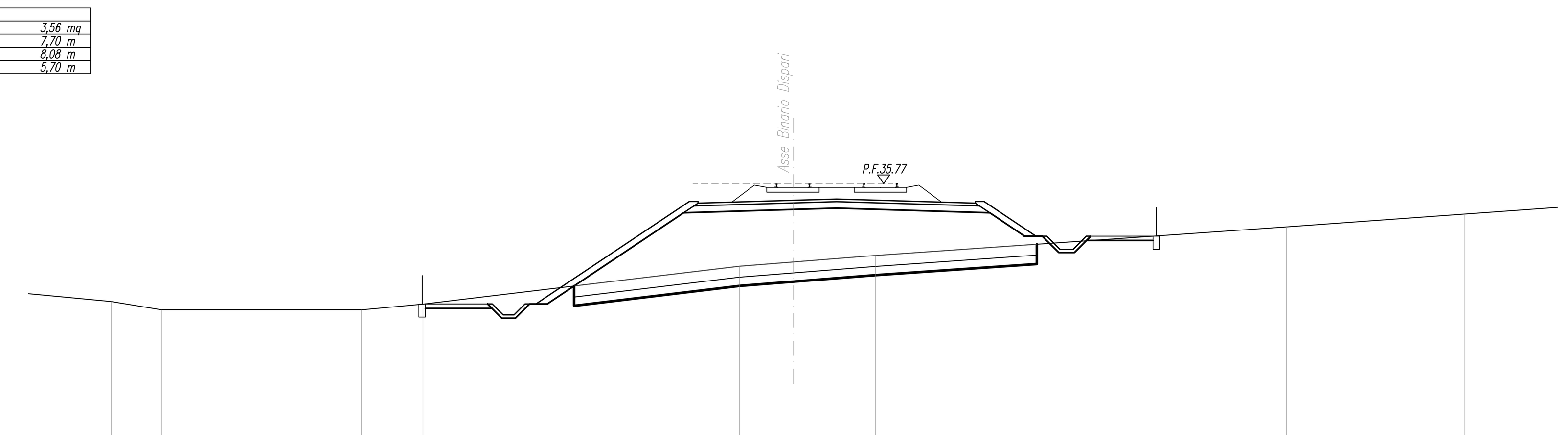

SCALA 1:200

Q.RIF. 19.00

QUOTE TERRENO	30.39	30.00	30.00	30.26	32.00	32.19	32.49	33.80	34.38
DIST.PARZIALI TERRENO	5.15	2.33	9.14	2.82	14.49	2.46	3.77	18.83	8.14
QUOTE PROGETTO	31.02	34.96 34.96 34.88	34.88 34.96 34.96	33.03					
DIST.PARZIALI PROGETTO	5.91	0.40	12.70	0.40	2.88				

SCAVI E BONIFICHE	
STERRO	6,21 mq
SCOTICO	11,58 m
BONIFICA	5,36 mq
RILEVATI	
RILEVATO	9,99 mq
TERRENO VEGETALE	2,64 m
ANTICAPILLARE	6,73 mq
SOVRASTRUTTURA	
BALLAST	4,18 mq
SUBBALLAST	12,70 m
SUPER COMPATTATO	12,89 m

SEZIONE N. : 148
Q. PROGETTO : 35.72
DIST.PROG. : 7+350.00

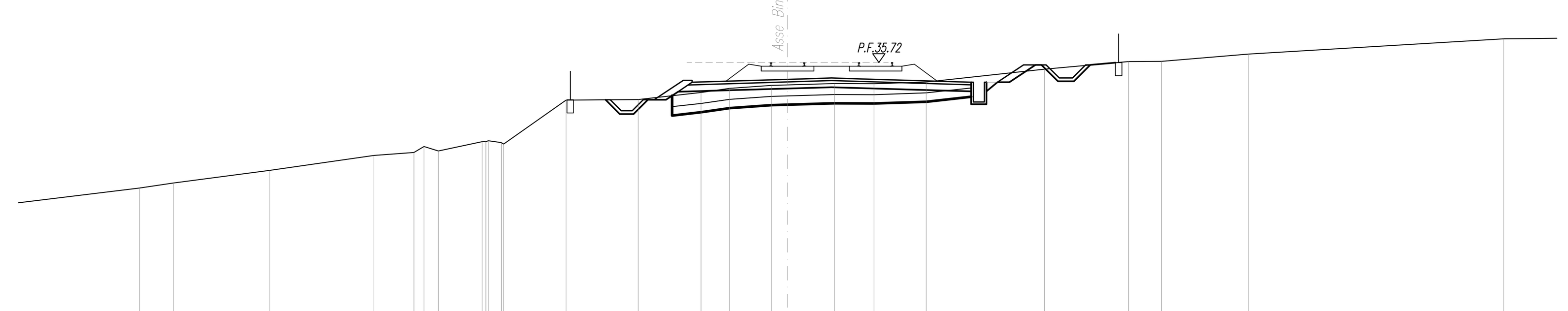

SCALA 1:200

Q.RIF. 19.00

QUOTE TERRENO	30.00, 30.23, 30.81, 31.48, 31.62, 31.89, 31.69, 32.11, 32.11, 32.16, 32.07, 32.00, 34.00, 34.03, 34.35, 34.54, 34.67, 34.69, 34.76, 34.75, 34.83, 35.41, 35.76, 35.77, 36.10, 36.80
DIST.PARZIALI TERRENO	8.98, 1.55, 4.40, 4.73, 1.83, 0.46, 0.65, 1.99, 0.59, 2.84, 3.28, 2.85, 1.30, 1.91, 0.73, 2.13, 1.79, 2.38, 5.38, 3.84, 1.49, 3.96, 11.62
QUOTE PROGETTO	34.13, 34.90 34.90 34.82, 34.82 35.25
DIST.PARZIALI PROGETTO	1.15, 0.40, 13.90, 0.65

SOVRASTRUTTURA	
BALLAST	4,16 mq

SEZIONE N. : 149
Q. PROGETTO : 35.66
DIST.PROG. : 7+400.00

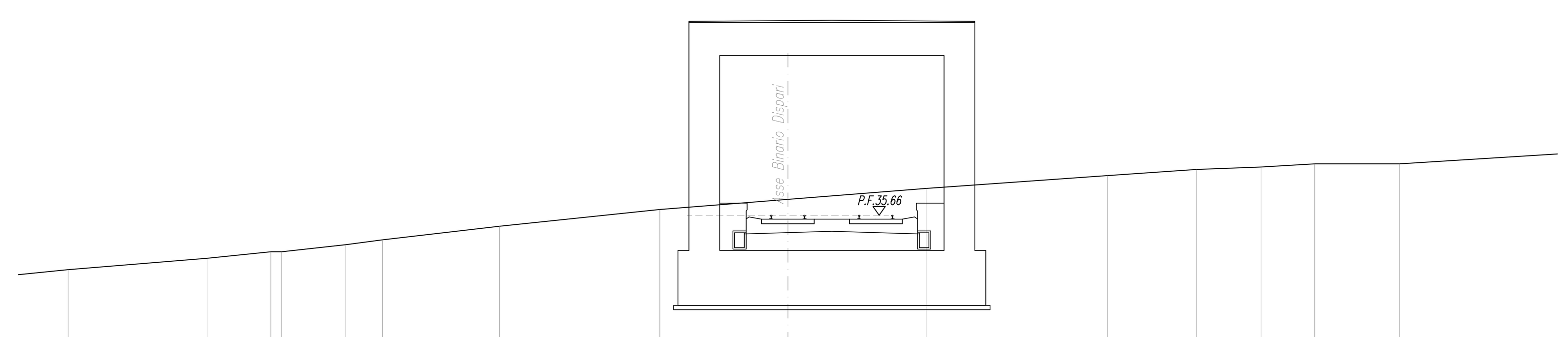

SCALA 1:200

Q.RIF. 22.00

QUOTE TERRENO	33.19, 33.70, 34.00, 34.00, 34.31, 34.54, 35.15, 35.92, 36.38, 36.88, 37.47, 37.74, 37.85, 38.00, 38.00
DIST.PARZIALI TERRENO	6.32, 2.90, 0.49, 2.92, 1.66, 5.32, 7.29, 5.83, 6.29, 8.26, 4.06, 2.93, 2.44, 3.85, 7.56
QUOTE PROGETTO	
DIST.PARZIALI PROGETTO	

SCAVI E BONIFICHE	
STERRO	260,11 mq
SOVRASTRUTTURA	
BALLAST	3,12 mq
SUBBALLAST	7,04 m
SUPER COMPATTATO	

SEZIONE N. : 150
Q. PROGETTO : 35.60
DIST.PROG. : 7+450.00

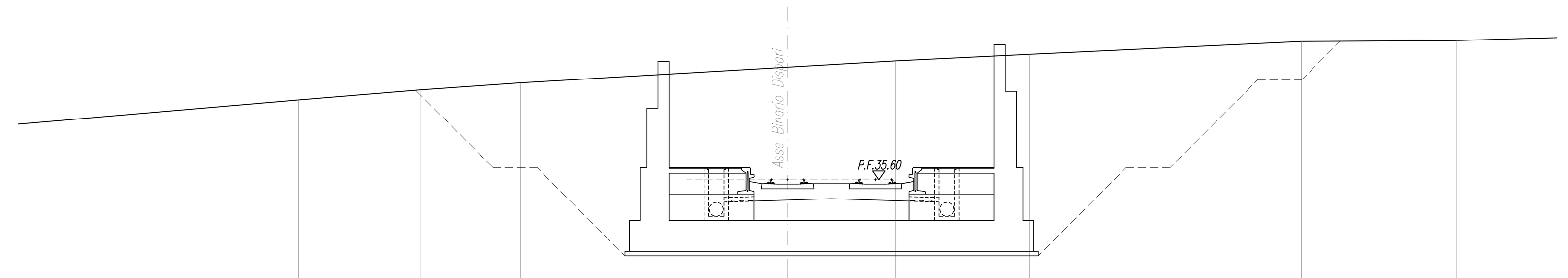

SCALA 1:200

Q.RIF. 25.00

QUOTE TERRENO	39.22	39.68	40.00	40.71	40.99	41.30	41.88	41.92	
DIST.PARZIALI TERRENO	14.29	5.54	4.57	12.14	4.91	6.10	12.38	7.04	7.07
QUOTE PROGETTO	40.01	36.15	36.15	41.65					
DIST.PARZIALI PROGETTO	5.78	16.44	8.23						

COMMITTENTE:

RFI RETE FERROVIARIA ITALIANA
GRUPPO FERROVIE DELLO STATO ITALIANE

PROGETTAZIONE:

ITALFERR
GRUPPO FERROVIE DELLO STATO ITALIANE

INFRASTRUTTURE FERROVIARIE STRATEGICHE DEFINITE DALLA LEGGE OBIETTIVO N.443/01

U.O. INFRASTRUTTURE SUD

PROGETTO DEFINITIVO

LINEA PESCARA - BARI
RADDOPPIO DELLA TRATTA FERROVIARIA TERMOLI - LESINA
LOTTI 2 e 3 - RADDOPPIO TERMOLI - RIPALTA

IF - INFRASTRUTTURA FERROVIARIA

SEZIONI TRASVERSALI
Tavola 15 di 59

SCALA: 1:200

COMMESSA	LOTTO	FASE	ENTE	TIPO DOC.	OPERA/DISCIPLINA	PROGR.	REV.
LI02	02	D	78	W9	IF0000	015	B

Rev.	Descrizione	Redatto	Data	Verificato	Data	Approvato	Data	Autorizzato Data
A	Emissione esecutiva	C. Di Serio	Novembre 2018	A. Forcina	Novembre 2018	B. Bianchi	Novembre 2018	D. Tiberti Maggio 2019
B	Emissione esecutiva	C. Di Serio	Maggio 2019	D.Caputo	Maggio 2019	B. Bianchi	Maggio 2019	

File: LI0202D78W9IF0000015B.DWG