SCAVI E BONIFICHE	
STERRO	2.90 mq
SCOTICO	14.52 m
BONIFICA	2.91 mq
RILEVATI	
RILEVATO	14.13 mq
TERRENO VEGETALE	3.45 m
ANTICAPILLARE	7.21 mq
SOVRASTRUTTURA	
BALLAST	4.20 mq
SUBBALLAST	12.70 m
SUPER COMPATTATO	13.08 m
STRADELLO F.S.	5.70 m

SEZIONE N. : 167
Q. PROGETTO : 28.92
DIST.PROG. : 8+300.00

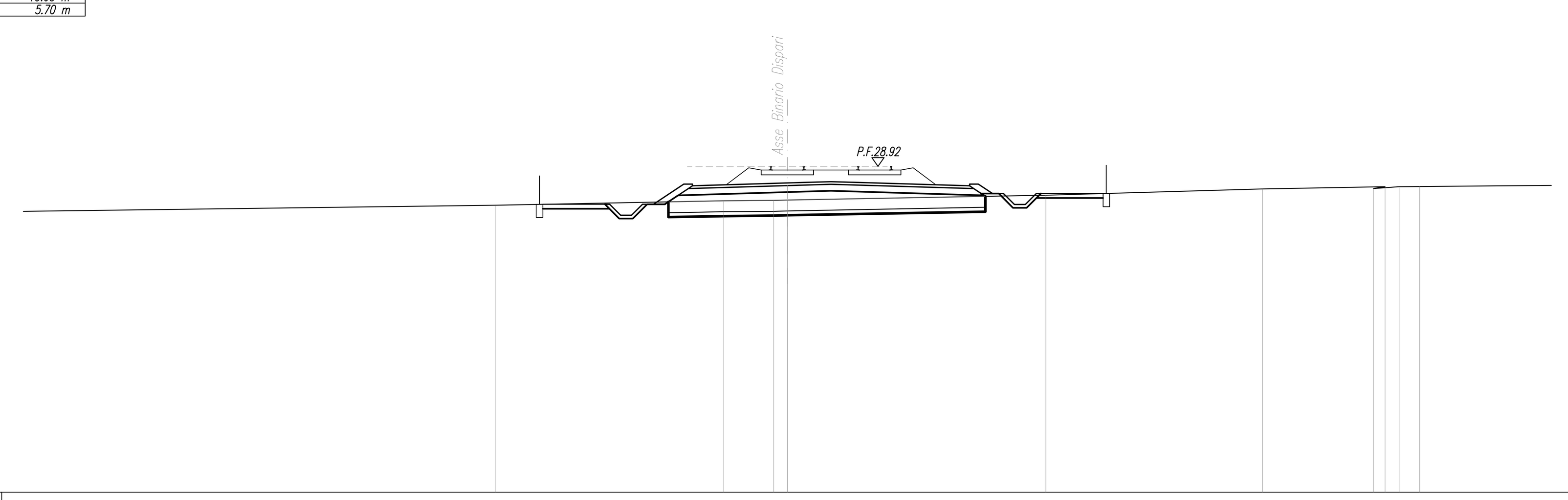

SCALA 1:200

Q.RIF. 14.00

QUOTE TERRENO	27.14 · 27.35 · 27.36 · 27.38 · 27.60 · 27.89 · 27.91 · 27.99 · 27.99 · 28.00
DIST.PARZIALI TERRENO	24.68 · 10.44 · 2.29 · 0.63 · 11.84 · 9.92 · 5.08 · 0.53 · 0.64 · 0.94 · 7.85
QUOTE PROGETTO	27.28 · 28.11 · 28.11 · 28.03 · 28.03 · 28.11 · 28.11 · 27.56
DIST.PARZIALI PROGETTO	1.24 · 0.40 · 12.70 · 0.40 · 0.83

SCAVI E BONIFICHE	
STERRO	2.81 mq
SCOTICO	19.07 m
BONIFICA	3.82 mq
RILEVATI	
RILEVATO	43.02 mq
TERRENO VEGETALE	8.91 m
ANTICAPILLARE	9.44 mq
SOVRASTRUTTURA	
BALLAST	4.18 mq
SUBBALLAST	12.70 m
SUPER COMPATTATO	13.08 m
STRADELLO F.S.	5.70 m

SEZIONE N. : 168
Q. PROGETTO : 28.32
DIST.PROG. : 8+350.00

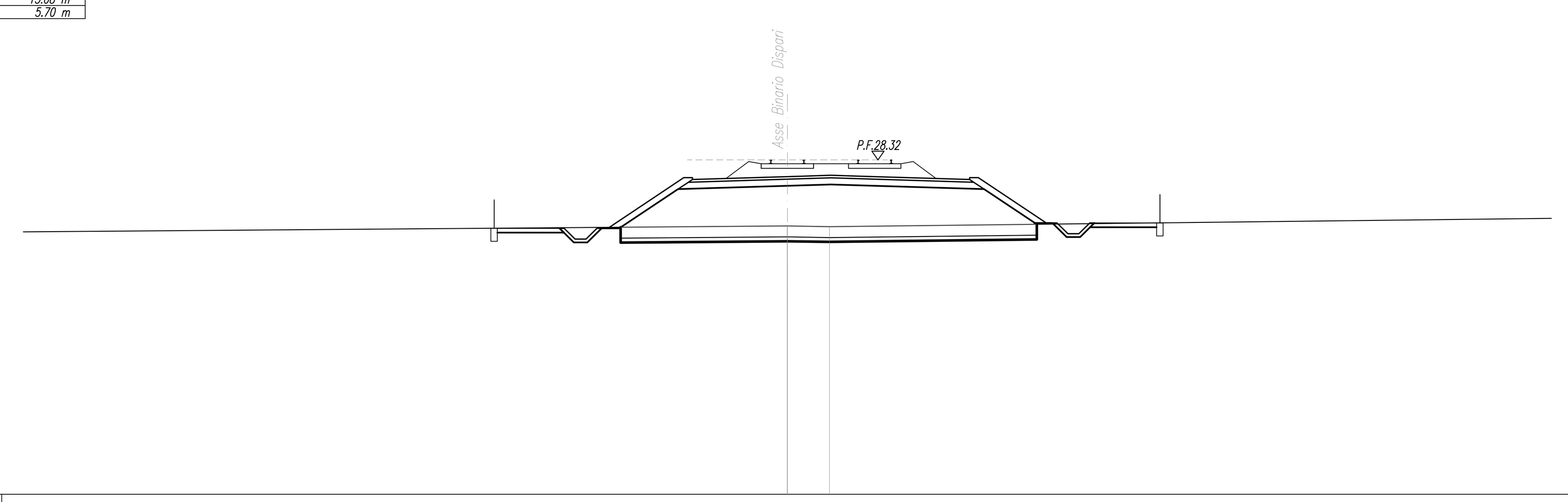

SCALA 1:200

Q.RIF. 13.00

QUOTE TERRENO	25.29 · 25.29 · 25.27
DIST.PARZIALI TERRENO	44.89 · 1.93 · 37.69
QUOTE PROGETTO	25.23 · 27.51 · 27.51 · 27.43 · 27.43 · 27.51 · 27.51 · 25.38
DIST.PARZIALI PROGETTO	3.42 · 0.40 · 12.70 · 0.40 · 3.19

SCAVI E BONIFICHE	
STERRO	3.17 mq
SCOTICO	22.61 m
BONIFICA	4.53 mq
RILEVATI	
RILEVATO	68.73 mq
TERRENO VEGETALE	13.18 m
ANTICAPILLARE	11.23 mq
SOVRASTRUTTURA	
BALLAST	4.20 mq
SUBBALLAST	12.70 m
SUPER COMPATTATO	13.08 m
STRADELLO F.S.	5.70 m

SEZIONE N. : 169
Q. PROGETTO : 27.72
DIST.PROG. : 8+400.00

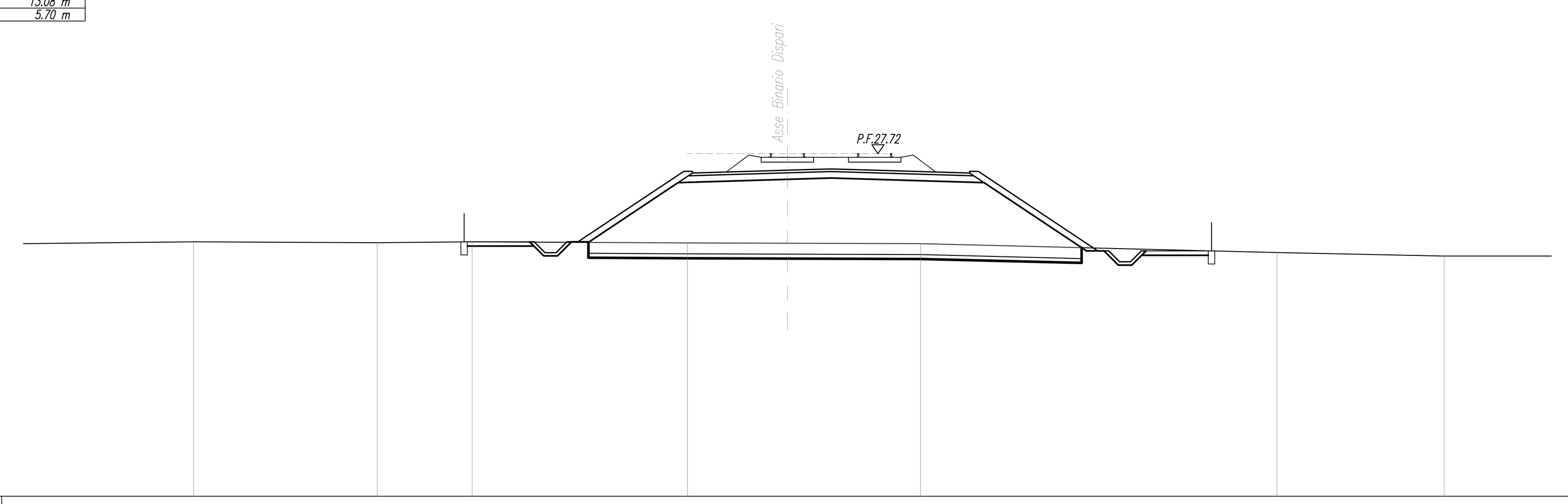

SCALA 1:200

Q.RIF. 12.00

QUOTE TERRENO	23.68 · 23.63 · 23.68 · 23.62 · 23.61 · 23.59 · 23.18 · 23.02
DIST.PARZIALI TERRENO	10.41 · 8.41 · 4.35 · 9.87 · 4.58 · 6.10 · 16.33 · 7.66 · 5.84
QUOTE PROGETTO	23.65 · 26.91 · 26.91 · 26.83 · 26.83 · 26.91 · 26.91 · 23.39
DIST.PARZIALI PROGETTO	4.88 · 0.40 · 12.70 · 0.40 · 5.28

SCAVI E BONIFICHE	
STERRO	2.86 mq
SCOTICO	31.76 m
BONIFICA	6.36 mq
RILEVATI	
RILEVATO	119.37 mq
TERRENO VEGETALE	23.39 m
ANTICAPILLARE	15.66 mq
SOVRASTRUTTURA	
BALLAST	4.20 mq
SUBBALLAST	12.70 m
SUPER COMPATTATO	13.08 m
STRADELLO F.S.	5.70 m

SEZIONE N. : 170
Q. PROGETTO : 27.12
DIST.PROG. : 8+450.00

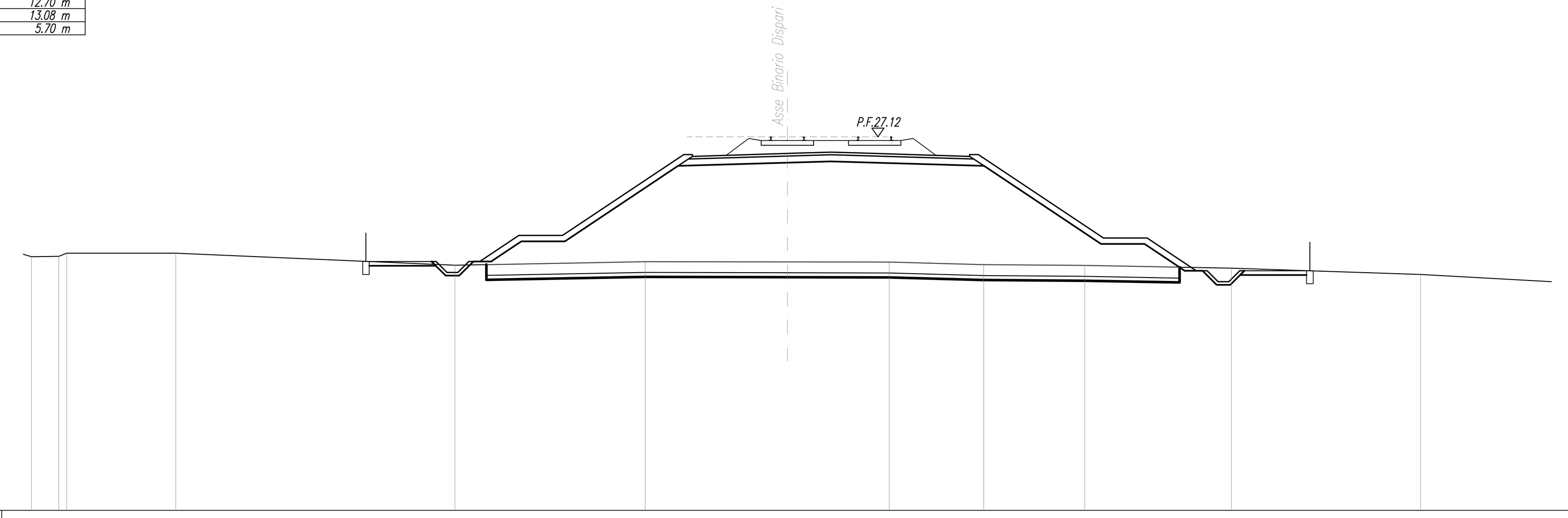

SCALA 1:200

Q.RIF. 10.00

QUOTE TERRENO	21.63 · 21.65 · 21.79 · 21.79 · 21.24 · 21.40 · 21.39 · 21.38 · 21.26 · 21.23 · 21.10 · 20.81
DIST.PARZIALI TERRENO	0.59 · 1.25 · 0.37 · 5.00 · 12.79 · 8.72 · 6.51 · 4.67 · 4.33 · 4.63 · 6.72 · 8.67 · 9.48
QUOTE PROGETTO	21.26 · 22.60 · 22.60 · 26.31 · 26.31 · 26.23 · 26.23 · 26.31 · 26.31 · 22.48 · 22.48 · 21.13
DIST.PARZIALI PROGETTO	2.02 · 2.00 · 5.55 · 0.40 · 12.70 · 0.40 · 5.74 · 2.00 · 2.02

SOVRASTRUTTURA	
BALLAST	4.20 mq

SEZIONE N. : 171
Q. PROGETTO : 26.52
DIST.PROG. : 8+500.00

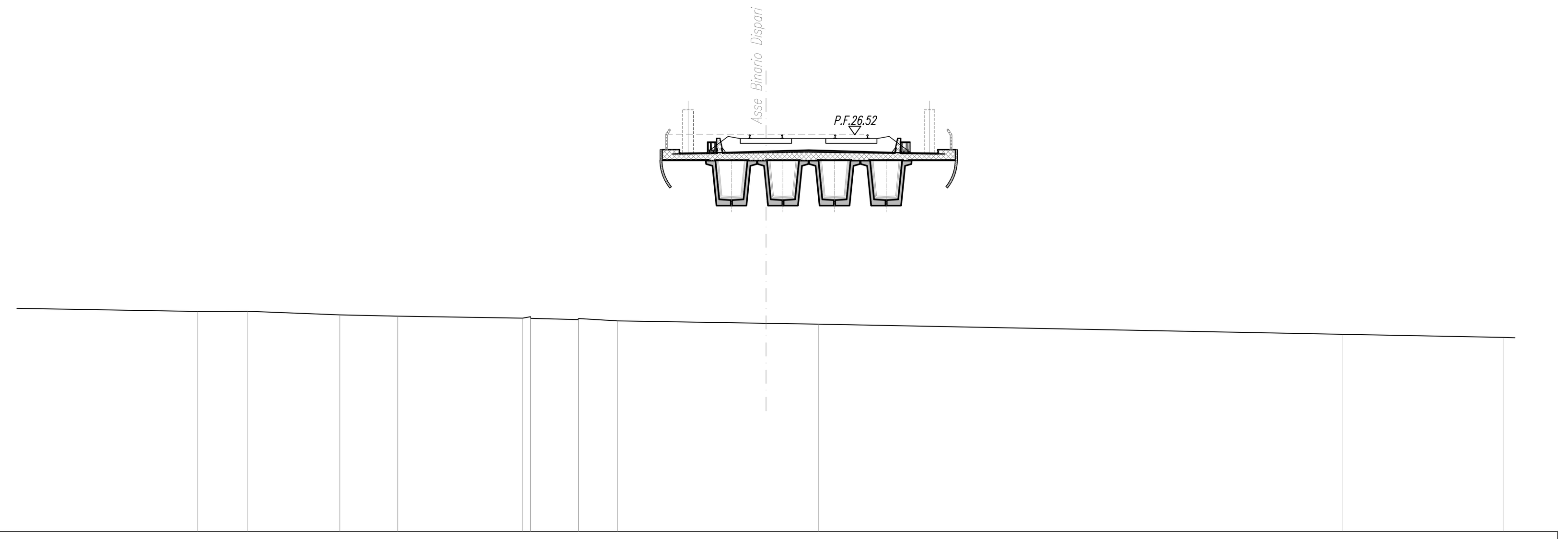

SCALA 1:200

Q.RIF. 8.00

QUOTE TERRENO	18.28 · 18.28 · 18.11 · 18.05 · 17.96 · 17.95 · 18.03 · 17.89 · 17.94 · 17.84 · 17.72 · 17.68 · 17.20 · 17.06
DIST.PARZIALI TERRENO	13.42 · 2.31 · 4.32 · 2.71 · 5.84 · 0.37 · 2.23 · 1.83 · 6.94 · 2.45 · 24.51 · 7.52
QUOTE PROGETTO	
DIST.PARZIALI PROGETTO	

SOVRASTRUTTURA	
BALLAST	4.20 mq

SEZIONE N. : 172
Q. PROGETTO : 25.92
DIST.PROG. : 8+550.00

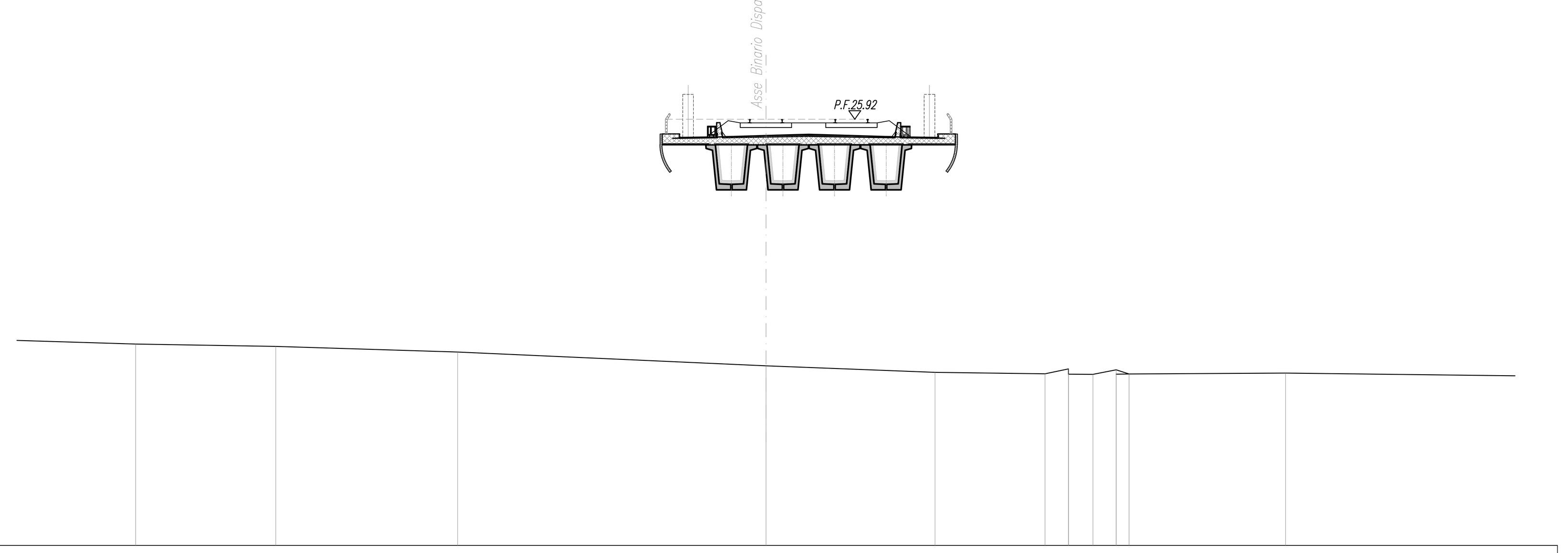

SCALA 1:200

Q.RIF. 6.00

QUOTE TERRENO	15.42 · 15.30 · 15.04 · 14.39 · 14.09 · 14.03 · 14.25 · 14.01 · 14.00 · 14.21 · 14.01 · 14.02 · 14.06
DIST.PARZIALI TERRENO	6.55 · 8.50 · 14.41 · 7.90 · 5.14 · 1.09 · 1.14 · 1.09 · 0.60 · 7.31 · 16.78
QUOTE PROGETTO	
DIST.PARZIALI PROGETTO	

SOVRASTRUTTURA	
BALLAST	4.17 mq

SEZIONE N. : 173
Q. PROGETTO : 25.32
DIST.PROG. : 8+600.00

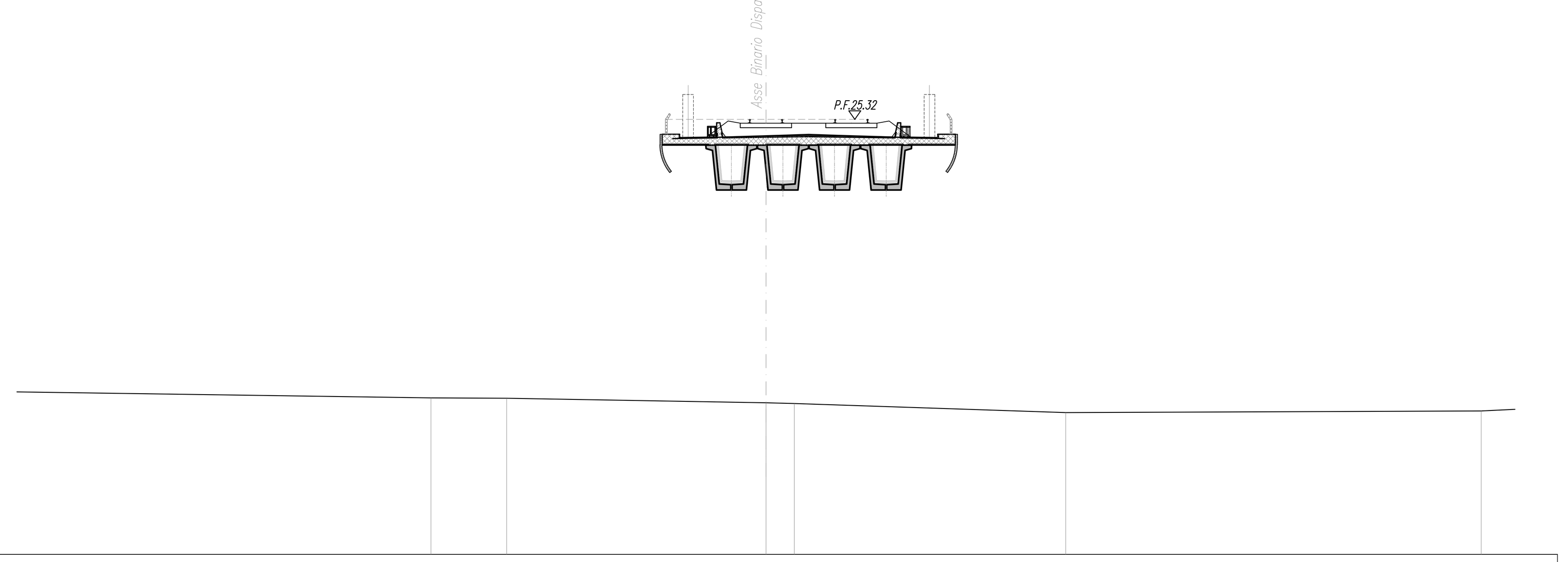

SCALA 1:200

Q.RIF. 5.00

QUOTE TERRENO	12.31 · 12.30 · 12.09 · 12.05 · 11.62 · 11.71
DIST.PARZIALI TERRENO	20.20 · 3.53 · 12.12 · 1.33 · 12.68 · 19.42
QUOTE PROGETTO	
DIST.PARZIALI PROGETTO	

SOVRASTRUTTURA	
BALLAST	4.19 mq

SEZIONE N. : 174
Q. PROGETTO : 24.72
DIST.PROG. : 8+650.00

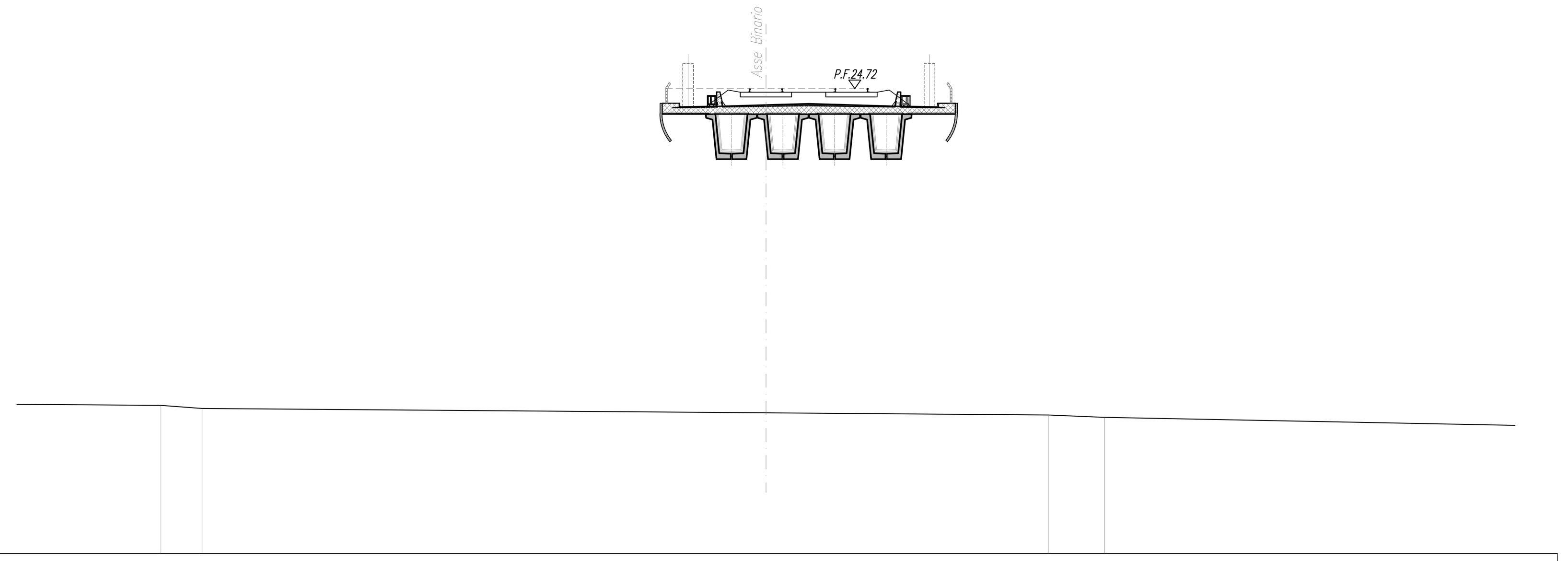

SCALA 1:200

Q.RIF. 3.00

QUOTE TERRENO	9.92 · 9.78 · 9.57 · 9.47 · 9.36
DIST.PARZIALI TERRENO	1.93 · 26.35 · 13.20 · 2.63 · 25.95
QUOTE PROGETTO	
DIST.PARZIALI PROGETTO	

COMMITTENTE:

RFI RETE FERROVIARIA ITALIANA
GRUPPO FERROVIE DELLO STATO ITALIANE

PROGETTAZIONE:

ITALFERR
GRUPPO FERROVIE DELLO STATO ITALIANE

INFRASTRUTTURE FERROVIARIE STRATEGICHE DEFINITE DALLA LEGGE OBIETTIVO N.443/01

U.O. INFRASTRUTTURE SUD

PROGETTO DEFINITIVO

LINEA PESCARA - BARI
RADDOPPIO DELLA TRATTA FERROVIARIA TERMOLI - LESINA
LOTTI 2 e 3 - RADDOPPIO TERMOLI - RIPALTA

IF - INFRASTRUTTURA FERROVIARIA

SEZIONI TRASVERSALI
Tavola 18 di 59

SCALA: 1:200

COMMESSA	LOTTO	FASE	ENTE	TIPO DOC.	OPERA/DISCIPLINA	PROGR.	REV.
LI02	02	D	78	W9	IF0000	018	B

Rev.	Descrizione	Redatto	Data	Verificato	Data	Approvato	Data	Autorizzato Data
A	Emissione esecutiva	C. Di Serio	Novembre 2018	A. Forcina	Novembre 2018	B. Bianchi	Novembre 2018	D. Tiberti Maggio 2019
B	Emissione esecutiva	C. Di Serio	Maggio 2019	D.Caputo	Maggio 2019	B. Bianchi	Maggio 2019	

File: LI0202D78W9IF0000018B.DWG