SCAVI E BONIFICHE	
STERRO	3,12 mq
SCOTICO	37,35 m
BONIFICA	7,47 mq
RILEVATI	
RILEVATO	187,27 mq
TERRENO VEGETALE	30,07 m
ANTICAPILLARE	18,68 mq
SOVRASTRUTTURA	
BALLAST	4,20 mq
SUBBALLAST	12,70 m
SUPER COMPATTATO	13,08 m
STRADELLO F.S.	5,70 m

SEZIONE N. : 271
Q. PROGETTO : 10,66
DIST.PROG. : 13+500,00

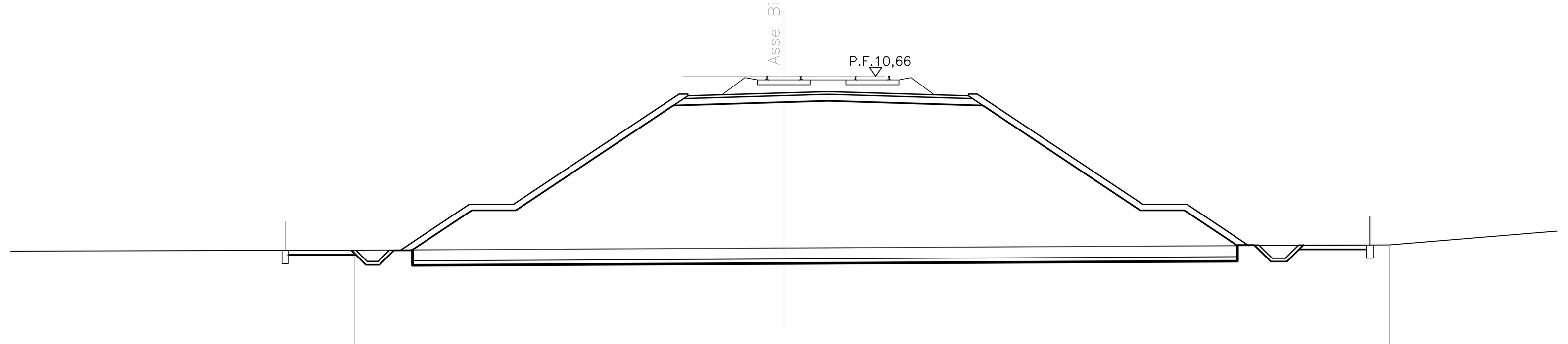

SCALA 1:200

Q.RIF. −7,00

QUOTE TERRENO	2,77 · 2,86 · 3,00
DIST. TERRENO	19,43 · 27,42
QUOTE PROGETTO	2,78 · 4,84 · 4,84 · 9,84 9,84 9,76 · 9,76 9,84 9,84 · 4,84 · 4,84 · 2,97
DIST. PROGETTO	3,09 · 2,00 · 7,50 · 0,40 · 12,70 · 0,40 · 7,50 · 2,00 · 2,80

SCAVI E BONIFICHE	
STERRO	2,22 mq
SCOTICO	39,45 m
BONIFICA	7,88 mq
RILEVATI	
RILEVATO	217,78 mq
TERRENO VEGETALE	32,52 m
ANTICAPILLARE	19,72 mq
SOVRASTRUTTURA	
BALLAST	4,18 mq
SUBBALLAST	12,70 m
SUPER COMPATTATO	13,08 m
STRADELLO F.S.	5,70 m

SEZIONE N. : 272
Q. PROGETTO : 11,10
DIST.PROG. : 13+550,00

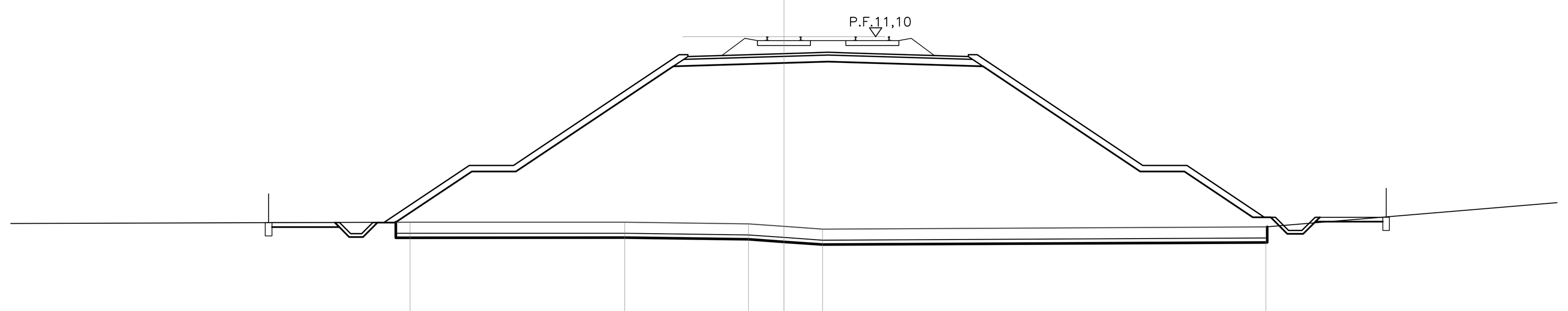

SCALA 1:200

Q.RIF. −7,00

QUOTE TERRENO	2,73 · 2,73 · 2,65 · 2,54 · 2,42 · 2,51
DIST. TERRENO	33,07 · 9,72 · 5,59 · 1,61 · 1,75 · 20,07
QUOTE PROGETTO	2,72 · 5,29 · 5,29 · 10,29 10,29 10,21 · 10,21 10,29 10,29 · 5,29 · 5,29 · 2,56
DIST. PROGETTO	3,85 · 2,00 · 7,50 · 0,40 · 12,70 · 0,40 · 7,50 · 2,00 · 4,10

SCAVI E BONIFICHE	
STERRO	3.39 mq
SCOTICO	34.94 m
BONIFICA	6.99 mq
RILEVATI	
RILEVATO	154.12 mq
TERRENO VEGETALE	27.21 m
ANTICAPILLARE	17.38 mq
SOVRASTRUTTURA	
BALLAST	4.26 mq
SUBBALLAST	12.70 m
SUPER COMPATTATO	13.08 m
STRADELLO F.S.	5.70 m

SEZIONE N. : 273
Q. PROGETTO : 9.73
DIST.PROG. : 13+600.00

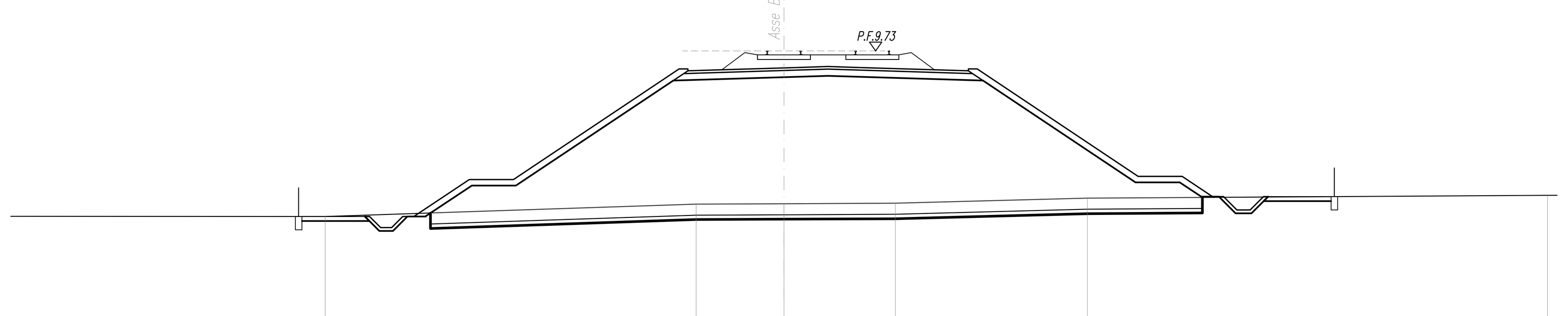

SCALA 1:200

Q.RIF. −8.00

QUOTE TERRENO	2.24 · 2.80 · 2.82 · 2.84 · 3.07 · 3.20
DIST.PARZIALI TERRENO	16.80 · 3.98 · 5.04 · 8.70 · 20.83
QUOTE PROGETTO	2.38 · 3.91 · 3.91 · 8.91 8.91 8.83 · 8.83 8.91 8.91 · 4.06 · 4.06 · 3.10
DIST.PARZIALI PROGETTO	2.30 · 2.00 · 7.50 · 0.40 · 12.70 · 0.40 · 7.28 · 2.00 · 1.42

SCAVI E BONIFICHE	
STERRO	3.17 mq
SCOTICO	35.38 m
BONIFICA	7.07 mq
RILEVATI	
RILEVATO	161.56 mq
TERRENO VEGETALE	27.71 m
ANTICAPILLARE	17.49 mq
SOVRASTRUTTURA	
BALLAST	4.26 mq
SUBBALLAST	12.70 m
SUPER COMPATTATO	13.08 m
STRADELLO F.S.	5.70 m

SEZIONE N. : 274
Q. PROGETTO : 9.95
DIST.PROG. : 13+650.00

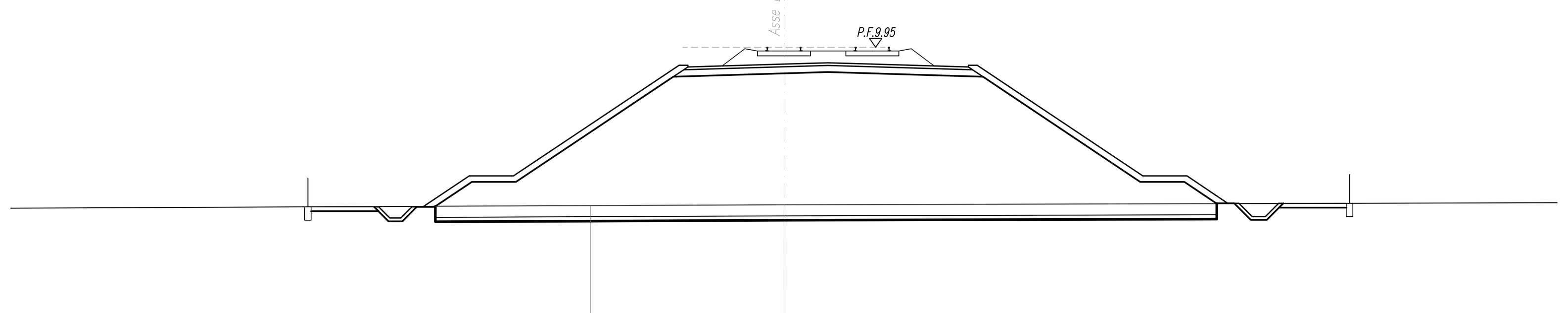

SCALA 1:200

Q.RIF. −8.00

QUOTE TERRENO	2.80 · 2.83
DIST.PARZIALI TERRENO	41.24 · 8.76 · 44.23
QUOTE PROGETTO	2.76 · 4.13 · 4.13 · 9.13 9.13 9.05 · 9.05 9.13 9.13 · 4.13 · 4.13 · 2.89
DIST.PARZIALI PROGETTO	2.06 · 2.00 · 7.50 · 0.40 · 12.70 · 0.40 · 7.50 · 2.00 · 1.87

SCAVI E BONIFICHE	
STERRO	3.17 mq
SCOTICO	35.70 m
BONIFICA	7.14 mq
RILEVATI	
RILEVATO	166.05 mq
TERRENO VEGETALE	28.09 m
ANTICAPILLARE	17.49 mq
SOVRASTRUTTURA	
BALLAST	4.22 mq
SUBBALLAST	12.70 m
SUPER COMPATTATO	13.08 m
STRADELLO F.S.	5.70 m

SEZIONE N. : 275
Q. PROGETTO : 10.17
DIST.PROG. : 13+700.00

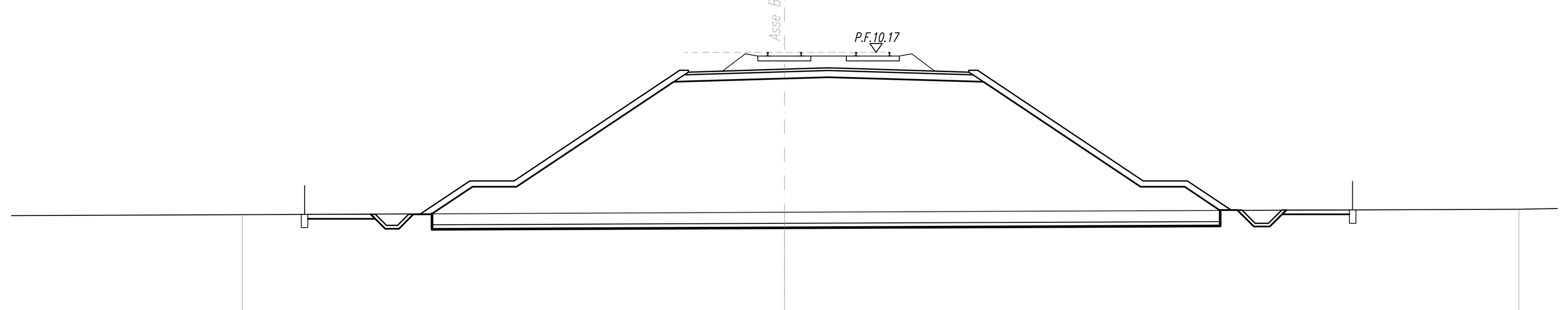

SCALA 1:200

Q.RIF. −7.00

QUOTE TERRENO	2.83 · 2.93 · 3.07
DIST.PARZIALI TERRENO	24.55 · 33.27
QUOTE PROGETTO	2.86 · 4.36 · 4.36 · 9.36 9.36 9.28 · 9.28 9.36 9.36 · 4.36 · 4.36 · 3.02
DIST.PARZIALI PROGETTO	2.24 · 2.00 · 7.50 · 0.40 · 12.70 · 0.40 · 7.50 · 2.00 · 2.01

SCAVI E BONIFICHE	
STERRO	3.08 mq
SCOTICO	35.75 m
BONIFICA	7.15 mq
RILEVATI	
RILEVATO	166.26 mq
TERRENO VEGETALE	28.15 m
ANTICAPILLARE	17.68 mq
SOVRASTRUTTURA	
BALLAST	4.22 mq
SUBBALLAST	12.70 m
SUPER COMPATTATO	13.08 m
STRADELLO F.S.	5.70 m

SEZIONE N. : 276
Q. PROGETTO : 10.39
DIST.PROG. : 13+750.00

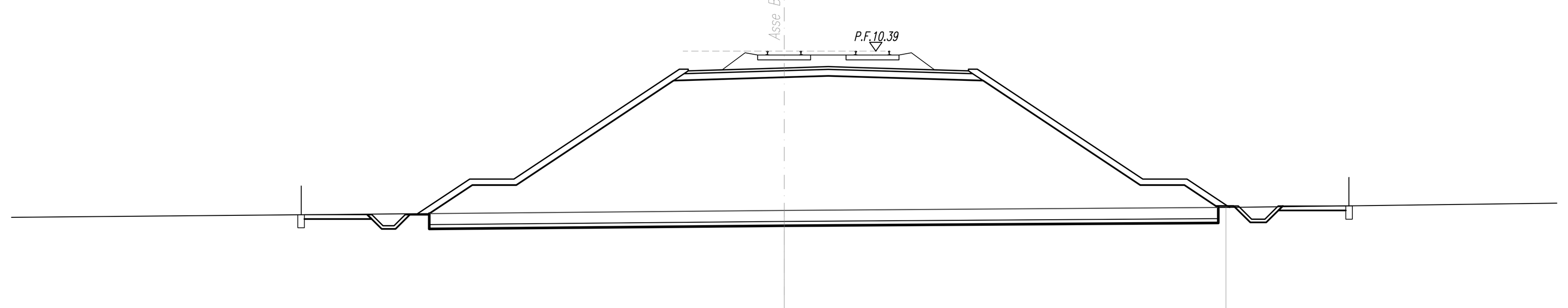

SCALA 1:200

Q.RIF. −7.00

QUOTE TERRENO	3.15 · 3.28
DIST.PARZIALI TERRENO	38.52 · 20.01 · 29.99
QUOTE PROGETTO	3.00 · 4.58 · 4.58 · 9.58 9.58 9.50 · 9.50 9.58 9.58 · 4.58 · 4.58 · 3.29
DIST.PARZIALI PROGETTO	2.36 · 2.00 · 7.50 · 0.40 · 12.70 · 0.40 · 7.50 · 2.00 · 1.94

SCAVI E BONIFICHE	
STERRO	3.21 mq
SCOTICO	36.90 m
BONIFICA	7.38 mq
RILEVATI	
RILEVATO	180.68 mq
TERRENO VEGETALE	29.53 m
ANTICAPILLARE	18.45 mq
SOVRASTRUTTURA	
BALLAST	4.20 mq
SUBBALLAST	12.70 m
SUPER COMPATTATO	13.08 m
STRADELLO F.S.	5.70 m

SEZIONE N. : 277
Q. PROGETTO : 10.61
DIST.PROG. : 13+800.00

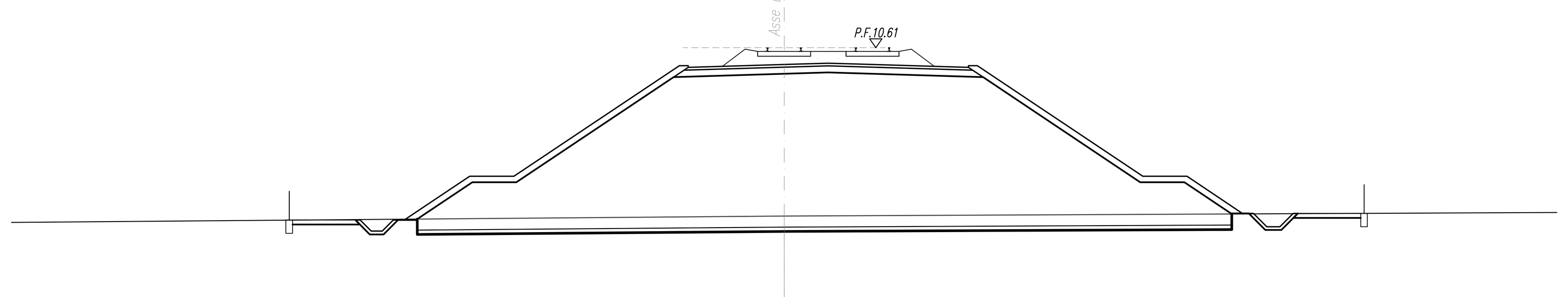

SCALA 1:200

Q.RIF. −7.00

QUOTE TERRENO	3.01
DIST.PARZIALI TERRENO	50.00 · 37.66
QUOTE PROGETTO	2.86 · 4.80 · 4.80 · 9.80 9.80 9.72 · 9.72 9.80 9.80 · 4.80 · 4.80 · 3.10
DIST.PARZIALI PROGETTO	2.90 · 2.00 · 7.50 · 0.40 · 12.70 · 0.40 · 7.50 · 2.00 · 2.55

SCAVI E BONIFICHE	
STERRO	3.04 mq
SCOTICO	37.56 m
BONIFICA	7.51 mq
RILEVATI	
RILEVATO	191.08 mq
TERRENO VEGETALE	30.34 m
ANTICAPILLARE	18.70 mq
SOVRASTRUTTURA	
BALLAST	4.20 mq
SUBBALLAST	12.70 m
SUPER COMPATTATO	13.08 m
STRADELLO F.S.	5.70 m

SEZIONE N. : 278
Q. PROGETTO : 10.83
DIST.PROG. : 13+849.99

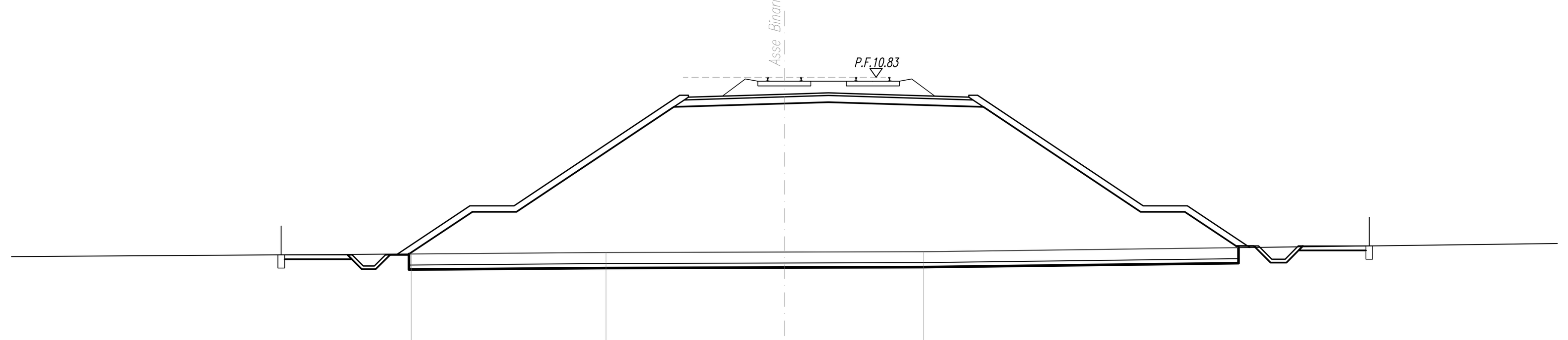

SCALA 1:200

Q.RIF. −7.00

QUOTE TERRENO	2.83 · 2.90 · 2.93 · 2.94
DIST.PARZIALI TERRENO	33.10 · 8.82 · 8.08 · 6.29 · 36.30
QUOTE PROGETTO	2.83 · 5.02 · 5.02 · 10.02 10.02 9.94 · 9.94 10.02 10.02 · 5.02 · 5.02 · 3.13
DIST.PARZIALI PROGETTO	3.28 · 2.00 · 7.50 · 0.40 · 12.70 · 0.40 · 7.50 · 2.00 · 2.83

COMMITTENTE:

RFI RETE FERROVIARIA ITALIANA
GRUPPO FERROVIE DELLO STATO ITALIANE

PROGETTAZIONE:

ITALFERR
GRUPPO FERROVIE DELLO STATO ITALIANE

INFRASTRUTTURE FERROVIARIE STRATEGICHE DEFINITE DALLA LEGGE OBIETTIVO N.443/01

U.O. INFRASTRUTTURE SUD

PROGETTO DEFINITIVO

LINEA PESCARA - BARI
RADDOPPIO DELLA TRATTA FERROVIARIA TERMOLI - LESINA
LOTTI 2 e 3 - RADDOPPIO TERMOLI - RIPALTA

IF - INFRASTRUTTURA FERROVIARIA

SEZIONI TRASVERSALI
Tavola 31 di 59

SCALA: 1:200

COMMESSA	LOTTO	FASE	ENTE	TIPO DOC.	OPERA/DISCIPLINA	PROGR.	REV.
LI02	02	D	78	W9	IF0000	031	B

Rev.	Descrizione	Redatto	Data	Verificato	Data	Approvato	Data	Autorizzato Data
A	Emissione esecutiva	C. Di Serio	Novembre 2018	A. Forcina	Novembre 2018	B. Bianchi	Novembre 2018	D. Tiberti Maggio 2019
B	Emissione esecutiva	C. Di Serio	Maggio 2019	D.Caputo	Maggio 2019	B. Bianchi	Maggio 2019	

File: LI0202D78W9IF0000031B.DWG