SCAVI E BONIFICHE	
STERRO	2.78 mq
SCOTICO	21.47 m
RILEVATI	
RILEVATO	52.94 mq
TERRENO VEGETALE	11.77 m
ANTICAPILLARE	10.65 mq
SOVRASTRUTTURA	
BALLAST	4.22 mq
SUBBALLAST	12.70 m
SUPER COMPATTATO	13.08 m
STRADELLO F.S.	5.70 m

SEZIONE N. : 399
Q. PROGETTO : 20.22
DIST.PROG. : 19+900.00

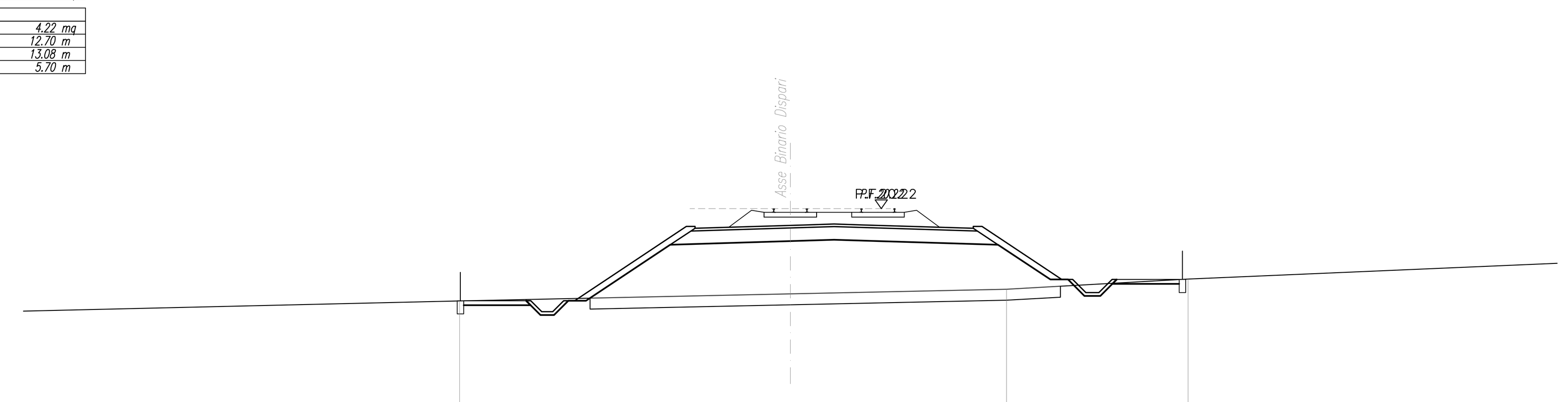

SCALA 1:200

Q.RIF. 4.00

QUOTE TERRENO	16.00 · 16.22 · 16.53 · 17.00
DIST.PARZIALI TERRENO	31.15 · 15.09 · 9.87 · 8.29 · 23.46
QUOTE PROGETTO	16.11 · 19.40 19.40 19.32 · 19.32 19.40 19.40 · 16.70
DIST.PARZIALI PROGETTO	4.93 · 0.40 · 12.70 · 0.40 · 4.06

SCAVI E BONIFICHE	
STERRO	3.10 mq
SCOTICO	20.15 m
RILEVATI	
RILEVATO	42.32 mq
TERRENO VEGETALE	10.21 m
ANTICAPILLARE	10.08 mq
SOVRASTRUTTURA	
BALLAST	4.22 mq
SUBBALLAST	12.70 m
SUPER COMPATTATO	13.08 m
STRADELLO F.S.	5.70 m

SEZIONE N. : 400
Q. PROGETTO : 20.41
DIST.PROG. : 19+950.00

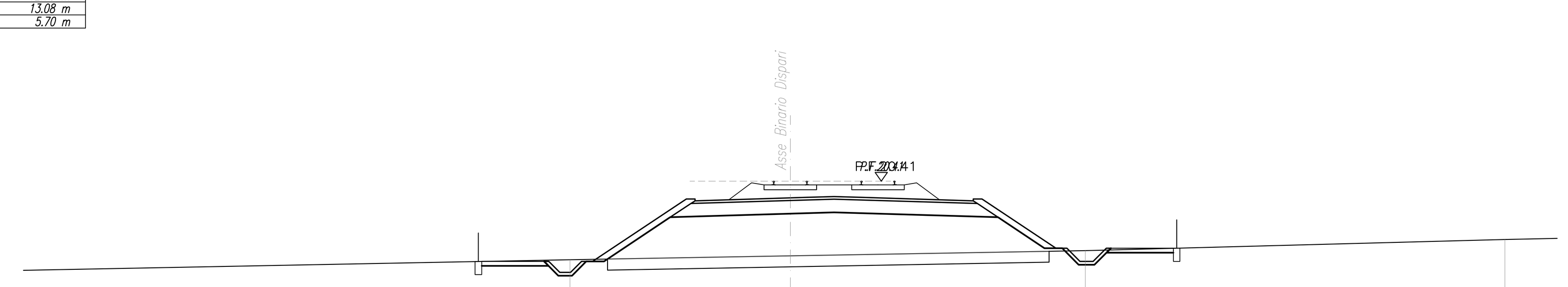

SCALA 1:200

Q.RIF. 5.00

QUOTE TERRENO	16.82 · 17.00 · 17.24 · 17.75
DIST.PARZIALI TERRENO	39.95 · 10.05 · 13.46 · 19.16
QUOTE PROGETTO	16.84 · 19.60 19.60 19.52 · 19.52 19.60 19.60 · 17.22
DIST.PARZIALI PROGETTO	4.13 · 0.40 · 12.70 · 0.40 · 3.56

SCAVI E BONIFICHE	
STERRO	2.90 mq
SCOTICO	19.32 m
RILEVATI	
RILEVATO	37.08 mq
TERRENO VEGETALE	9.19 m
ANTICAPILLARE	9.62 mq
SOVRASTRUTTURA	
BALLAST	4.22 mq
SUBBALLAST	12.70 m
SUPER COMPATTATO	13.08 m
STRADELLO F.S.	5.70 m

SEZIONE N. : 401
Q. PROGETTO : 20.52
DIST.PROG. : 20+000.00

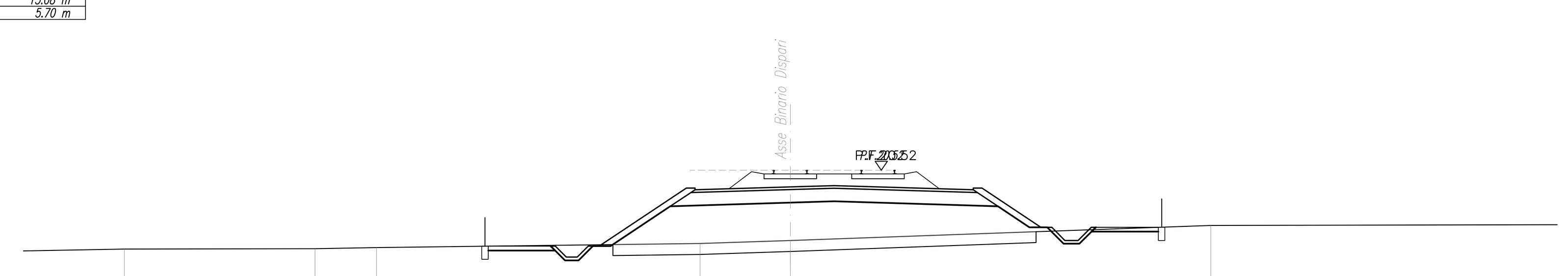

SCALA 1:200

Q.RIF. 5.00

QUOTE TERRENO	16.92 · 16.94 · 16.99 · 17.17 · 17.31 · 18.00
DIST.PARZIALI TERRENO	8.70 · 2.81 · 14.77 · 4.12 · 19.19 · 15.96
QUOTE PROGETTO	17.12 · 19.71 19.71 19.63 · 19.63 19.71 19.71 · 17.73
DIST.PARZIALI PROGETTO	3.88 · 0.40 · 12.70 · 0.40 · 2.96

SCAVI E BONIFICHE	
STERRO	3.43 mq
SCOTICO	24.61 m
RILEVATI	
RILEVATO	76.55 mq
TERRENO VEGETALE	15.60 m
ANTICAPILLARE	12.24 mq
SOVRASTRUTTURA	
BALLAST	4.24 mq
SUBBALLAST	12.70 m
SUPER COMPATTATO	13.08 m
STRADELLO F.S.	5.70 m

SEZIONE N. : 402
Q. PROGETTO : 20.63
DIST.PROG. : 20+050.00

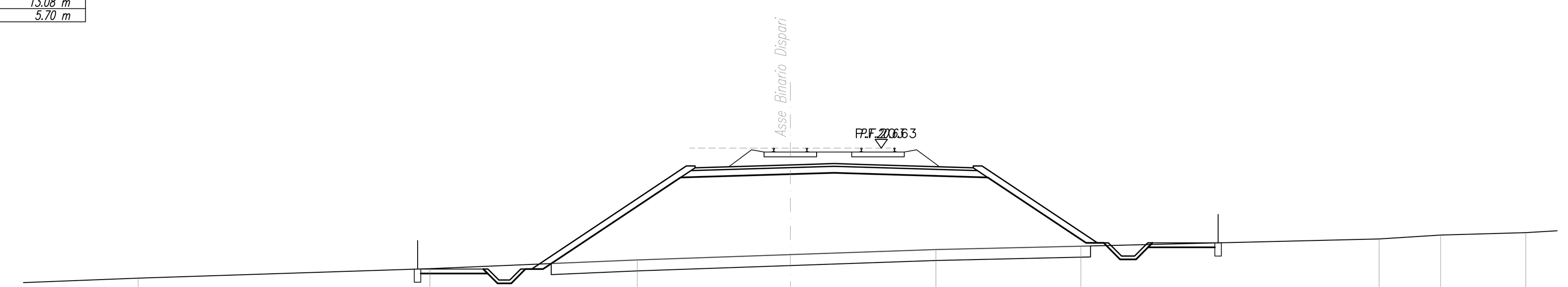

SCALA 1:200

Q.RIF. 4.00

QUOTE TERRENO	14.89 · 15.12 · 15.32 · 15.77 · 16.00 · 16.15 · 16.49 · 16.66 · 16.77
DIST.PARZIALI TERRENO	13.32 · 9.46 · 6.99 · 6.64 · 6.62 · 13.61 · 2.81 · 3.89
QUOTE PROGETTO	15.33 · 19.81 19.81 19.73 · 19.73 19.81 19.81 · 16.18
DIST.PARZIALI PROGETTO	6.72 · 0.40 · 12.70 · 0.40 · 5.46

SCAVI E BONIFICHE	
STERRO	2,75 mq
SCOTICO	34,98 m
RILEVATI	
RILEVATO	147,71 mq
TERRENO VEGETALE	27,23 m
ANTICAPILLARE	17,31 mq
SOVRASTRUTTURA	
BALLAST	4,28 mq
SUBBALLAST	12,70 m
SUPER COMPATTATO	13,08 m
STRADELLO F.S.	5,70 m

SEZIONE N. : 403
Q. PROGETTO : 20.74
DIST.PROG. : 20+100.00

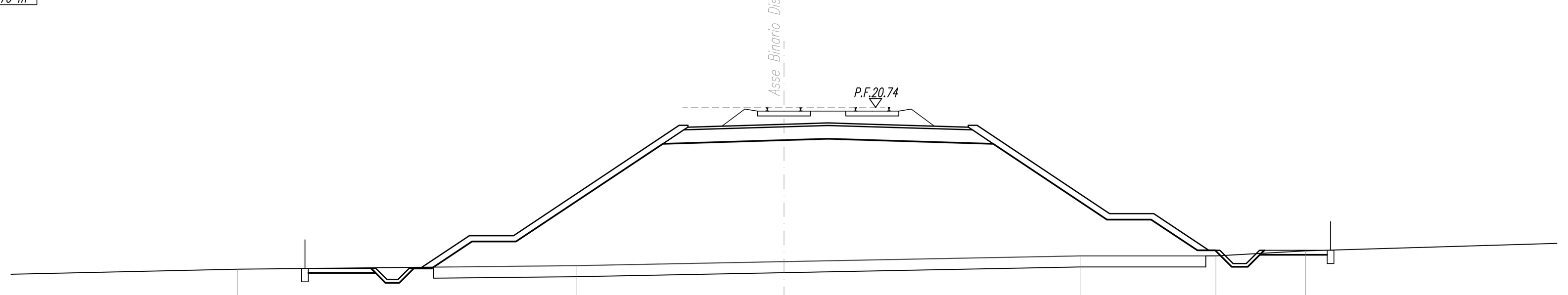

SCALA 1:200

Q.RIF. 3.00

QUOTE TERRENO	13.40 · 13.56 · 13.74 · 14.00 · 14.00 · 14.23
DIST.PARZIALI TERRENO	13.79 · 15.37 · 9.38 · 13.42 · 6.15 · 4.06
QUOTE PROGETTO	13.49 · 14.92 · 14.92 · 19.92 19.92 19.84 · 19.84 19.92 19.92 · 15.55 · 15.55 · 14.00
DIST.PARZIALI PROGETTO	2.15 · 2.00 · 7.50 · 0.40 · 12.70 · 0.40 · 6.55 · 2.00 · 2.33

SCAVI E BONIFICHE	
STERRO	3,39 mq
SCOTICO	35,95 m
RILEVATI	
RILEVATO	158,39 mq
TERRENO VEGETALE	28,41 m
ANTICAPILLARE	17,96 mq
SOVRASTRUTTURA	
BALLAST	4,20 mq
SUBBALLAST	12,70 m
SUPER COMPATTATO	13,08 m
STRADELLO F.S.	5,70 m

SEZIONE N. : 404
Q. PROGETTO : 20.85
DIST.PROG. : 20+150.00

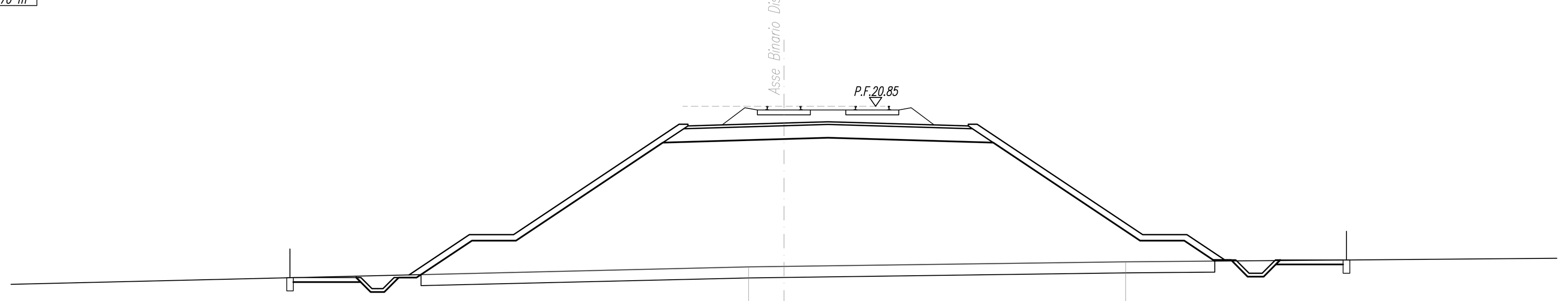

SCALA 1:200

Q.RIF. 3.00

QUOTE TERRENO	13.57 · 13.59 · 13.81
DIST.PARZIALI TERRENO	37.12 · 1.60 · 15.47 · 23.80
QUOTE PROGETTO	13.21 · 15.03 · 15.03 · 20.03 20.03 19.95 · 19.95 20.03 20.03 · 15.03 · 15.03 · 13.84
DIST.PARZIALI PROGETTO	2.74.23 · 2.00 · 7.50 · 0.40 · 12.70 · 0.40 · 7.50 · 2.00 · 1.78

SCAVI E BONIFICHE	
STERRO	3,55 mq
SCOTICO	37,79 m
RILEVATI	
RILEVATO	178,51 mq
TERRENO VEGETALE	30,57 m
ANTICAPILLARE	18,90 mq
SOVRASTRUTTURA	
BALLAST	4,18 mq
SUBBALLAST	12,70 m
SUPER COMPATTATO	13,08 m
STRADELLO F.S.	5,70 m

SEZIONE N. : 405
Q. PROGETTO : 20.96
DIST.PROG. : 20+200.00

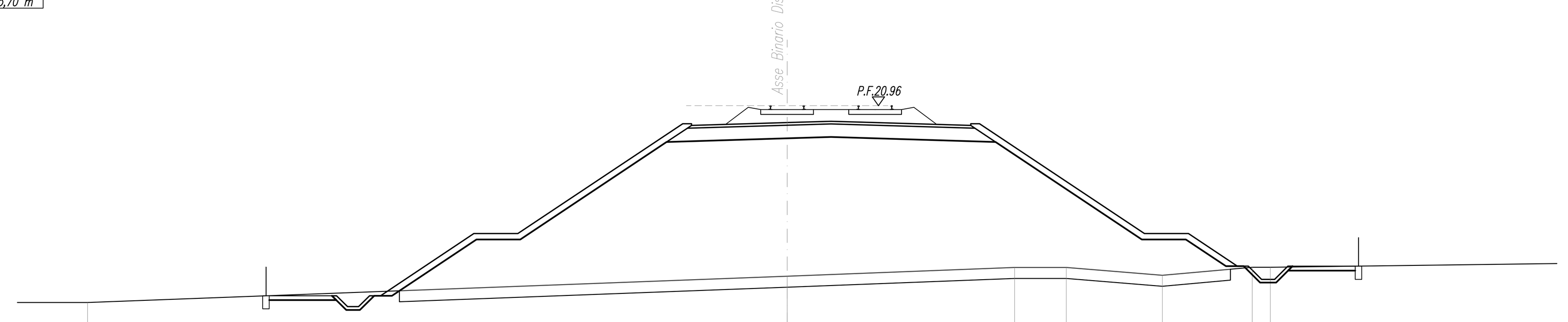

SCALA 1:200

Q.RIF. 3.00

QUOTE TERRENO	12.00 · 13.20 · 13.60 · 13.60 · 13.24 · 13.61 · 13.61
DIST.PARZIALI TERRENO	31.82 · 10.34 · 2.36 · 4.36 · 4.09 · 0.82
QUOTE PROGETTO	12.51 · 15.14 · 15.14 · 20.14 20.14 20.06 · 20.06 20.14 20.14 · 15.14 · 15.14 · 13.56
DIST.PARZIALI PROGETTO	3.98.44 · 2.00 · 7.50 · 0.40 · 12.70 · 0.40 · 7.50 · 2.00 · 2.37

SOVRASTRUTTURA	
BALLAST	4.20 mq

SEZIONE N. : 406
Q. PROGETTO : 21.06
DIST.PROG. : 20+250.00

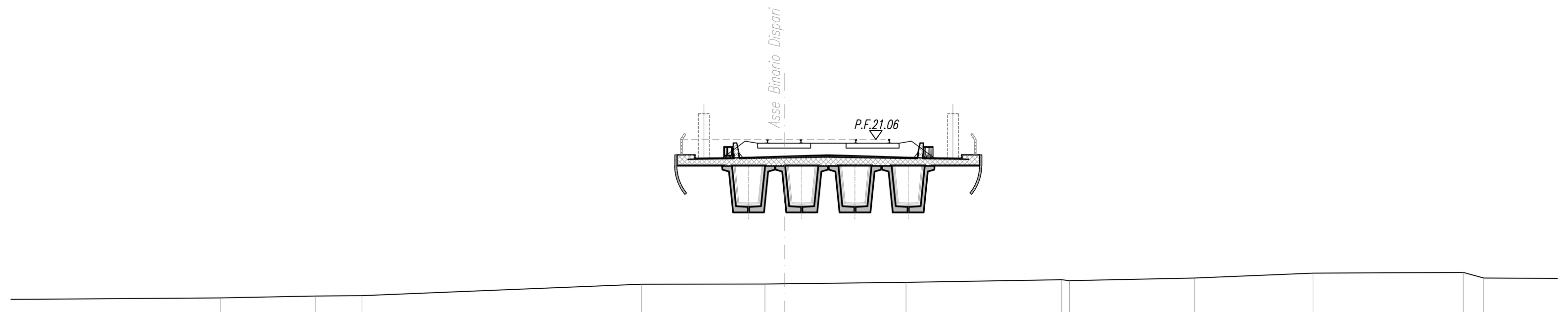

SCALA 1:200

Q.RIF. 4.00

QUOTE TERRENO	13.90 · 13.98 · 14.00 · 14.51 · 14.52 · 14.53 · 14.60 · 14.72 · 14.68 · 14.79 · 15.02 · 15.05 · 14.80
DIST.PARZIALI TERRENO	11.40 · 4.30 · 2.10 · 12.64 · 5.60 · 0.87 · 5.51 · 7.05 · 0.35 · 5.66 · 5.37 · 6.80 · 0.93
QUOTE PROGETTO	
DIST.PARZIALI PROGETTO	

COMMITTENTE:

RFI RETE FERROVIARIA ITALIANA
GRUPPO FERROVIE DELLO STATO ITALIANE

PROGETTAZIONE:

ITALFERR
GRUPPO FERROVIE DELLO STATO ITALIANE

INFRASTRUTTURE FERROVIARIE STRATEGICHE DEFINITE DALLA LEGGE OBIETTIVO N.443/01

U.O. INFRASTRUTTURE SUD

PROGETTO DEFINITIVO

LINEA PESCARA - BARI
RADDOPPIO DELLA TRATTA FERROVIARIA TERMOLI - LESINA
LOTTI 2 e 3 - RADDOPPIO TERMOLI - RIPALTA

IF - INFRASTRUTTURA FERROVIARIA

SEZIONI TRASVERSALI
Tavola 47 di 59

SCALA: 1:200

COMMESSA	LOTTO	FASE	ENTE	TIPO DOC.	OPERA/DISCIPLINA	PROGR.	REV.
LI02	02	D	78	W9	IF0000	047	B

Rev.	Descrizione	Redatto	Data	Verificato	Data	Approvato	Data	Autorizzato Data
A	Emissione esecutiva	C. Di Serio	Novembre 2018	A. Forcina	Novembre 2018	B. Bianchi	Novembre 2018	D. Tiberti Maggio 2019
B	Emissione esecutiva	C. Di Serio	Maggio 2019	D.Caputo	Maggio 2019	B. Bianchi	Maggio 2019	

File: LI0202D78W9IF0000047B.DWG