SEZIONE N. : 423
Q. PROGETTO : 22.42
DIST.PROG. : 21+100.00

SCAVI E BONIFICHE	
STERRO	4.08 mq
SCOTICO	25.63 m
RILEVATI	
RILEVATO	88.81 mq
TERRENO VEGETALE	16.88 m
ANTICAPILLARE	12.61 mq
SOVRASTRUTTURA	
BALLAST	4.22 mq
SUBBALLAST	12.70 m
SUPER COMPATTATO	13.08 m
STRADELLO F.S.	5.70 m

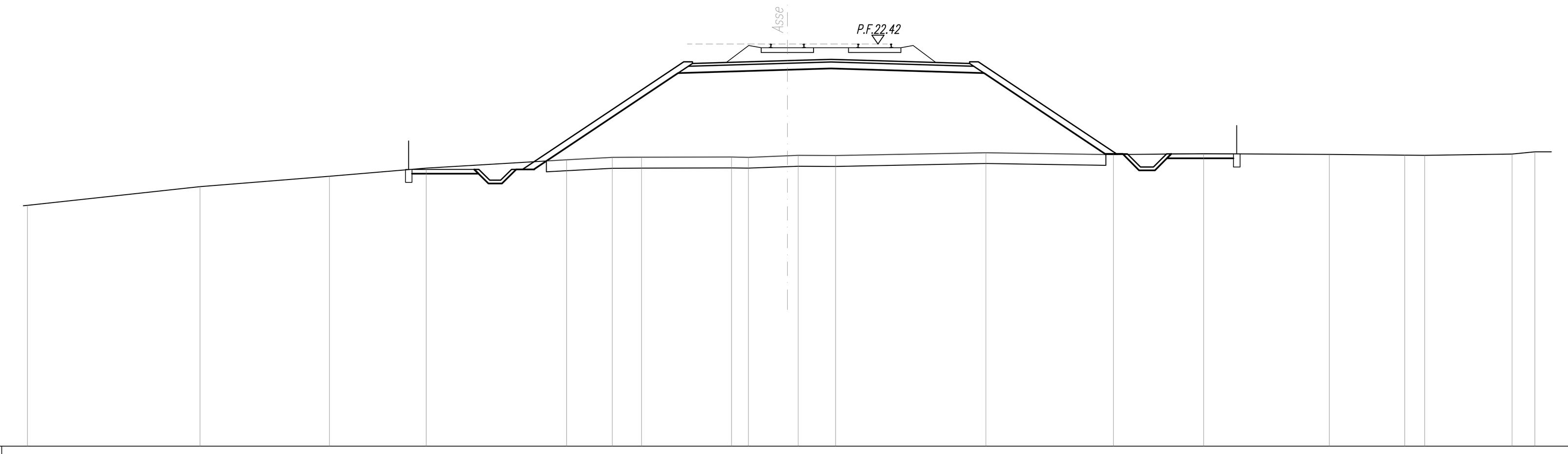

SCALA 1:200

Q.RIF. 4.00

QUOTE TERRENO	15.03 15.88 16.36 16.73 17.12 17.23 17.23 17.24 17.23 17.30 17.32 17.31 17.44 17.36 17.39 17.36 17.33 17.32 17.38 17.48
DIST.PARZIALI TERRENO	7.90 5.94 4.43 6.43 2.10 1.34 4.12 0.77 1.79 0.50 1.71 6.89 5.84 4.13 5.76 3.45 0.92 4.01 1.04 1.03
QUOTE PROGETTO	17.03 21.61 21.61 21.53 21.53 21.61 21.61 17.36
DIST.PARZIALI PROGETTO	6.87 0.40 12.70 0.40 6.37

SEZIONE N. : 424
Q. PROGETTO : 22.40
DIST.PROG. : 21+150.00

SOVRASTRUTTURA	
BALLAST	4.22 mq

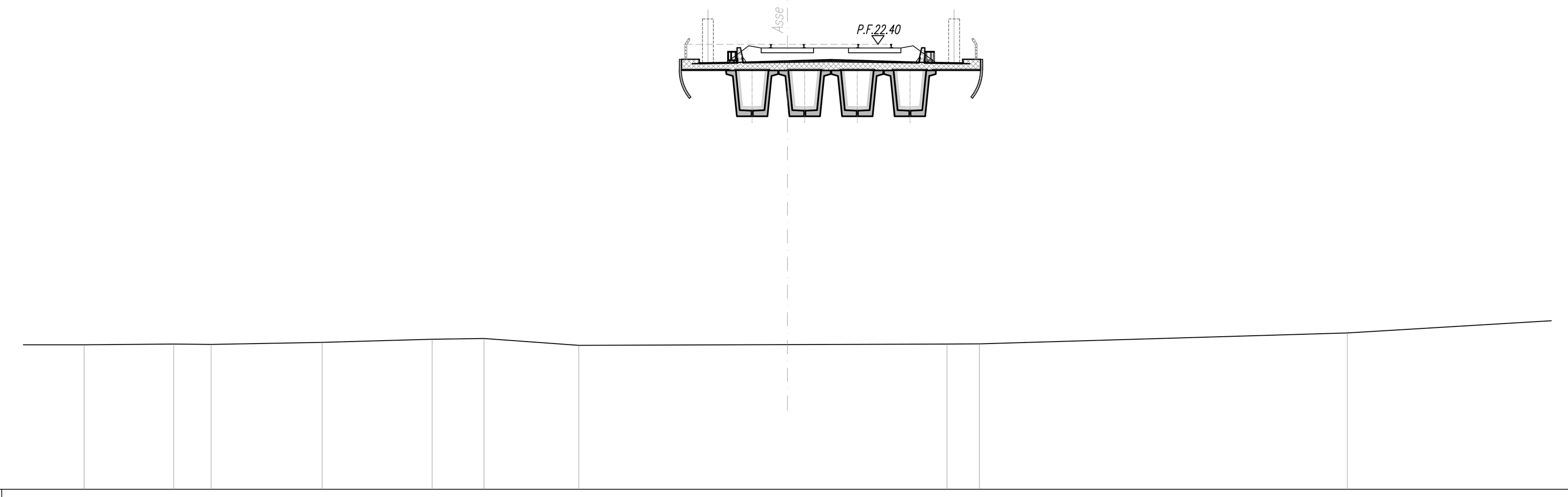

SCALA 1:200

Q.RIF. 2.00

QUOTE TERRENO	8.63 8.66 8.64 8.73 8.88 8.91 8.60 8.63 8.66 8.67 9.17
DIST.PARZIALI TERRENO	4.46 4.11 1.71 5.09 5.03 2.38 4.34 9.55 7.32 1.48 16.85 13.93
QUOTE PROGETTO	
DIST.PARZIALI PROGETTO	

SEZIONE N. : 425
Q. PROGETTO : 22.38
DIST.PROG. : 21+200.00

SCAVI E BONIFICHE	
STERRO	3.33 mq
SCOTICO	21.23 m
RILEVATI	
RILEVATO	53.70 mq
TERRENO VEGETALE	11.52 m
ANTICAPILLARE	10.40 mq
SOVRASTRUTTURA	
BALLAST	4.24 mq
SUBBALLAST	12.70 m
SUPER COMPATTATO	13.08 m
STRADELLO F.S.	5.70 m

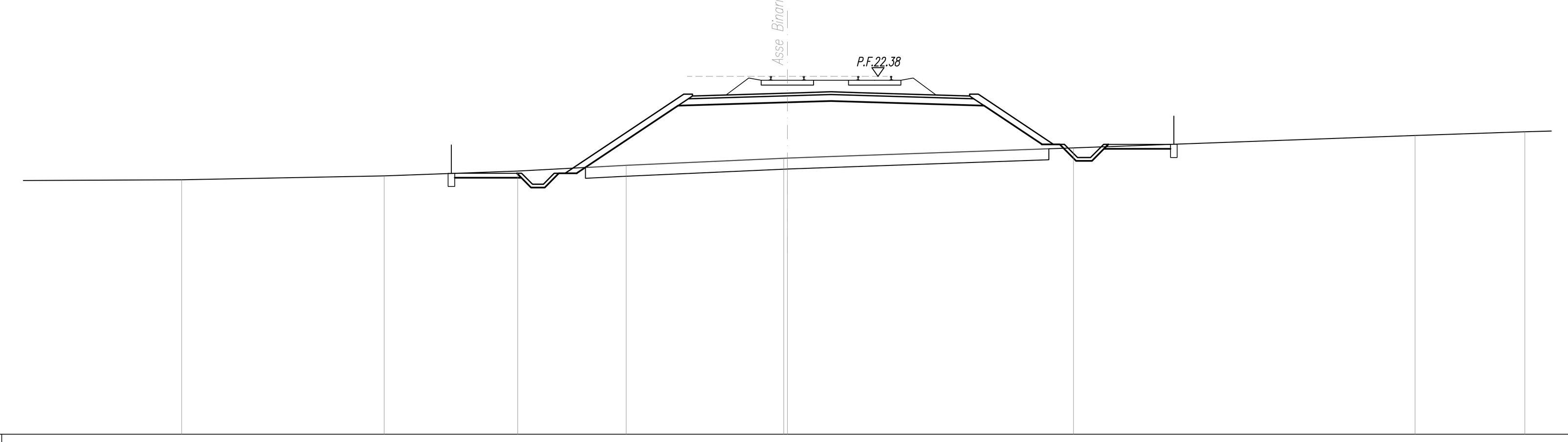

SCALA 1:200

Q.RIF. 6.00

QUOTE TERRENO	17.65 17.83 18.05 18.31 18.63 18.64 19.10 19.68 19.85
DIST.PARZIALI TERRENO	9.26 9.28 6.11 4.97 7.23 13.11 15.66 5.03
QUOTE PROGETTO	18.18 21.56 21.56 21.48 21.48 21.56 21.56 19.08
DIST.PARZIALI PROGETTO	5.07 0.40 12.70 0.40 3.72

SEZIONE N. : 426
Q. PROGETTO : 22.36
DIST.PROG. : 21+250.00

SCAVI E BONIFICHE	
STERRO	23.02 mq
BONIFICA	6,35 mq
RILEVATI	
RILEVATO	0.38 mq
TERRENO VEGETALE	3.28 m
SOVRASTRUTTURA	
BALLAST	4.26 mq
SUBBALLAST	12.70 m
SUPER COMPATTATO	12.70 m

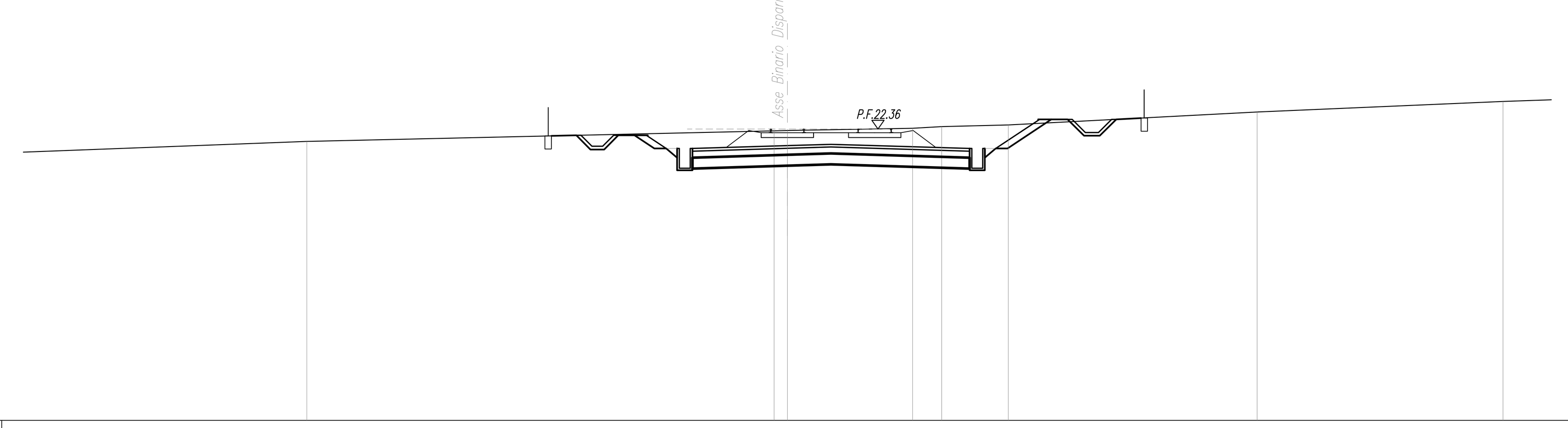

SCALA 1:200

Q.RIF. 9.00

QUOTE TERRENO	21.79 22.28 22.29 22.39 22.47 22.54 23.13 23.62
DIST.PARZIALI TERRENO	15.06 21.41 0.61 5.74 1.33 3.06 11.39 11.27
QUOTE PROGETTO	22.14 21.46 21.46 22.60
DIST.PARZIALI PROGETTO	1.01 15.10 1.71

SEZIONE N. : 427
Q. PROGETTO : 22.34
DIST.PROG. : 21+300.00

SCAVI E BONIFICHE	
STERRO	78.31 mq
BONIFICA	6,35 mq
RILEVATI	
RILEVATO	0.33 mq
TERRENO VEGETALE	11.94 m
SOVRASTRUTTURA	
BALLAST	4.26 mq
SUBBALLAST	12.70 m
SUPER COMPATTATO	12.70 m

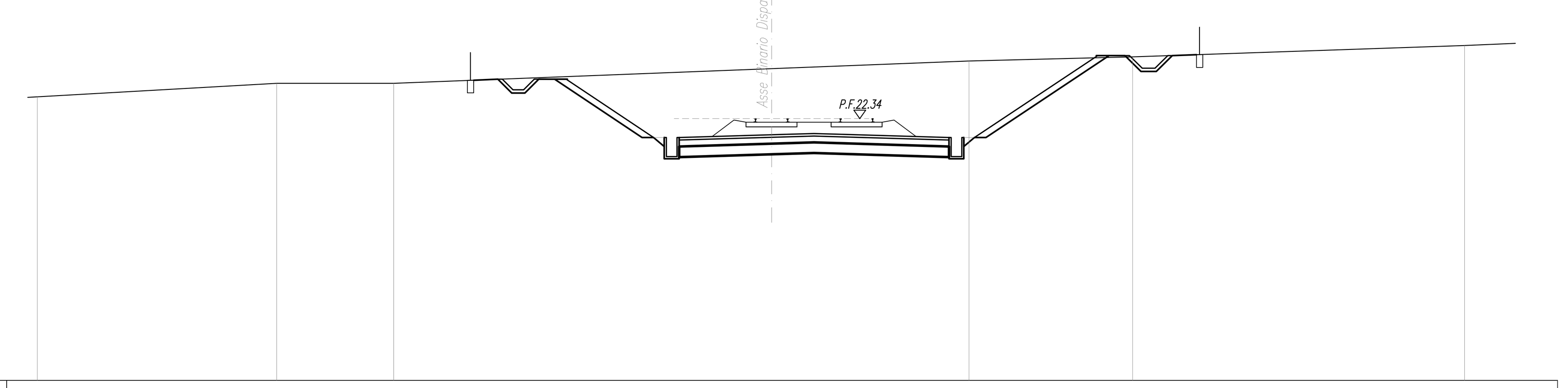

SCALA 1:200

Q.RIF. 10.00

QUOTE TERRENO	23.36 24.00 24.00 24.69 25.05 25.24 25.78
DIST.PARZIALI TERRENO	11.27 5.50 17.78 9.29 7.70 15.62 3.62
QUOTE PROGETTO	24.31 21.44 21.44 25.20
DIST.PARZIALI PROGETTO	4.30 15.10 5.63

SEZIONE N. : 428
Q. PROGETTO : 22.32
DIST.PROG. : 21+350.00

SCAVI E BONIFICHE	
STERRO	105.93 mq
BONIFICA	6,35 mq
RILEVATI	
RILEVATO	0.31 mq
TERRENO VEGETALE	15.64 m
SOVRASTRUTTURA	
BALLAST	4.20 mq
SUBBALLAST	12.70 m
SUPER COMPATTATO	12.70 m

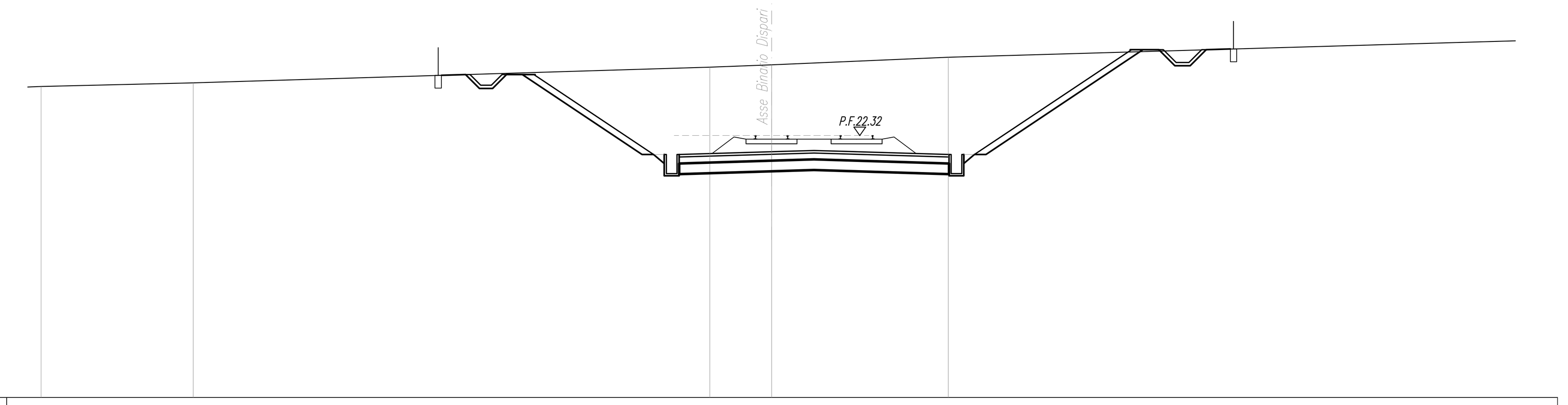

SCALA 1:200

Q.RIF. 10.00

QUOTE TERRENO	24.62 24.79 25.53 25.64 26.00
DIST.PARZIALI TERRENO	7.16 24.30 2.91 8.31 39.74
QUOTE PROGETTO	25.28 21.42 21.42 26.24
DIST.PARZIALI PROGETTO	5.78 15.10 7.23

SEZIONE N. : 429
Q. PROGETTO : 22.30
DIST.PROG. : 21+400.00

SCAVI E BONIFICHE	
STERRO	113.72 mq
BONIFICA	6,35 mq
RILEVATI	
RILEVATO	0.31 mq
TERRENO VEGETALE	16.43 m
SOVRASTRUTTURA	
BALLAST	4.18 mq
SUBBALLAST	12.70 m
SUPER COMPATTATO	12.70 m

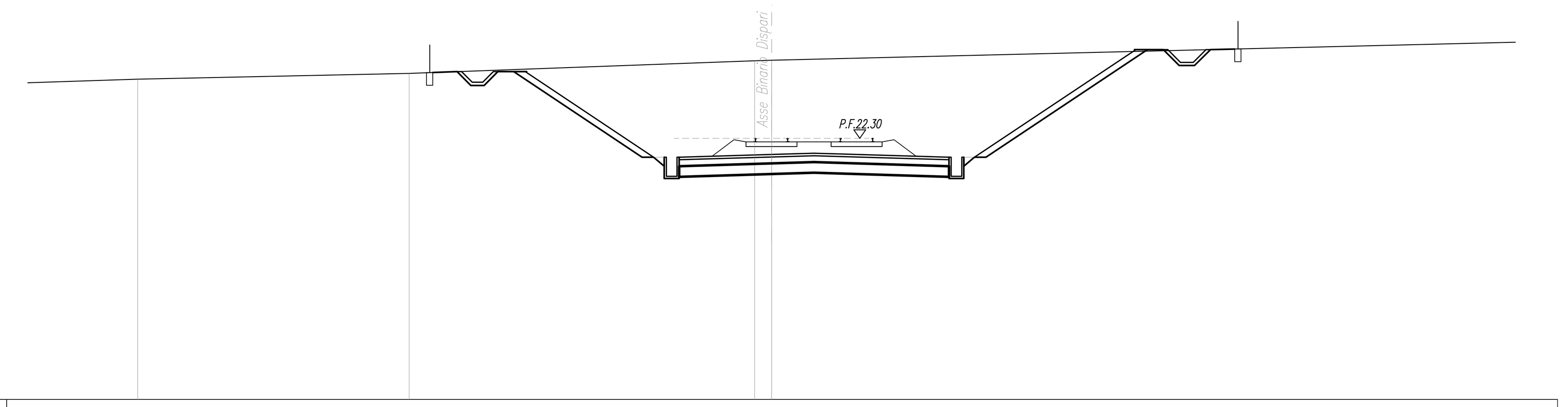

SCALA 1:200

Q.RIF. 10.00

QUOTE TERRENO	25.07 25.35 25.94 25.96
DIST.PARZIALI TERRENO	12.77 16.26 0.80 39.82
QUOTE PROGETTO	25.54 21.40 21.40 26.38
DIST.PARZIALI PROGETTO	6.21 15.10 7.46

SEZIONE N. : 430
Q. PROGETTO : 22.28
DIST.PROG. : 21+450.00

SCAVI E BONIFICHE	
STERRO	73.45 mq
BONIFICA	6,35 mq
RILEVATI	
RILEVATO	0.28 mq
TERRENO VEGETALE	11.34 m
SOVRASTRUTTURA	
BALLAST	4.20 mq
SUBBALLAST	12.70 m
SUPER COMPATTATO	12.70 m

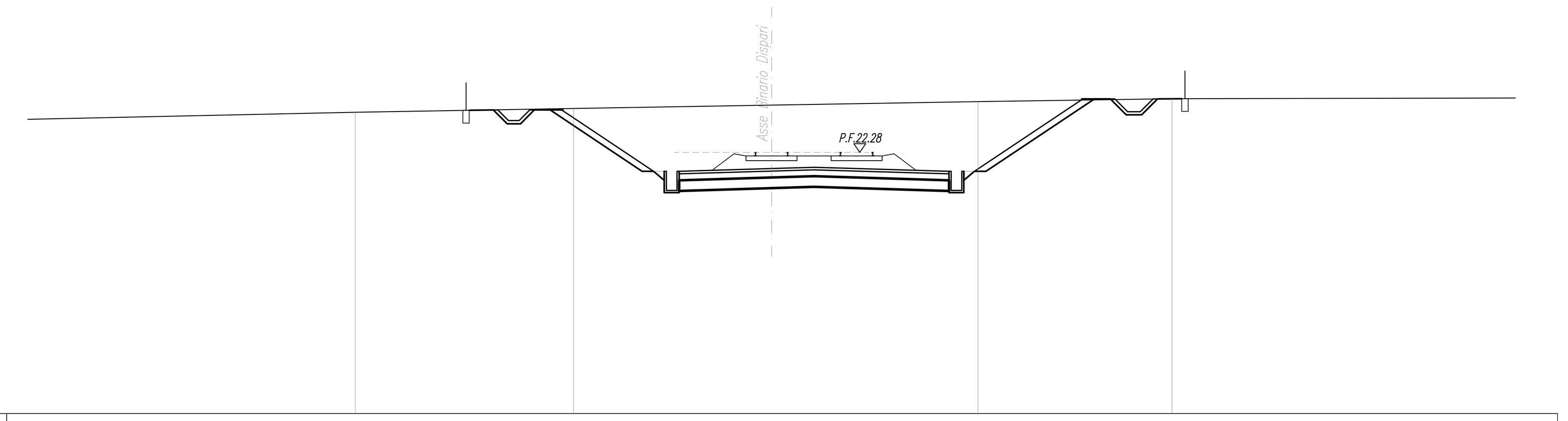

SCALA 1:200

Q.RIF. 10.00

QUOTE TERRENO	24.16 24.33 24.49 24.66 24.79
DIST.PARZIALI TERRENO	27.63 10.27 9.32 9.72 9.13 31.16
QUOTE PROGETTO	24.32 21.38 21.38 24.73
DIST.PARZIALI PROGETTO	4.41 15.10 5.02

COMMITTENTE:

RFI RETE FERROVIARIA ITALIANA
GRUPPO FERROVIE DELLO STATO ITALIANE

PROGETTAZIONE:

ITALFERR
GRUPPO FERROVIE DELLO STATO ITALIANE

INFRASTRUTTURE FERROVIARIE STRATEGICHE DEFINITE DALLA LEGGE OBIETTIVO N.443/01

U.O. INFRASTRUTTURE SUD

PROGETTO DEFINITIVO

LINEA PESCARA - BARI
RADDOPPIO DELLA TRATTA FERROVIARIA TERMOLI - LESINA
LOTTI 2 e 3 - RADDOPPIO TERMOLI - RIPALTA

IF - INFRASTRUTTURA FERROVIARIA

SEZIONI TRASVERSALI
Tavola 50 di 59

SCALA: 1:200

COMMESSA	LOTTO	FASE	ENTE	TIPO DOC.	OPERA/DISCIPLINA	PROGR.	REV.
LI02	02	D	78	W9	IF0000	050	B

Rev.	Descrizione	Redatto	Data	Verificato	Data	Approvato	Data	Autorizzato Data
A	Emissione esecutiva	C. Di Serio	Novembre 2018	A. Forcina	Novembre 2018	B. Bianchi	Novembre 2018	D. Tiberti Maggio 2019
B	Emissione esecutiva	C. Di Serio	Maggio 2019	D.Cerullo	Maggio 2019	B. Bianchi	Maggio 2019	

File: LI0202D78W9IF0000050B.DWG