SEZIONE N. : 439

Q. PROGETTO : 22,09

DIST.PROG. : 21+900,00

SCAVI E BONIFICHE	
STERRO	3,32 mq
SCOTICO	37,17 m
RILEVATI	
RILEVATO	178,75 mq
TERRENO VEGETALE	29,86 m
ANTICAPILLARE	18,39 mq
SOVRASTRUTTURA	
BALLAST	4,87 mq
SUBBALLAST	12,70 m
SUPER COMPATTATO	13,08 m
STRADELLO F.S.	5,70 m

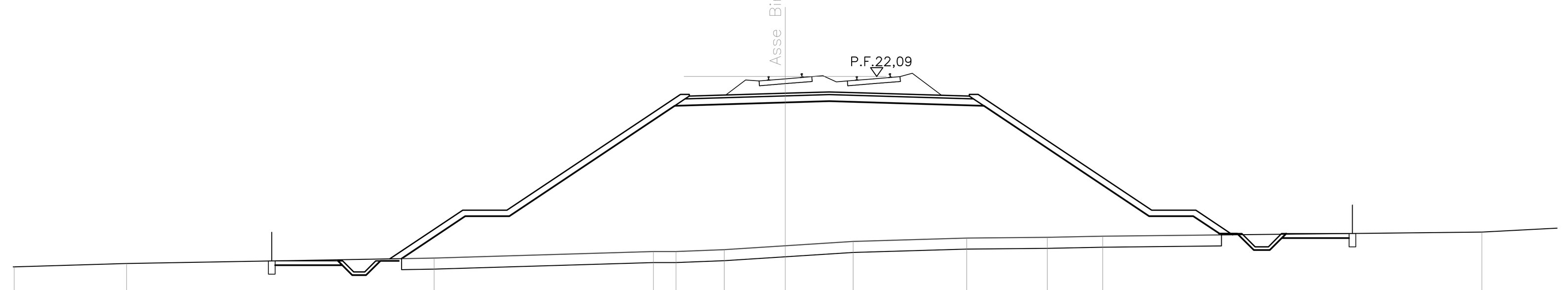

SCALA 1:200

Q.RIF. 4,00

QUOTE TERRENO	13,45 · 13,60 · 13,85 · 14,14 · 14,15 · 14,23 · 14,41 · 14,60 · 14,76 · 14,79 · 14,84 · 15,03
DIST. TERRENO	5,10 · 13,95 · 9,94 · 1,02 · 2,19 · 2,76 · 3,09 · 5,15 · 3,65 · 2,51 · 17,19 · 3,79
QUOTE PROGETTO	13,82 · 16.02 · 16.02 · 21,27 · 21,27 · 21,19 · 21,19 · 21,27 · 21,27 · 16.02 · 16.02 · 14,91
DIST. PROGETTO	3.31 · 2,00 · 7.87 · 0.40 · 12,70 · 0.40 · 7.87 · 2,00 · 1.67

SEZIONE N. : 440

Q. PROGETTO : 22,07

DIST.PROG. : 21+950,00

SOVRASTRUTTURA	
BALLAST	4,88 mq

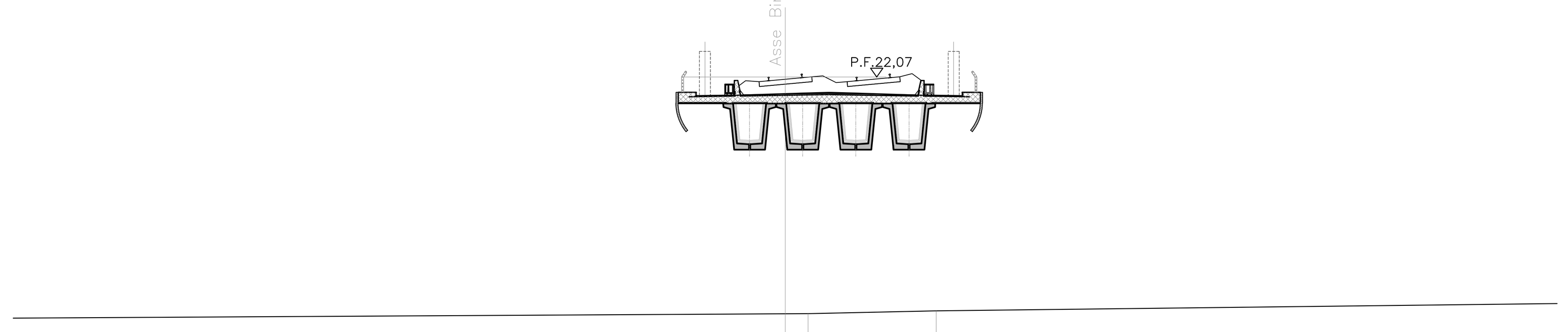

SCALA 1:200

Q.RIF. 3,00

QUOTE TERRENO	11,31 · 11,32 · 11,44
DIST. TERRENO	50,00 · 1,04 · 5,81 · 43,15
QUOTE PROGETTO	
DIST. PROGETTO	

SEZIONE N. : 441

Q. PROGETTO : 21,92

DIST.PROG. : 22+000,00

SOVRASTRUTTURA	
BALLAST	4,90 mq

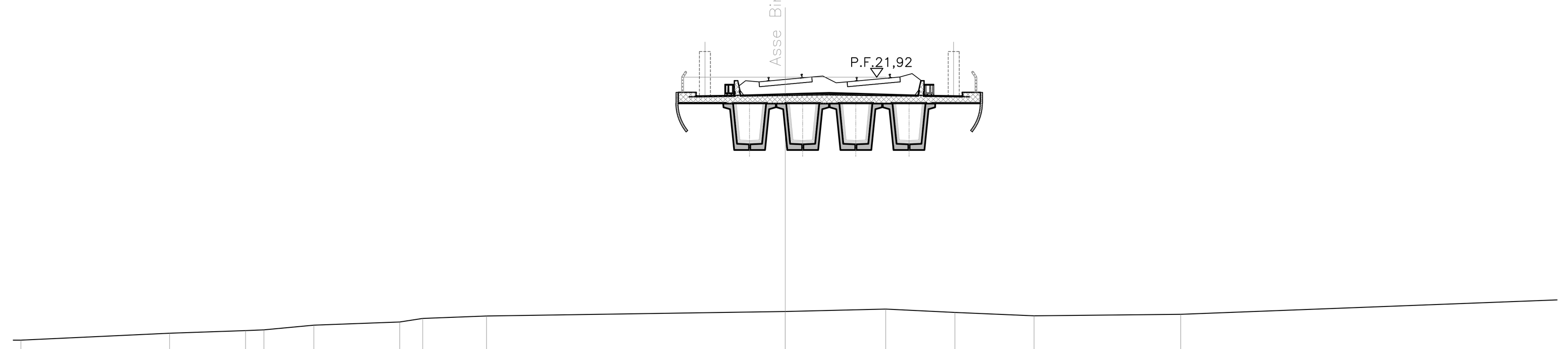

SCALA 1:200

Q.RIF. 2,00

QUOTE TERRENO	10,00 · 10,32 · 10,43 · 10,46 · 10,68 · 10,83 · 10,98 · 11,09 · 11,30 · 11,41 · 11,26 · 11,11 · 11,17
DIST. TERRENO	6,74 · 3,44 · 0,84 · 2,27 · 3,89 · 1,04 · 2,90 · 13,54 · 4,55 · 3,14 · 3,59 · 6,65 · 21,64
QUOTE PROGETTO	
DIST. PROGETTO	

SEZIONE N. : 442

Q. PROGETTO : 21,57

DIST.PROG. : 22+050,00

SCAVI E BONIFICHE	
STERRO	123,81 mq
BONIFICA	6,35 mq
RILEVATI	
RILEVATO	0,30 mq
TERRENO VEGETALE	17,46 m
SOVRASTRUTTURA	
BALLAST	4,91 mq
SUBBALLAST	12,70 m
SUPER COMPATTATO	12,70 m

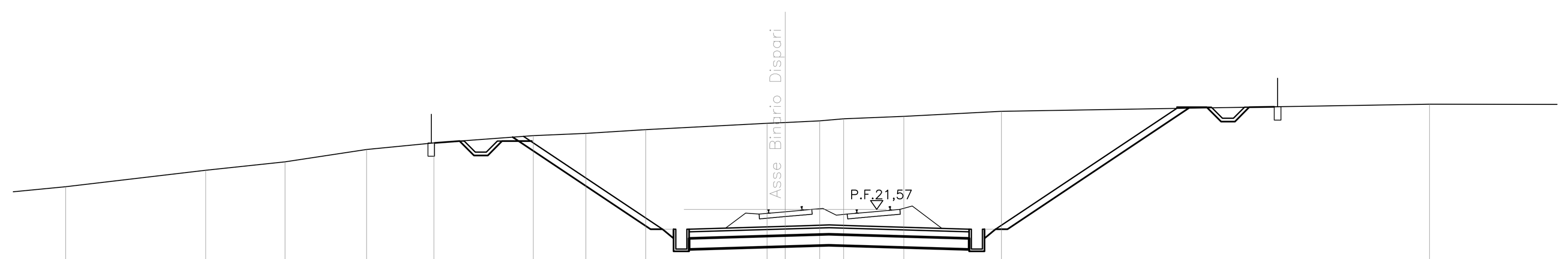

SCALA 1:200

Q.RIF. 8,00

QUOTE TERRENO	22,60 · 23,34 · 23,72 · 24,28 · 24,58 · 24,91 · 25,02 · 25,18 · 25,47 · 25,51 · 25,58 · 25,67 · 25,79 · 26,01 · 26,34
DIST. TERRENO	6,36 · 3,59 · 3,70 · 3,05 · 4,50 · 2,38 · 2,72 · 5,50 · 0,82 · 1,56 · 1,09 · 2,72 · 4,43 · 19,41 · 10,46
QUOTE PROGETTO	24,88 · 20,67 · 20,67 · 26,15
DIST. PROGETTO	6,31 · 15,10 · 8,21

SEZIONE N. : 443

Q. PROGETTO : 21,01

DIST.PROG. : 22+100,00

SCAVI E BONIFICHE	
STERRO	275,29 mq
BONIFICA	6,35 mq
RILEVATI	
RILEVATO	0,33 mq
TERRENO VEGETALE	34,96 m
SOVRASTRUTTURA	
BALLAST	4,94 mq
SUBBALLAST	12,70 m
SUPER COMPATTATO	12,70 m

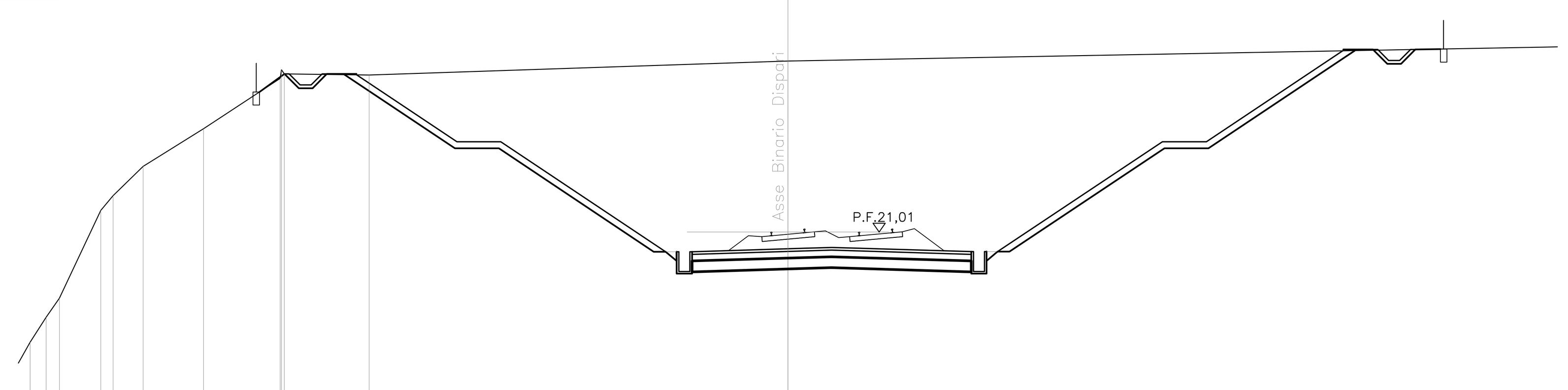

SCALA 1:200

Q.RIF. 8,00

QUOTE TERRENO	14,81 · 16,00 · 17,14 · 18,00 · 22,00 · 22,67 · 24,00 · 25,72 · 28,01 · 28,40 · 28,21 · 28,16 · 28,79
DIST. TERRENO	0,67 · 0,73 · 0,60 · 1,88 · 0,56 · 1,37 · 2,74 · 3,49 · 3,86 · 19,05 · 39,07
QUOTE PROGETTO	28,16 · 25,12 · 25,12 · 20,12 · 20,12 · 25,12 · 25,12 · 29,26
DIST. PROGETTO	4,56 · 2,00 · 7,50 · 15,10 · 7,50 · 2,00 · 6,20

SEZIONE N. : 444

Q. PROGETTO : 20,41

DIST.PROG. : 22+150,00

SCAVI E BONIFICHE	
STERRO	303,66 mq
BONIFICA	6,35 mq
RILEVATI	
RILEVATO	0,32 mq
TERRENO VEGETALE	37,45 m
SOVRASTRUTTURA	
BALLAST	4,92 mq
SUBBALLAST	12,70 m
SUPER COMPATTATO	12,70 m

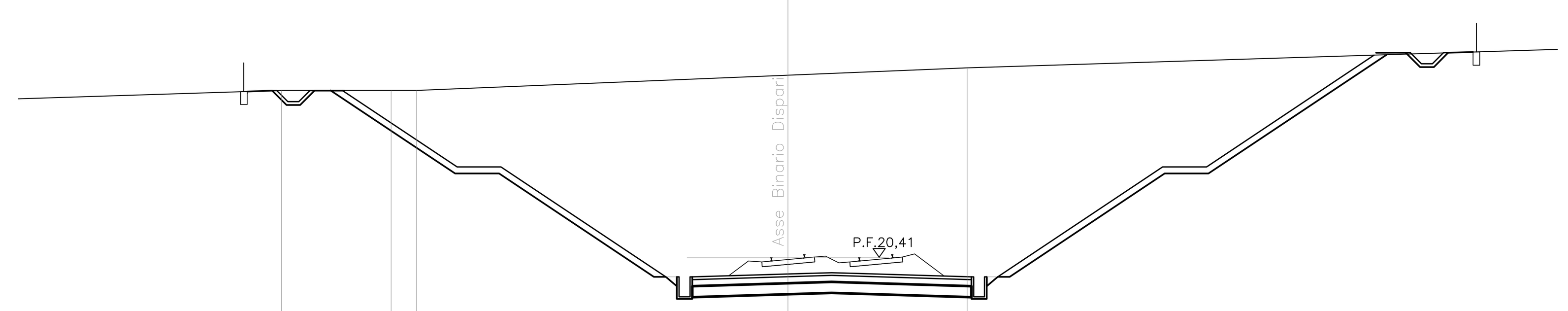

SCALA 1:200

Q.RIF. 11,00

QUOTE TERRENO	28,00 · 28,00 · 28,00 · 28,69 · 29,02
DIST. TERRENO	18,51 · 4,99 · 1,15 · 16,89 · 8,15 · 27,58
QUOTE PROGETTO	28,00 · 24,52 · 24,52 · 19,52 · 19,52 · 24,52 · 24,52 · 29,60
DIST. PROGETTO	5,22 · 2,00 · 7,50 · 15,10 · 7,50 · 2,00 · 7,62

SEZIONE N. : 445

Q. PROGETTO : 19,81

DIST.PROG. : 22+200,00

SCAVI E BONIFICHE	
STERRO	280,79 mq
BONIFICA	6,35 mq
RILEVATI	
RILEVATO	0,30 mq
TERRENO VEGETALE	35,71 m
SOVRASTRUTTURA	
BALLAST	4,89 mq
SUBBALLAST	12,70 m
SUPER COMPATTATO	12,70 m

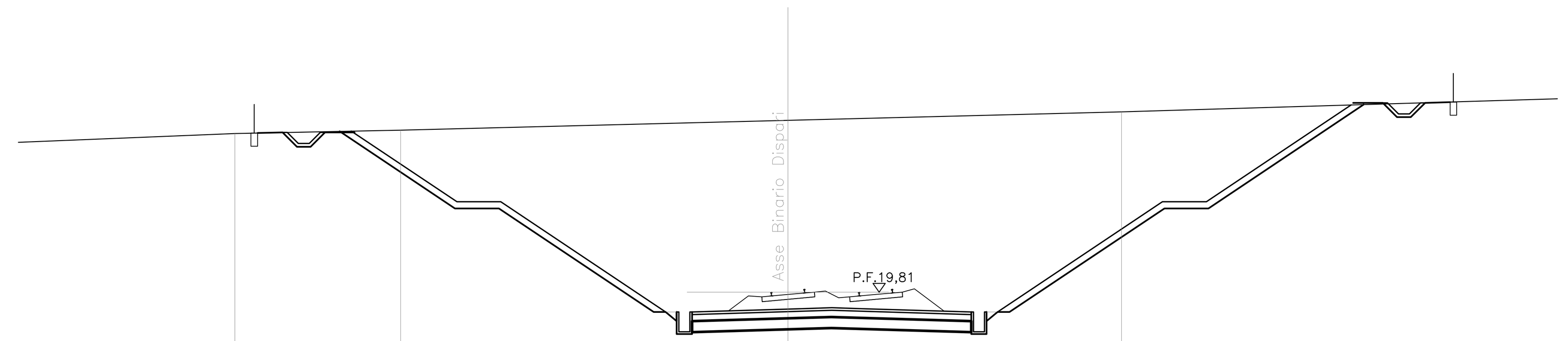

SCALA 1:200

Q.RIF. 10,00

QUOTE TERRENO	27,02 · 27,17 · 27,62 · 28,00
DIST. TERRENO	7,54 · 17,61 · 15,18 · 34,82
QUOTE PROGETTO	27,13 · 23,92 · 23,92 · 18,92 · 18,92 · 23,92 · 23,92 · 28,31
DIST. PROGETTO	4,81 · 2,00 · 7,50 · 15,10 · 7,50 · 2,00 · 6,59

SEZIONE N. : 446

Q. PROGETTO : 19,21

DIST.PROG. : 22+250,00

SCAVI E BONIFICHE	
STERRO	263,02 mq
BONIFICA	6,35 mq
RILEVATI	
RILEVATO	0,31 mq
TERRENO VEGETALE	34,58 m
SOVRASTRUTTURA	
BALLAST	4,95 mq
SUBBALLAST	12,70 m
SUPER COMPATTATO	12,70 m

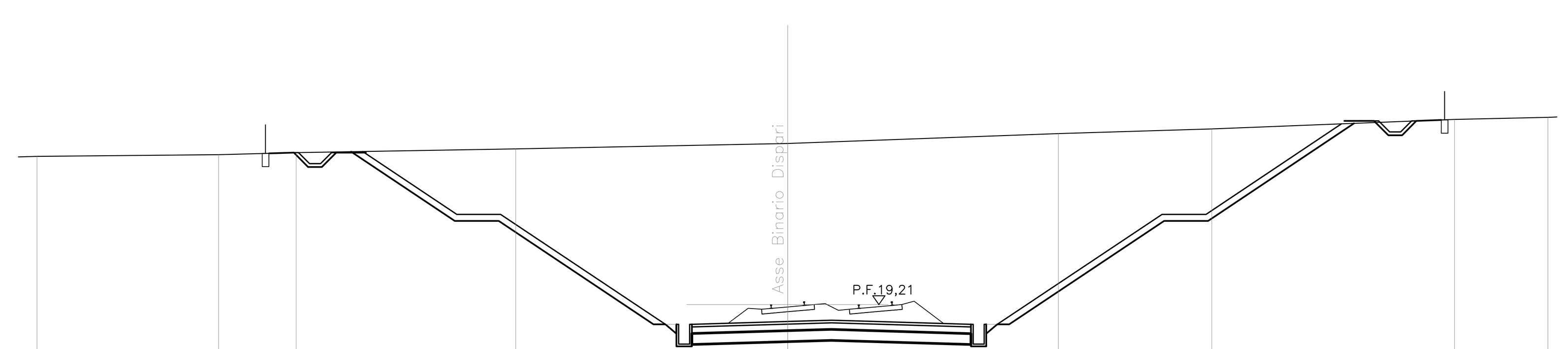

SCALA 1:200

Q.RIF. 10,00

QUOTE TERRENO	25,95 · 26,03 · 26,12 · 26,29 · 26,54 · 26,99 · 27,20 · 27,63 · 27,73
DIST. TERRENO	8,26 · 3,53 · 9,99 · 12,37 · 12,32 · 6,98 · 11,04 · 4,25
QUOTE PROGETTO	26,17 · 23,32 · 23,32 · 18,32 · 18,32 · 23,32 · 23,32 · 27,43
DIST. PROGETTO	4,28 · 2,00 · 7,50 · 15,10 · 7,50 · 2,00 · 6,16

COMMITTENTE:

RFI RETE FERROVIARIA ITALIANA – GRUPPO FERROVIE DELLO STATO ITALIANE

PROGETTAZIONE:

ITALFERR – GRUPPO FERROVIE DELLO STATO ITALIANE

INFRASTRUTTURE FERROVIARIE STRATEGICHE DEFINITE DALLA LEGGE OBIETTIVO N.443/01

U.O. INFRASTRUTTURE SUD

PROGETTO DEFINITIVO

LINEA PESCARA - BARI

RADDOPPIO DELLA TRATTA FERROVIARIA TERMOLI - LESINA

LOTTI 2 e 3 - RADDOPPIO TERMOLI - RIPALTA

IF - INFRASTRUTTURA FERROVIARIA

SEZIONI TRASVERSALI

Tavola 52 di 59

SCALA: 1:200

COMMESSA	LOTTO	FASE	ENTE	TIPO DOC.	OPERA/DISCIPLINA	PROGR.	REV.
LI02	02	D	78	W9	IF0000	052	B

Rev.	Descrizione	Redatto	Data	Verificato	Data	Approvato	Data	Autorizzato Data
A	Emissione esecutiva	C. Di Serio	Novembre 2018	A. Forcina	Novembre 2018	B. Bianchi	Novembre 2018	D. Tiberti Maggio 2019
B	Emissione esecutiva	C. Di Serio	Maggio 2019	D.Carullo	Maggio 2019	B. Bianchi	Maggio 2019	

ITALFERR S.p.A. – UO Infrastrutture Sud – Dott. Ing. Dario Tiberti – Ordine degli Ingegneri Prov. di Napoli n. 10875

File: LI0202D78W9IF0000052B.DWG