SEZIONE LONGITUDINALE TRAVE RITEGNO SISMICO LONGITUDINALE-Scala 1:50

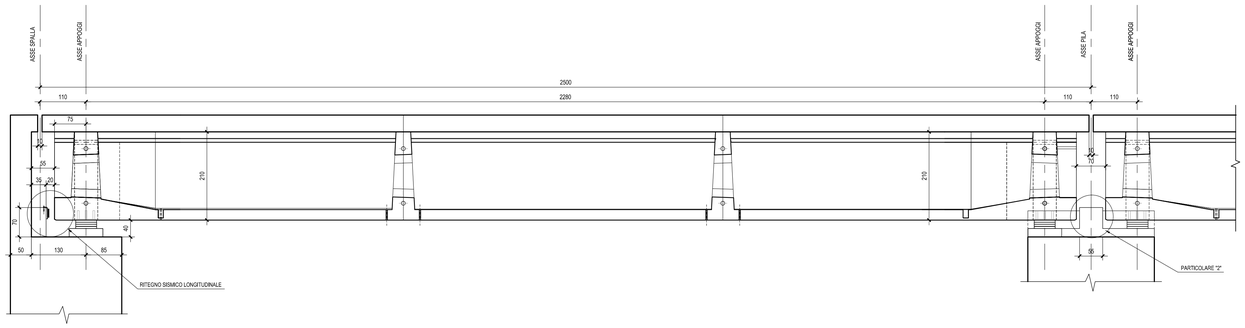

SEZIONE TRASVERSALE TRAVE CON RITEGNO SISMICO TRASVERSALE-Scala 1:20

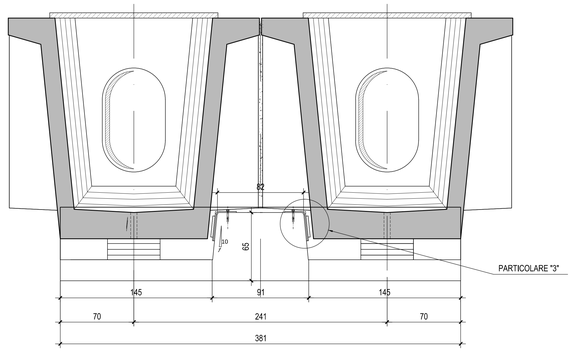

RITEGNO SISMICO LONGITUDINALE-Scala 1:20

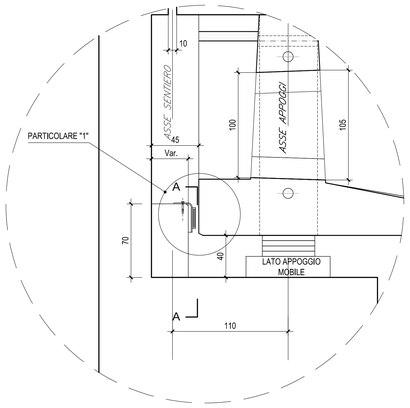

PARTICOLARE "3"-Scala 1:2

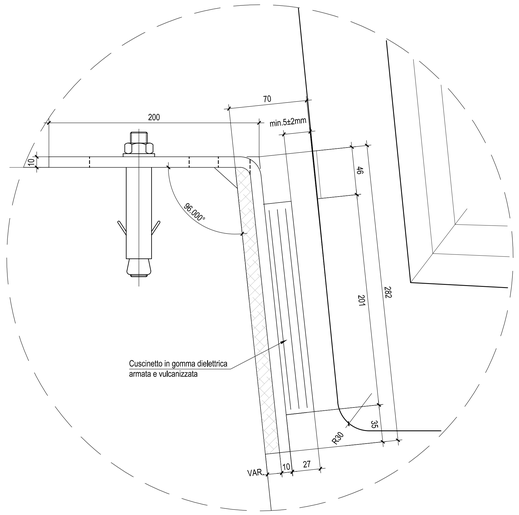

PARTICOLARE "1"-Scala 1:2

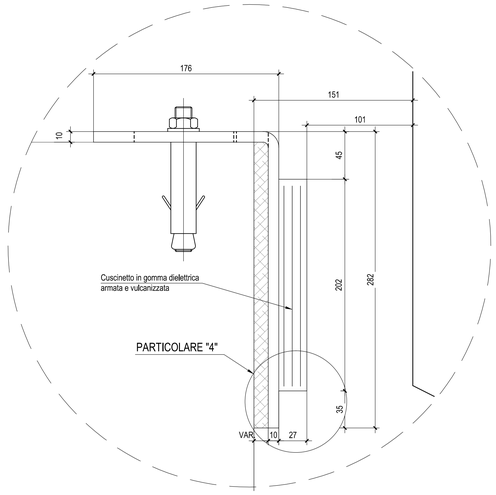

PARTICOLARE "2"-Scala 1:2
(SEZIONE LONGITUDINALE)
(Dimensioni espresse in mm)

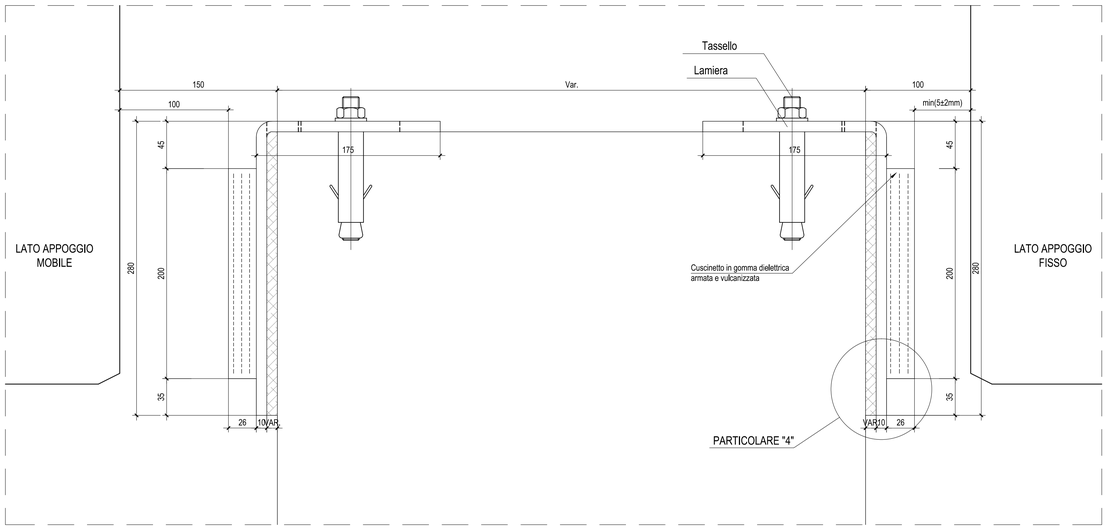

PARTICOLARE "4"-Scala 1:2
(Dimensioni espresse in mm)

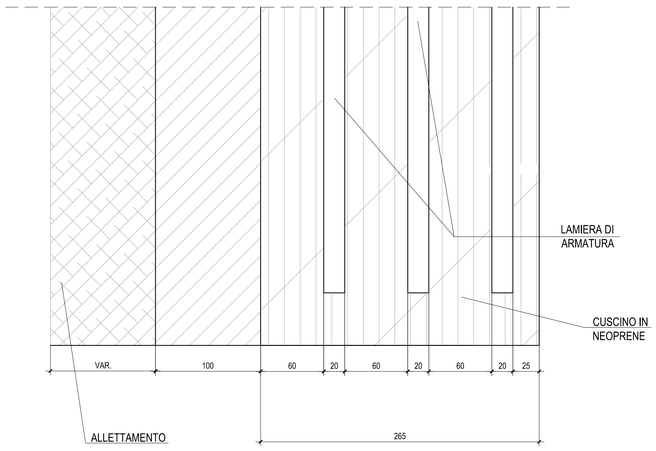

N.B.: Per la tabella materiali e incidenze armature delle Opere Civili si rimanda all'elaborato LI0202 D78 RH OC0000 001

COMMITTENTE:

RFI RETE FERROVIARIA ITALIANA
GRUPPO FERROVIE DELLO STATO ITALIANE

PROGETTAZIONE:

ITALFERR
GRUPPO FERROVIE DELLO STATO ITALIANE

INFRASTRUTTURE FERROVIARIE STRATEGICHE DEFINITE DALLA LEGGE OBIETTIVO N.443/01

U.O. INFRASTRUTTURE SUD

PROGETTO DEFINITIVO

LINEA PESCARA - BARI
RADDOPPIO DELLA TRATTA FERROVIARIA TERMOLI - LESINA
LOTTI 2 e 3 - RADDOPPIO TERMOLI - RIPALTA

Opere D'Arte Maggiori - Ponti e Viadotti Ferroviari
Elaborati Generali
Carpenteria impalcati in c.a.p. - tav.3 di 3

SCALA: Varie

COMMESSA	LOTTO	FASE	ENTE	TIPO DOC.	OPERA/DISCIPLINA	PROGR.	REV.
LI02	02	D	78	BZ	VI0007	003	B

Rev.	Descrizione	Redatto	Data	Verificato	Data	Approvato	Data	Autorizzato Data
A	Emissione Esecutiva	M. Perrino	Ottobre 2018	G. Giustino	Ottobre 2018	B. Bianchi	Ottobre 2018	D. Tiberti Aprile 2019
B	Emissione esecutiva	M. Perrino	Aprile 2019	G. Giustino	Aprile 2019	B. Bianchi	Aprile 2019	

File: LI0202D78BZVI0007003B.DWG | n. Elab.: