PIANTA FONDAZIONI - Scala 1:50

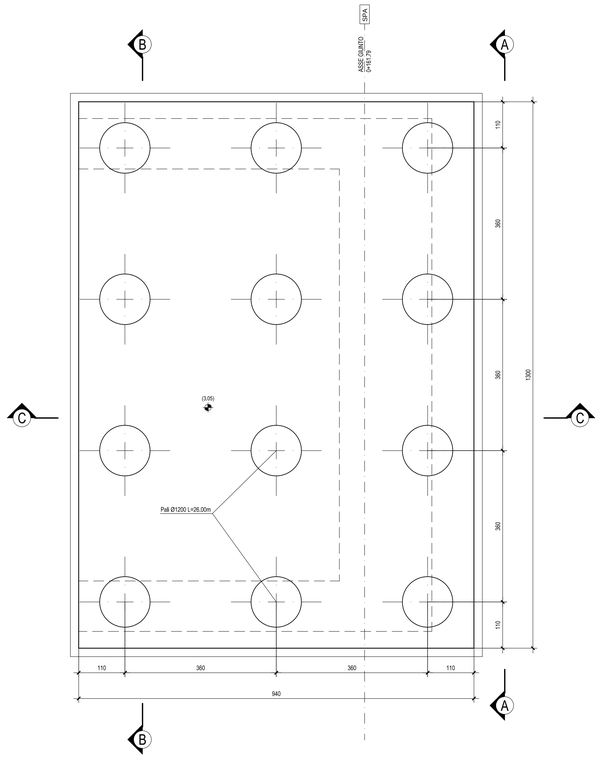

PIANTA SPICCATO - Scala 1:50

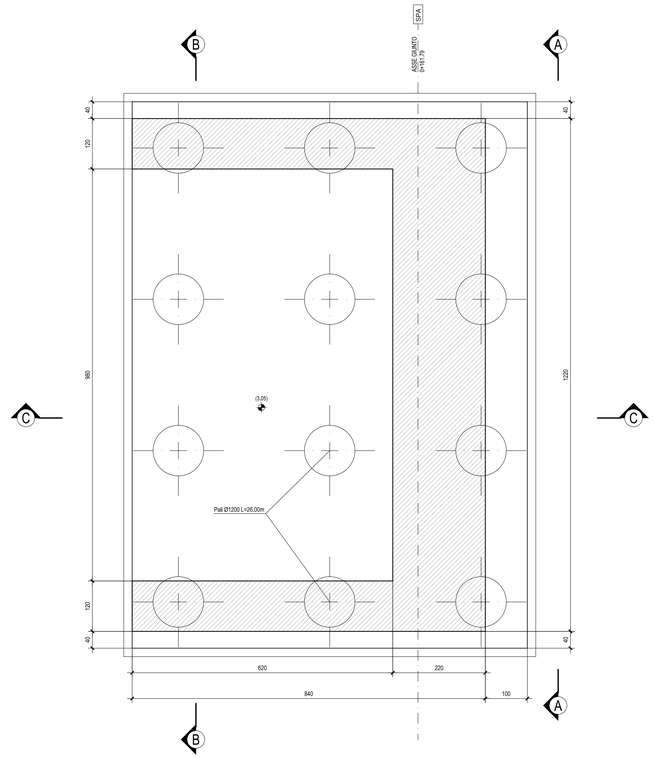

VISTA DALL'ALTO - Scala 1:50

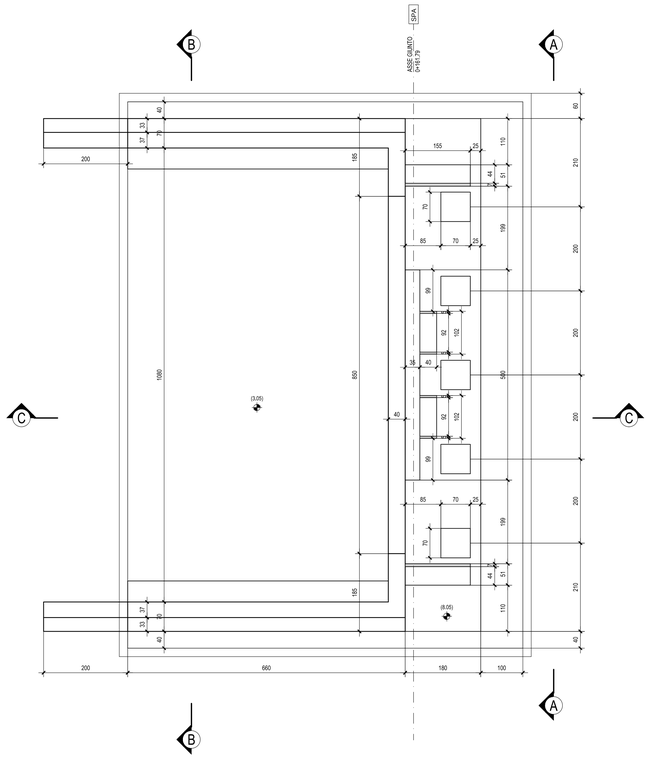

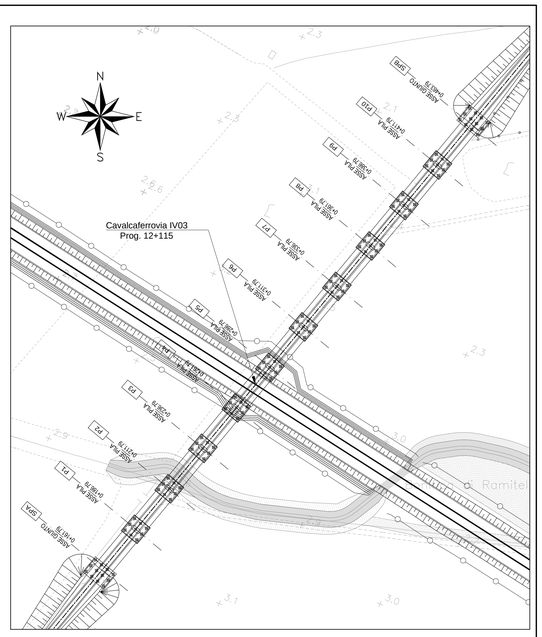

VISTA A-A - Scala 1:50

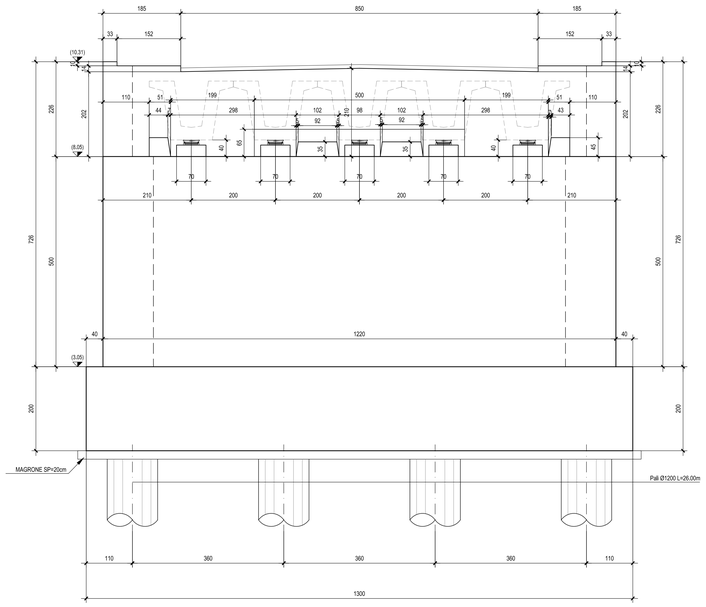

SEZIONE B-B - Scala 1:50

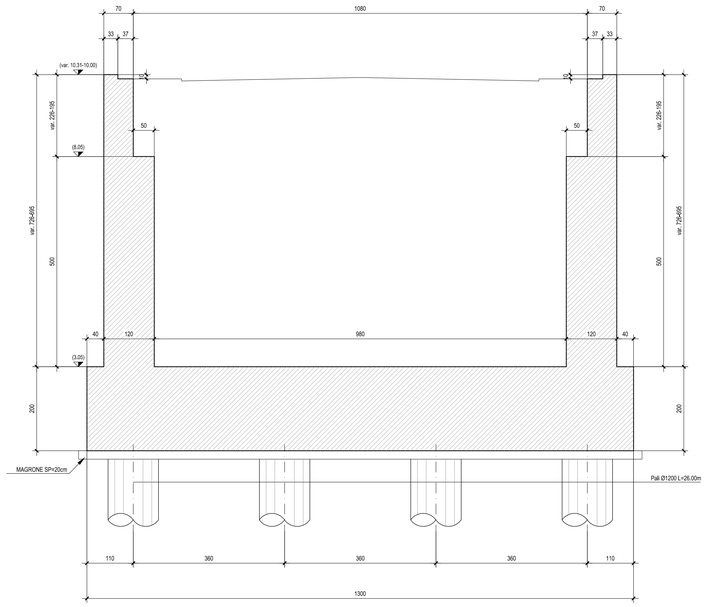

SEZIONE C-C - Scala 1:50

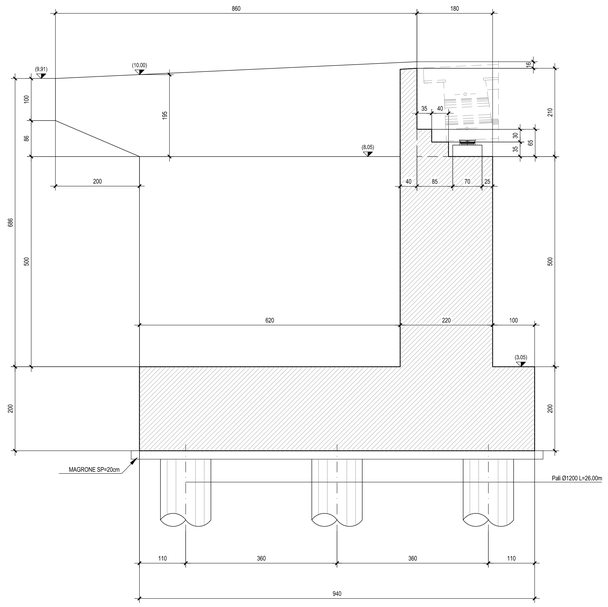

N.B.: Per la zona di transizione spalla/rilevato stradale si rimanda all'elaborato LI0202 D78 WZ NV0000 001

N.B.: Per la tabella materiali e incidenze armature delle Opere Civili si rimanda all'elaborato LI0202 D78 RH OC0000 001

COMMITTENTE:

RFI RETE FERROVIARIA ITALIANA
GRUPPO FERROVIE DELLO STATO ITALIANE

PROGETTAZIONE:

ITALFERR
GRUPPO FERROVIE DELLO STATO ITALIANE

INFRASTRUTTURE FERROVIARIE STRATEGICHE DEFINITE DALLA LEGGE OBIETTIVO N.443/01

U.O. INFRASTRUTTURE SUD

PROGETTO DEFINITIVO

LINEA PESCARA - BARI

RADDOPPIO DELLA TRATTA FERROVIARIA TERMOLI - LESINA

LOTTI 2 e 3 - RADDOPPIO TERMOLI - RIPALTA

Opere D'Arte Maggiori - Ponti e Viadotti Ferroviari Stradali

IV03 CVF viabilità di collegamento NV09

Carpenteria spalla A

SCALA: 1:50

COMMESSA	LOTTO	FASE	ENTE	TIPO DOC.	OPERA/DISCIPLINA	PROGR.	REV.
LI02	02	D	78	BB	IV0304	001	B

Rev.	Descrizione	Redatto	Data	Verificato	Data	Approvato	Data	Autorizzato Data
A	Emissione Esecutiva	M. Santi	Novembre 2018	G. Giustino	Novembre 2018	B. M. Bianchi	Novembre 2018	D. Tiberti Aprile 2019
B	Emissione esecutiva	M. Perrino	Aprile 2019	G. Giustino	Aprile 2019	B. Bianchi	Aprile 2019	

Ordine degli Ingegneri della Provincia di Roma Dott. Ing. Domenico Tiberti n. A19836

File: LI0202D78BBIV0304001B.DWG

n. Elab.: