PIANTA FONDAZIONI - Scala 1:50

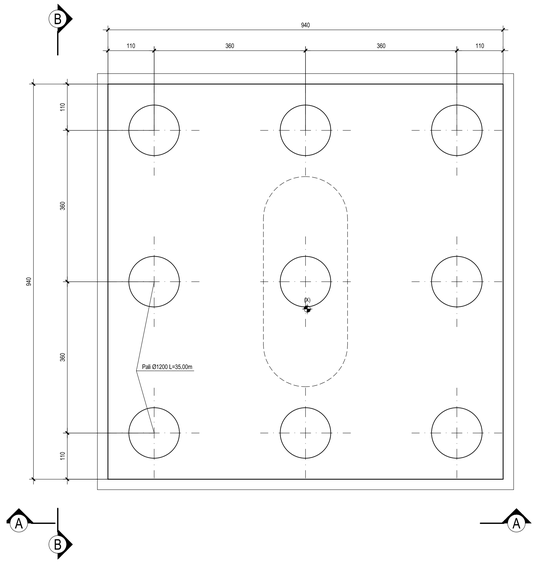

PIANTA SPICCATO - Scala 1:50

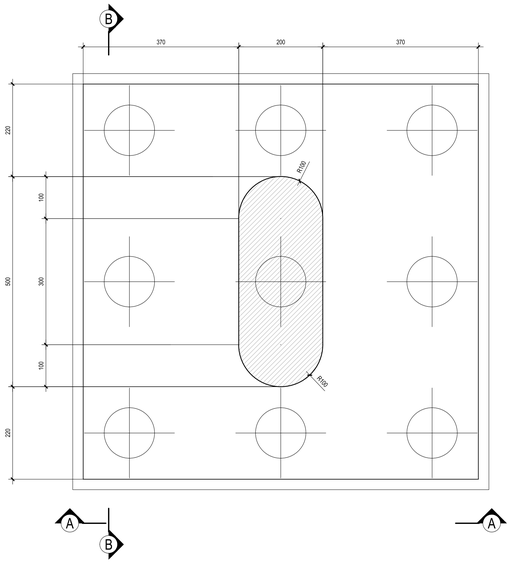

PIANTA PULVINO - Scala 1:50

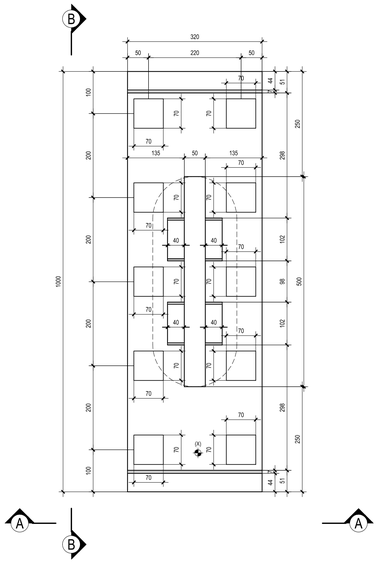

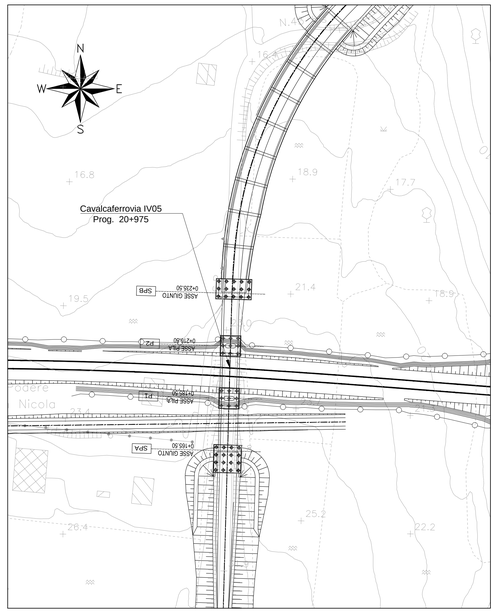

VISTA A-A - Scala 1:50

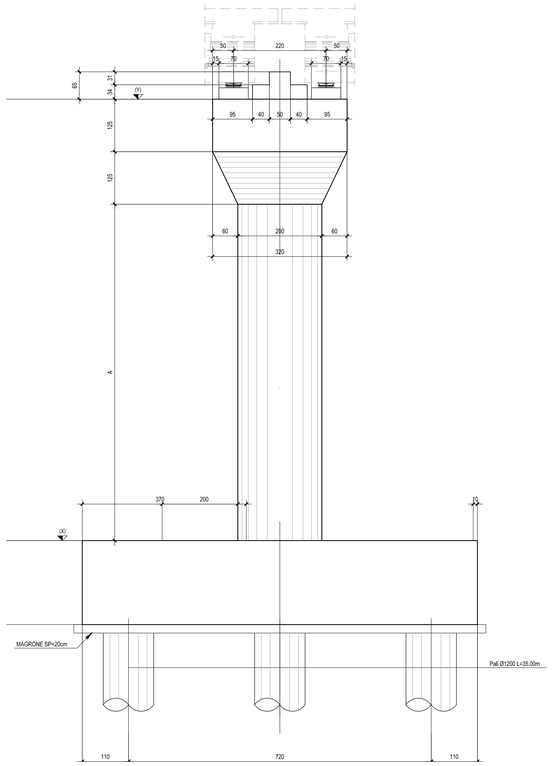

VISTA B-B - Scala 1:50

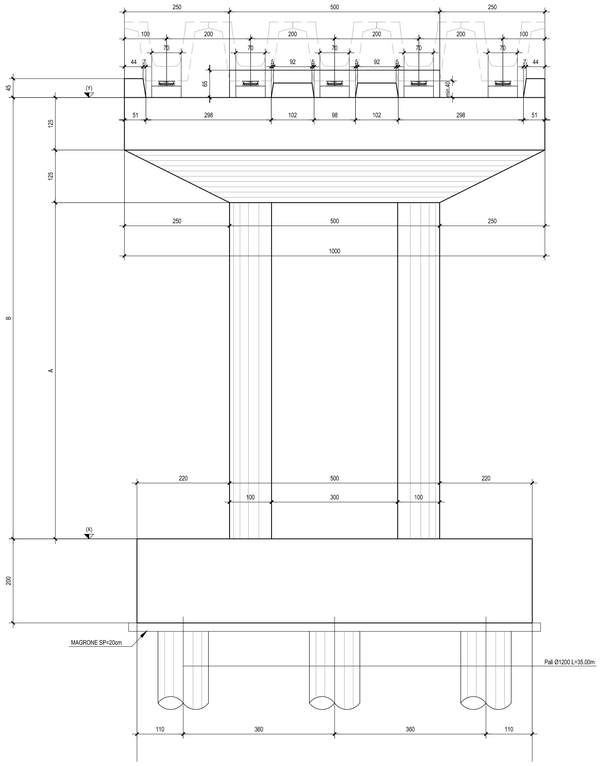

N.B.: Per la tabella materiali e incidenze armature delle Opere Civili si rimanda all'elaborato LI0202 D78 RH OC0000 001

TABELLA PILE

	X	Y	A	B
PILA 1	21.77	30.57	6.30	8.80
PILA 2	21.32	30.12	6.30	8.80

COMMITTENTE:

RFI RETE FERROVIARIA ITALIANA
GRUPPO FERROVIE DELLO STATO ITALIANE

PROGETTAZIONE:

ITALFERR
GRUPPO FERROVIE DELLO STATO ITALIANE

INFRASTRUTTURE FERROVIARIE STRATEGICHE DEFINITE DALLA LEGGE OBIETTIVO N.443/01

U.O. INFRASTRUTTURE SUD

PROGETTO DEFINITIVO

LINEA PESCARA - BARI
RADDOPPIO DELLA TRATTA FERROVIARIA TERMOLI - LESINA
LOTTI 2 e 3 - RADDOPPIO TERMOLI - RIPALTA

Opere D'Arte Maggiori - Ponti e Viadotti Ferroviari Stradali
IV05 - CVF NV16
Carpenteria pila

SCALA: 1:50

COMMESSA	LOTTO	FASE	ENTE	TIPO DOC.	OPERA/DISCIPLINA	PROGR.	REV.
L I 0 2	0 2	D	7 8	B B	I V 0 5 0 5	0 0 1	B

Rev.	Descrizione	Redatto	Data	Verificato	Data	Approvato	Data	Autorizzato Data
A	Emissione Esecutiva	M. Sarti	Novembre 2018	G. Giustino	Novembre 2018	B. M. Bianchi	Novembre 2018	D. Tiberti Aprile 2019
B	Emissione esecutiva	M. Perrino	Aprile 2019	G. Giustino	Aprile 2019	B. Bianchi	Aprile 2019	

Ordine degli Ingegneri della Provincia di Roma n. 12893 Dott. Ing. Domenico Tiberti

File: LI0202D78BBIV0505001B.DWG | n. Elab.: