PIANTA SPICCATO - Scala 1:50

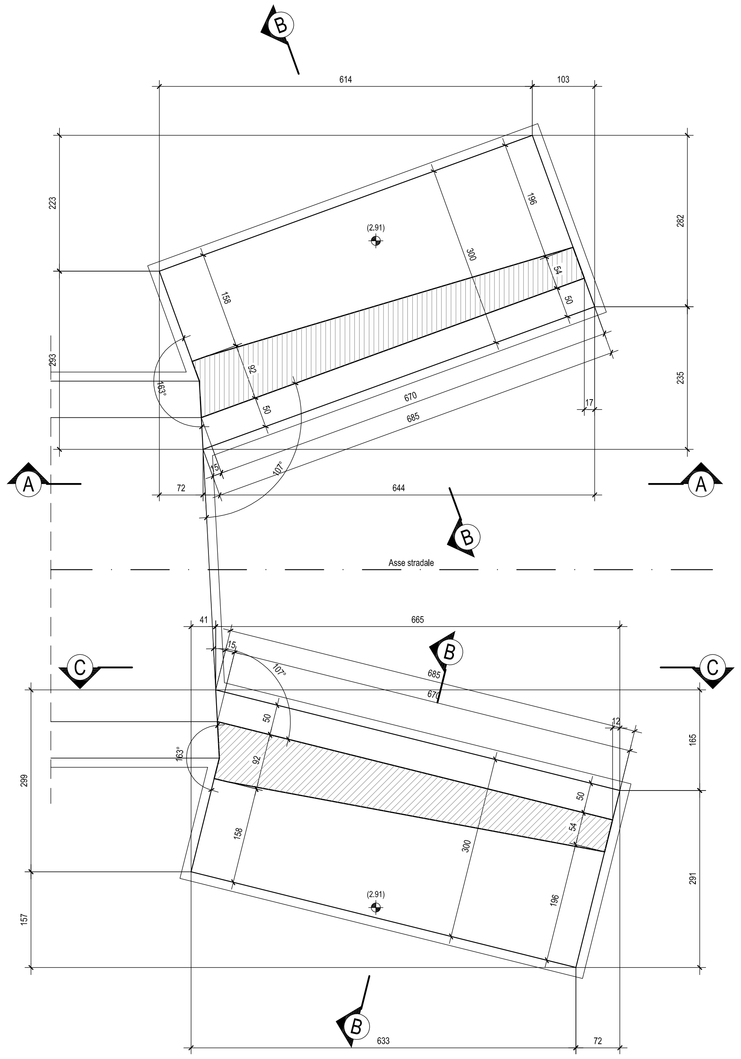

VISTA DALL'ALTO - Scala 1:50

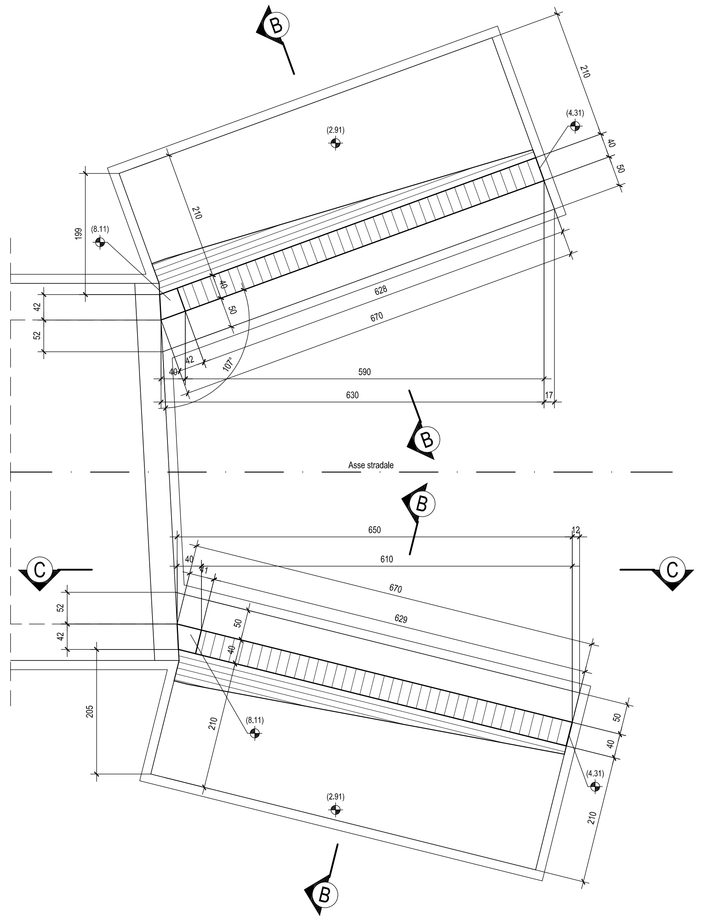

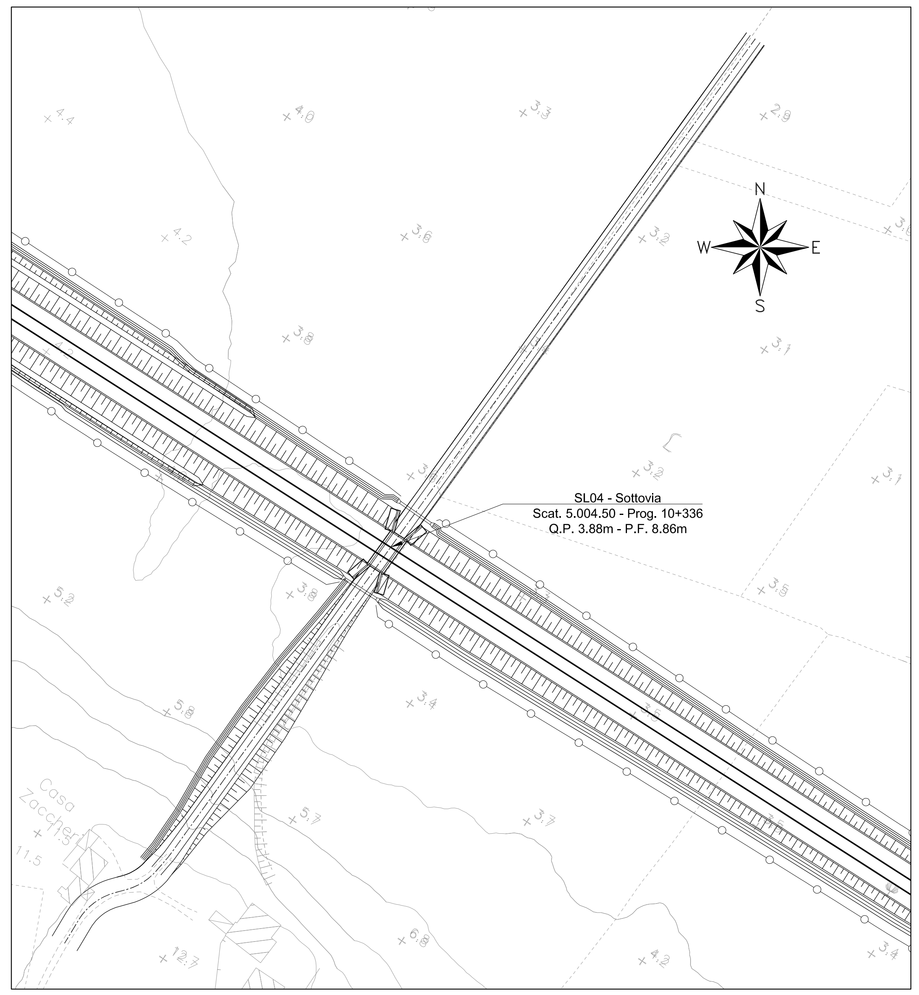

N.B.: Per la tabella materiali e incidenze armature delle Opere Civili si rimanda all'elaborato LI0202 D78 RH OC0000 001

SEZIONE A-A - Scala 1:50

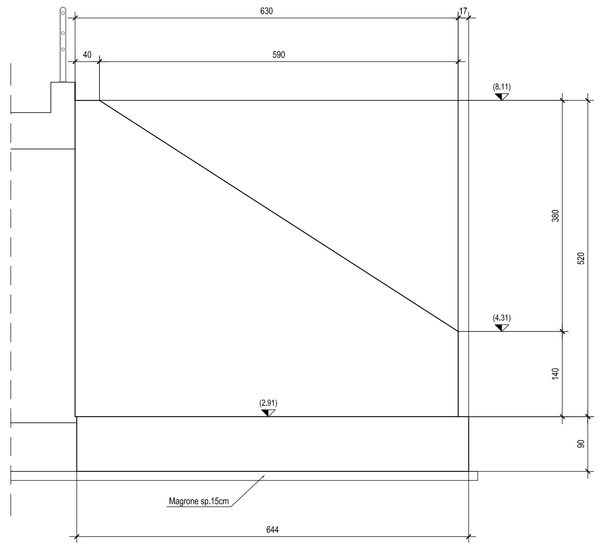

SEZIONE C-C - Scala 1:50

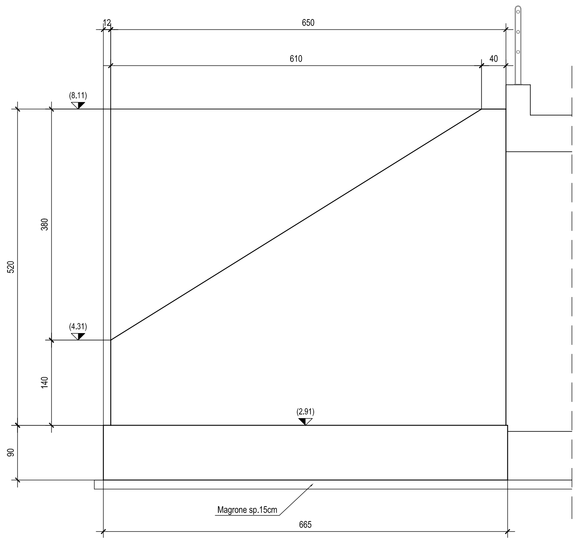

SEZIONE B-B - Scala 1:50

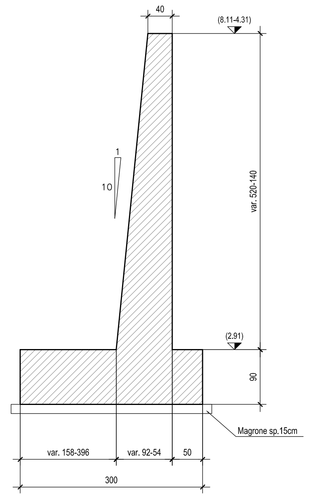

COMMITTENTE:

RFI RETE FERROVIARIA ITALIANA
GRUPPO FERROVIE DELLO STATO ITALIANE

PROGETTAZIONE:

ITALFERR
GRUPPO FERROVIE DELLO STATO ITALIANE

INFRASTRUTTURE FERROVIARIE STRATEGICHE DEFINITE DALLA LEGGE OBIETTIVO N.443/01

U.O. INFRASTRUTTURE SUD

PROGETTO DEFINITIVO

LINEA PESCARA - BARI
RADDOPPIO DELLA TRATTA FERROVIARIA TERMOLI - LESINA
LOTTI 2 e 3 - RADDOPPIO TERMOLI - RIPALTA

Opere D'Arti Minori - Sottovia e Galleria Artificiali
SL04 SOTTOVIA VIABILITA' NV20A KM 10+340
Carpenteria muri tav.2

SCALA: 1:50

COMMESSA	LOTTO	FASE	ENTE	TIPO DOC.	OPERA/DISCIPLINA	PROGR.	REV.
LI02	02	D	78	BB	SL0400	002	A

Rev.	Descrizione	Redatto	Data	Verificato	Data	Approvato	Data	Autorizzato Data
A	Emissione Esecutiva	M. Santi	Novembre 2018	G. Giustino	Novembre 2018	B. M. Bianchi	Novembre 2018	D. Tiberti Novembre 2018

File: LI0202D78BBSL0400002A.DWG

n. Elab.: