PIANTA Scala 1:50

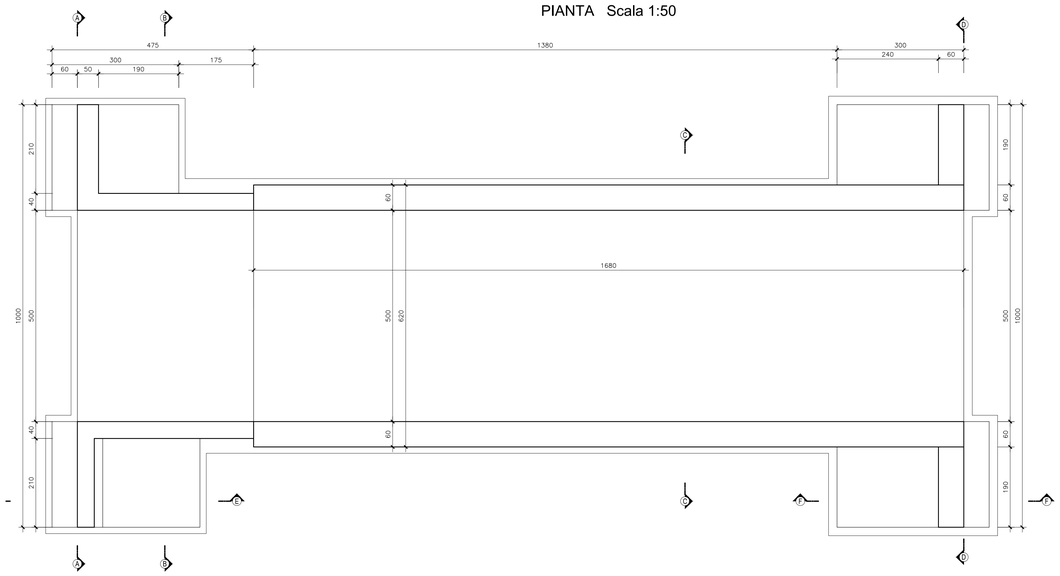

SEZIONE A-A Scala 1:50

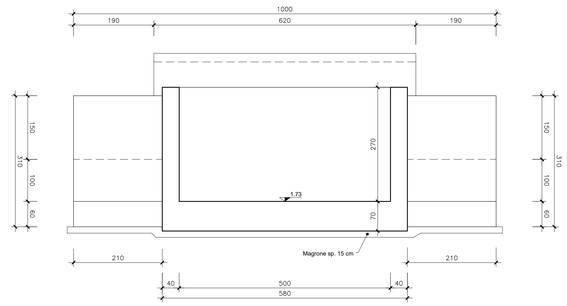

SEZIONE B-B Scala 1:50

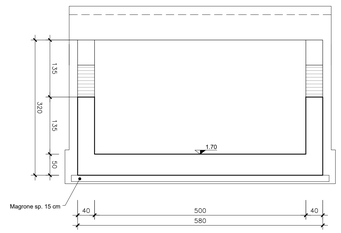

SEZIONE LONGITUDINALE Scala 1:50

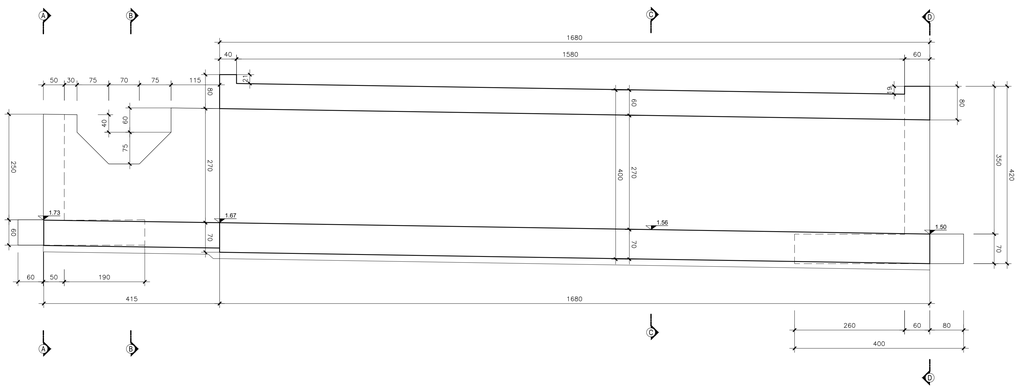

SEZIONE C-C Scala 1:50

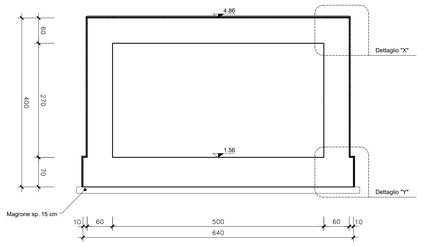

SEZIONE D-D Scala 1:50

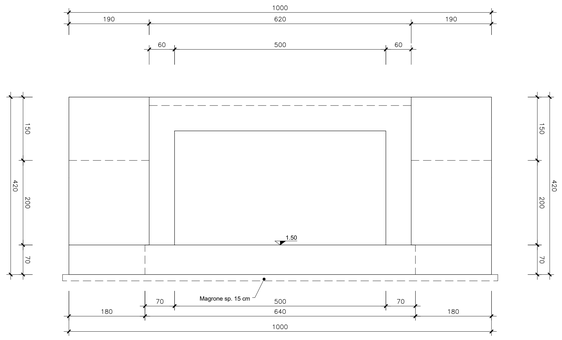

SEZIONE E-E Scala 1:50

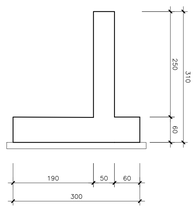

SEZIONE F-F Scala 1:50

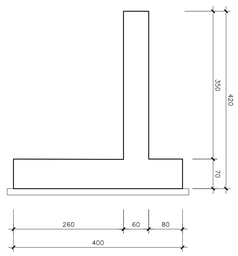

DETTAGLIO "X"-Scala 1:20

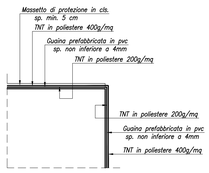

DETTAGLIO "Y"-Scala 1:20

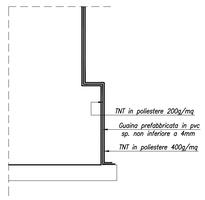

N.B.: Per la tabella materiali e l'incidenza delle armature vedere l'elaborato LI0202D78RHOC0000001A

COMMITTENTE:

RFI RETE FERROVIARIA ITALIANA
GRUPPO FERROVIE DELLO STATO ITALIANE

PROGETTAZIONE:

ITALFERR
GRUPPO FERROVIE DELLO STATO ITALIANE

INFRASTRUTTURE FERROVIARIE STRATEGICHE DEFINITE DALLA LEGGE OBIETTIVO N.443/01

U.O. INFRASTRUTTURE SUD

PROGETTO DEFINITIVO

LINEA PESCARA - BARI
RADDOPPIO DELLA TRATTA FERROVIARIA TERMOLI - LESINA
LOTTI 2 e 3 - RADDOPPIO TERMOLI - RIPALTA

IN - INTERFERENZE IDRAULICHE

IN43 - Tombino scatolare 5.00x2.70 al km 24+909
Carpenteria

SCALA: VARIE

COMMESSA	LOTTO	FASE	ENTE	TIPO DOC.	OPERA/DISCIPLINA	PROGR.	REV.
LI02	02	D	78	BZ	IN4300	001	B

Rev.	Descrizione	Redatto	Data	Verificato	Data	Approvato	Data	Autorizzato Data
A	Emissione Definitiva	G. Di Sario	Novembre 2018	A. Iorio	Novembre 2018	S. Bianchi	Novembre 2018	Dr. Tibaldi Maggio 2019
B	Emissione Definitiva	G. Di Sario	Maggio 2019	S.Desiderio	Maggio 2019	S. Bianchi	Maggio 2019	

File: LI0202D78BZIN4300001B.DWG