SEZIONE A–A
SCALA 1:50

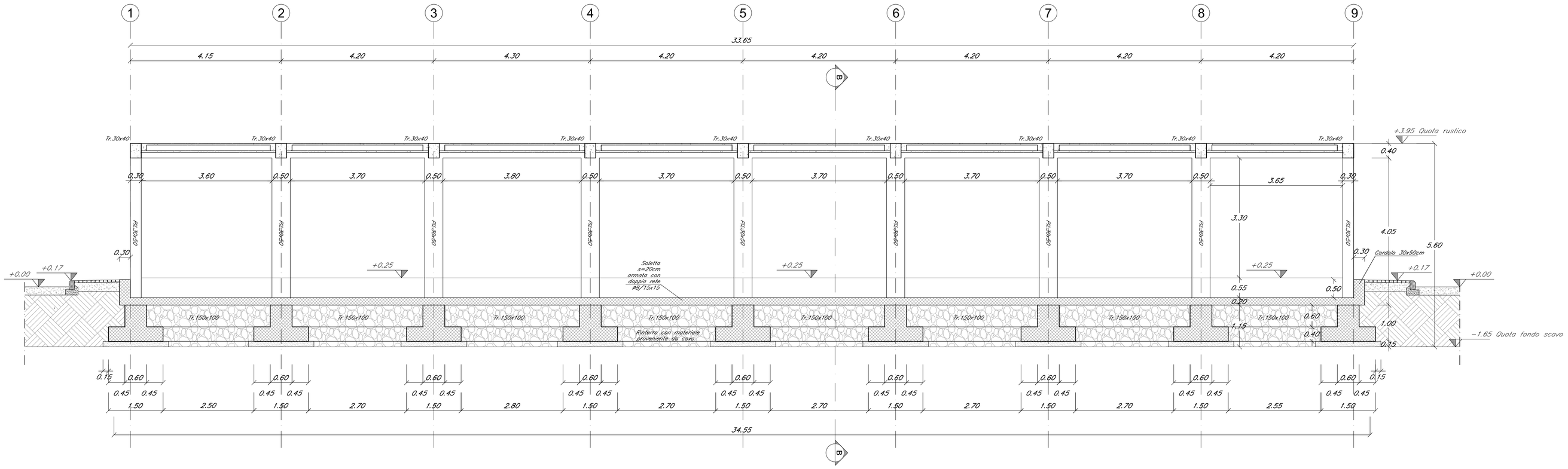

SEZIONE B–B
SCALA 1:50

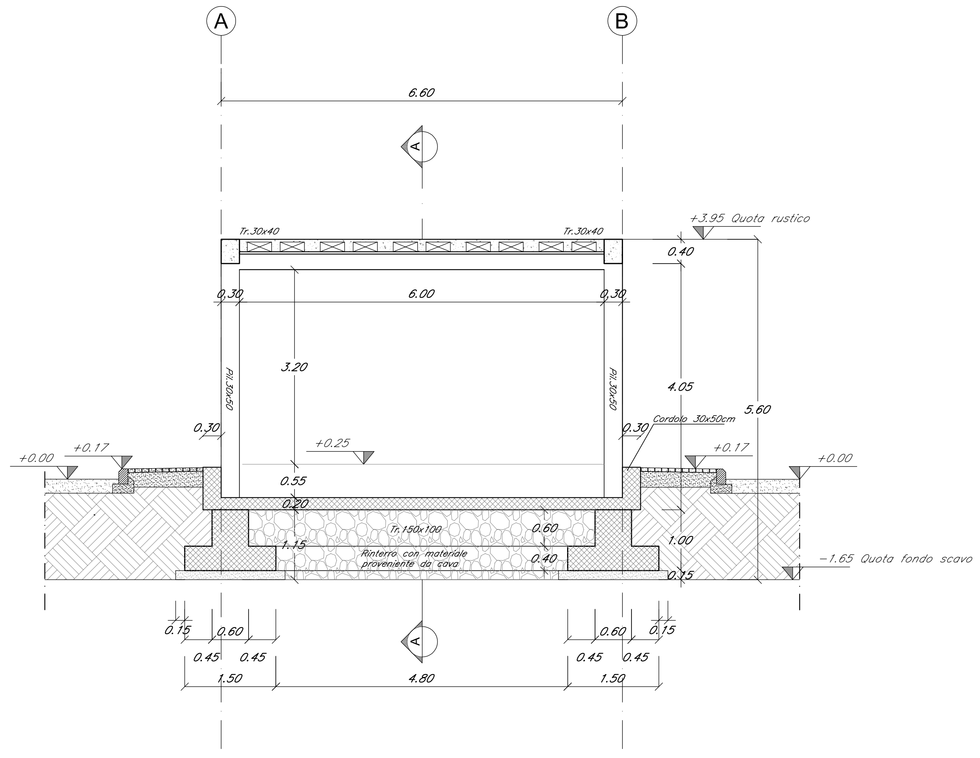

SEZIONE SOLAIO
SCALA 1:10

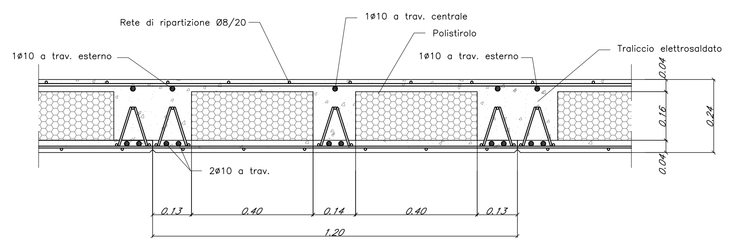

FONDAZIONE BTS

CARPENTERIA SPICCATO
SCALA 1:50

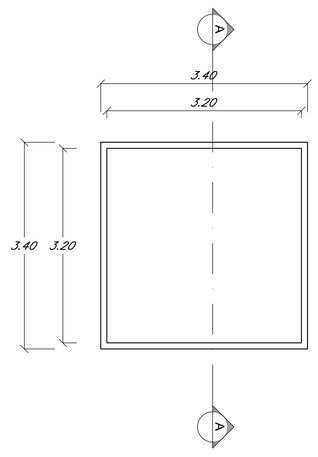

SEZIONE A–A
SCALA 1:50

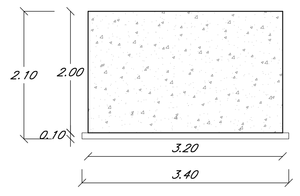

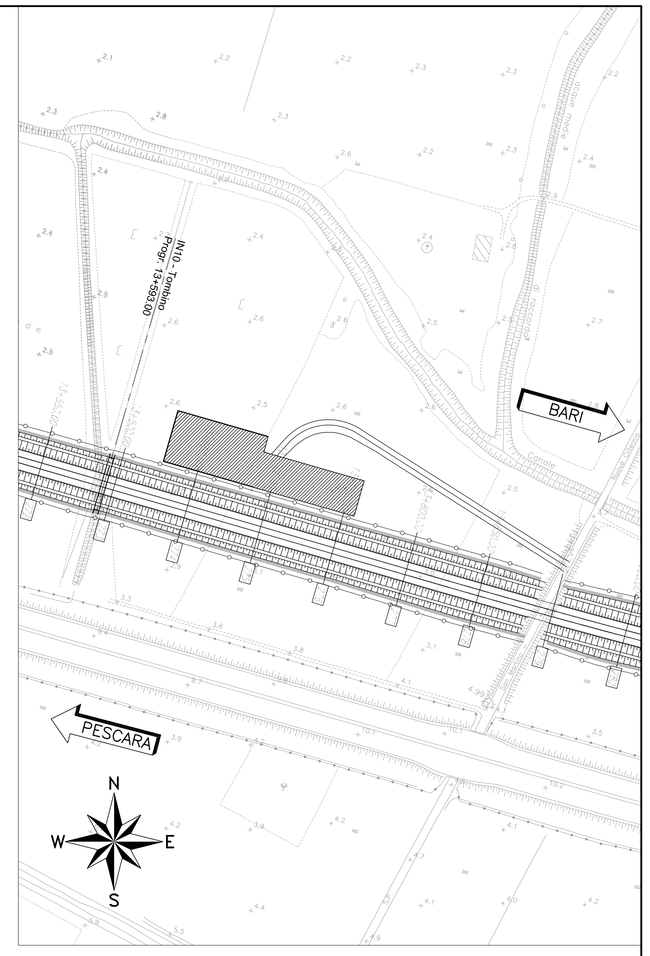

KEY PLAN
scala1:2000

NOTE:
– PER LE CARATTERISTICHE DEI MATERIALI ED INCIDENZA ARMATURE SI RIMANDA AGLI ELABORATI SPECIFICI

COMMITTENTE:

RFI RETE FERROVIARIA ITALIANA
GRUPPO FERROVIE DELLO STATO ITALIANE

PROGETTAZIONE:

ITALFERR
GRUPPO FERROVIE DELLO STATO ITALIANE

INFRASTRUTTURE FERROVIARIE STRATEGICHE DEFINITE DALLA LEGGE OBIETTIVO N.443/01

U.O. INFRASTRUTTURE SUD

PROGETTO DEFINITIVO

LINEA PESCARA - BARI
RADDOPPIO DELLA TRATTA FERROVIARIA TERMOLI - LESINA
LOTTI 2 e 3 - RADDOPPIO TERMOLI - RIPALTA

Fabbricati e Piazzali
Sottostazione Elettrica e PC
Fabbricato PC - Sezioni

SCALA: 1:50

COMMESSA	LOTTO	FASE	ENTE	TIPO DOC.	OPERA/DISCIPLINA	PROGR.	REV.
LI02	02	D	78	BB	FA0400	002	A

Rev.	Descrizione	Redatto	Data	Verificato	Data	Approvato	Data	Autorizzato Data
A	Emissione Esecutiva	L.Infante	Ottobre 2018	G. Giustino	Ottobre 2018	S. M. Blandò	Ottobre 2018	D.Tiberti Ottobre 2018

File: LI0202D78BBFA0400002A.DWG

n. Elab.: