SEZIONE TRASVERSALE A–A

SCALA 1:25

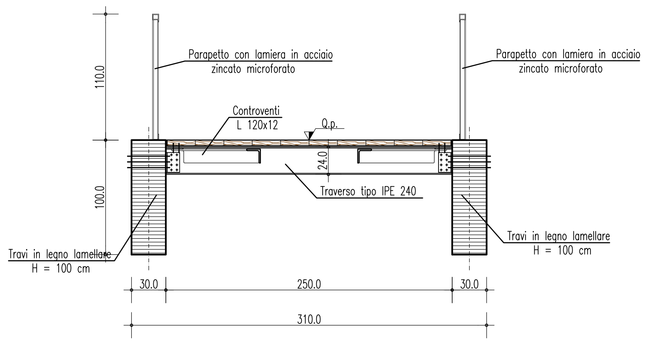

SEZIONE TRASVERSALE IN ASSE PILE

SCALA 1:25

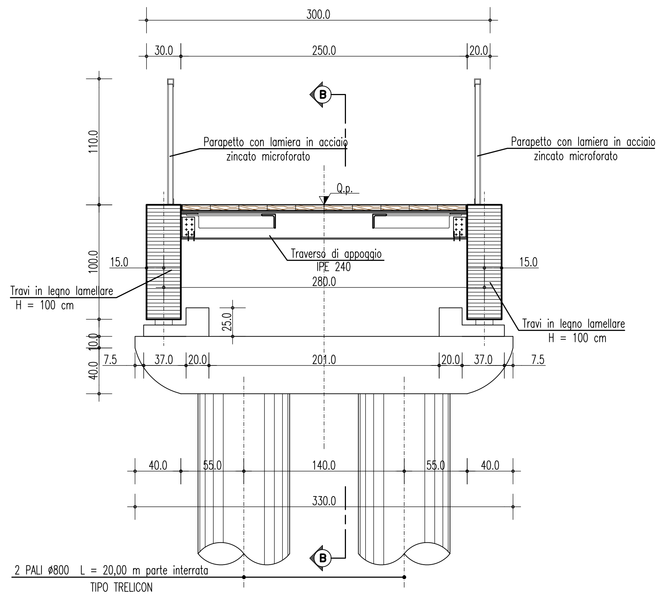

SEZIONE B–B

SCALA 1:25

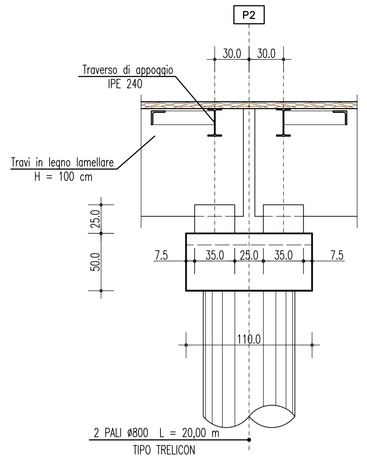

SEZIONE TRASVERSALE IN ASSE SPALLE

SCALA 1:25

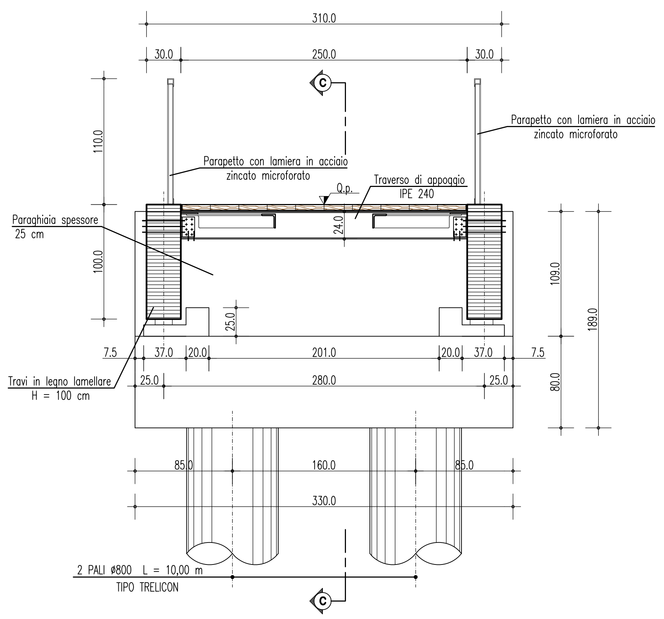

SEZIONE C–C

SCALA 1:25

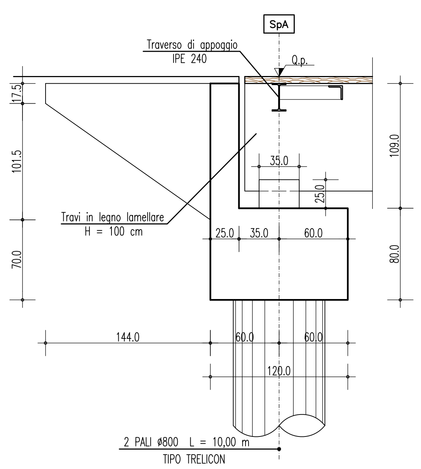

PIANTA DELL'OPERA

SCALA 1:100

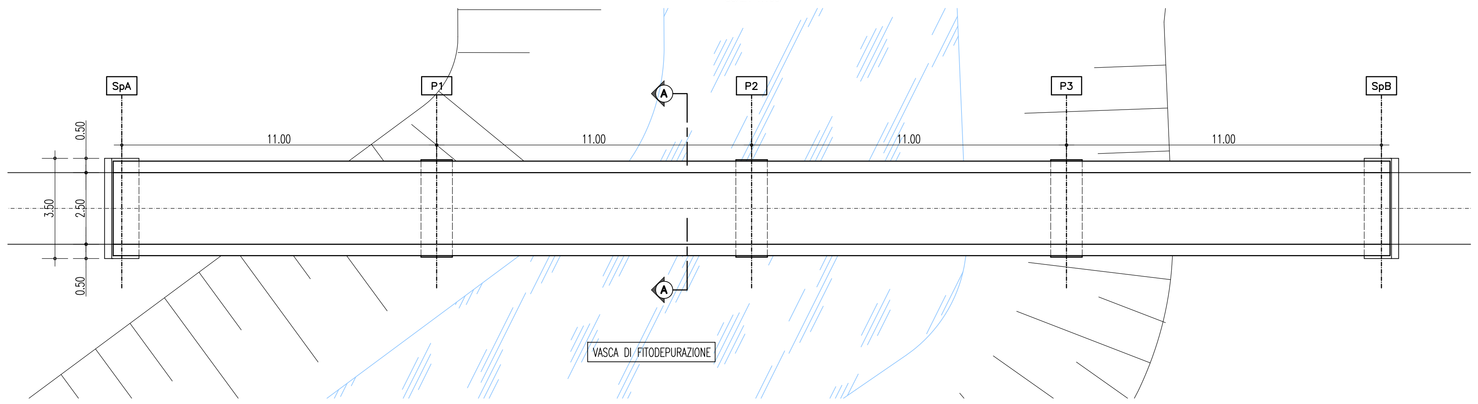

PIANTA DELLE FONDAZIONI

SCALA 1:100

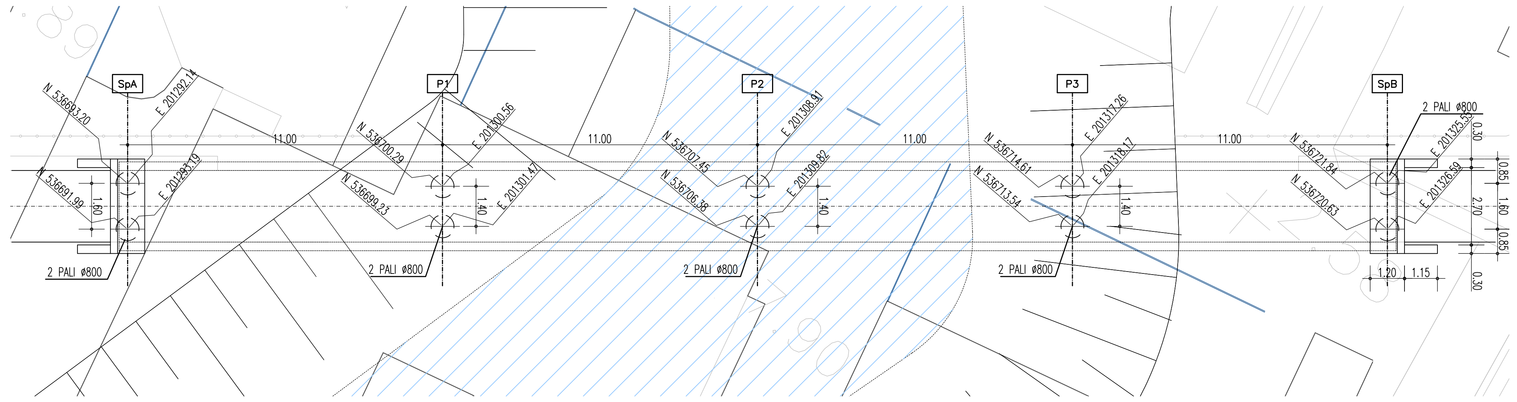

PROSPETTO LONGITUDINALE

SCALA 1:100

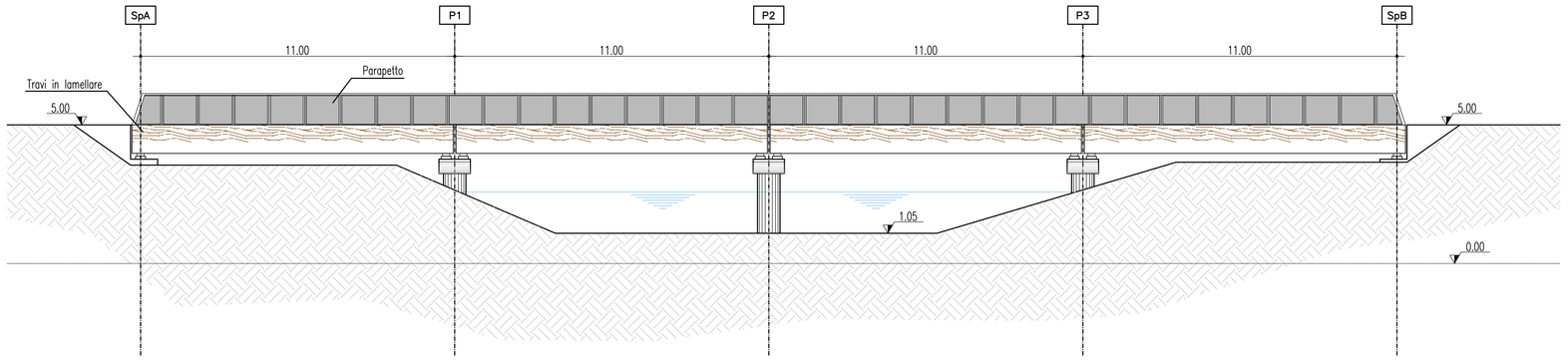

SEZIONE LONGITUDINALE

SCALA 1:100

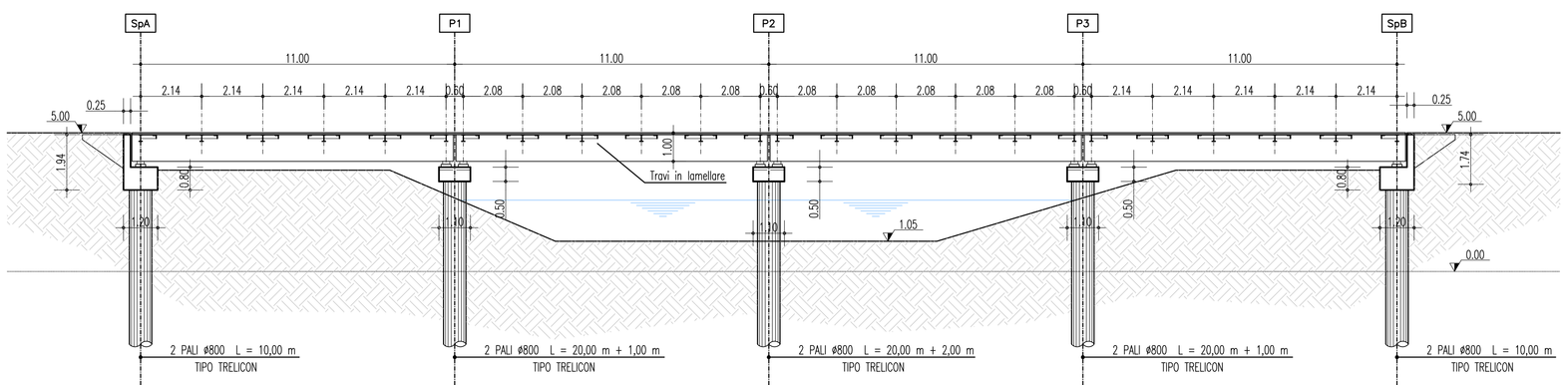

TABELLA INCIDENZE DELLE ARMATURE	
ELEMENTI IN C..A.	INCIDENZA ARMATURA
Cordolo spalla + paraghiaia	90 kg/mc
Pali	120 kg/mc
Pulvino	120 kg/mc
Baggioli e ritegni	350 kg/mc

LEGNO LAMELLARE DI CONIFERA

RESISTENZE

Si adotta legno lamellare di classe GL36c aventi le seguenti resistenze:

- Flessione $f_{m,g,k}$ = 36 MPa
- Trazione parallela alla fibratura $f_{t,0,g,k}$ = 26 MPa
- Trazione perpendicolare alla fibratura $f_{t,90,g,k}$ = 0,6 MPa
- Compressione parallela alla fibratura $f_{c,0,g,k}$ = 31 MPa
- Compressione perpend. alla fibratura $f_{c,90,g,k}$ = 3,6 MPa
- Taglio $f_{v,g,k}$ = 4,3 MPa

MODULI ELASTICI

- Modulo elast. medio parallelo fibre $E_{0,g,mean}$ = 14,7 GPa
- Modulo elast. caratt. parallelo fibre $E_{0,g,05}$ = 11,9 GPa
- Modulo elast. medio perpend. fibre $E_{90,g,mean}$ = 0,49 GPa
- Modulo di taglio medio $G_{g,mean}$ = 0,91 GPa

Massa volumica caratteristica $\rho_{g,k}$ = 450 kg/mc

NOTE GENERALI

CEMENTO ARMATO STRUTTURALE

CONGLOMERATO CEMENTIZIO PER PALI DI FONDAZIONE
- Classe di esposizione ambientale: XC2 (UNI 11104 e UNI EN 206–1)
- Classe di resistenza: CLASSE C25/30
- Rapporto A/C massimo: 0,50
- Classe di consistenza: S4–S5
- Diametro massimo degli aggregati: 32 mm

CONGLOMERATO CEMENTIZIO PER ELEVAZIONI
- Classe di esposizione ambientale: XC4–XS1–XF2 (UNI 11104 e UNI EN 206–1)
- Classe di resistenza: CLASSE C32/40
- Rapporto A/C massimo: 0,50
- Classe di consistenza: S4
- Diametro massimo degli aggregati: 32 mm

ACCIAIO CARPENTERIA METALLICA IMPALCATO

ACCIAIO PER CARPENTERIA METALLICA IMPALCATO

–Elementi composti per saldatura :
acciaio S355J2G3 (ex 510 D) per spessori $\leq$ 40mm (UNI EN 10025)
acciaio S355K2G3 (ex 510 DD) per spessori > 40mm (UNI EN 10025)
–Elementi non saldati :
acciaio S355J0 (ex 510 C) (UNI EN 10025)

BULLONI

UNI 3740 e 20898 parte I e II

Giunzioni ad attrito (travi principali) ed a taglio (controventi e diaframmi) :
Viti : classe 10.9 (UNI EN ISO 898–1:2001)
Dadi : classe 10 (UNI EN ISO 20898–2:1994)
Rosette : acciaio C50 EN10083 (HRC 32–40) (UNI EN ISO 10083–2:2006)
–Le giunzioni bullonate ad attrito dovranno prevedere coefficiente di attrito =0.3 e coppie di serraggio secondo D.M. 14/01/2008
–I bulloni disposti verticalmente avranno la testa della vite verso l'alto ed il dado verso il basso ed avranno una rosetta sotto la vite ed una sotto il dado
–Fori per bulloni secondo D.M. 14/01/2008

SALDATURE

Secondo D.M. 14/01/2008
–Dove non diversamente specificato si prevedono saldature a cordone d'angolo di lato pari a 0.7 per lo spessore minimo da collegare se su entrambi i lati e di lato pari allo spessore minimo da collegare se su un solo lato
–Tutti i cordoni devono essere sigillati sul contorno.
–Per i giunti a piena penetrazione le lamiere dovranno essere preventivamente preparate con opportuno cianfrino.

CICLI DI VERNICIATURA

Trattamento superficiale della carpenteria metallica mediante :
1) Sabbiatura in officina
– grado di sabbiatura SA 2 1/2 della scala svedese S.I.S. (metallo quasi bianco) eseguita con l'impiego di graniglia metallica.
2) Applicazione delle vernici
– prima mano: antiruggine non inquinante ai fosfati di zinco (60 micron) in officina
– seconda mano: epossidico intermedio (130 micron) in officina
– terza mano: poliuretanico (40 micron) in cantiere

QUADRO D'UNIONE

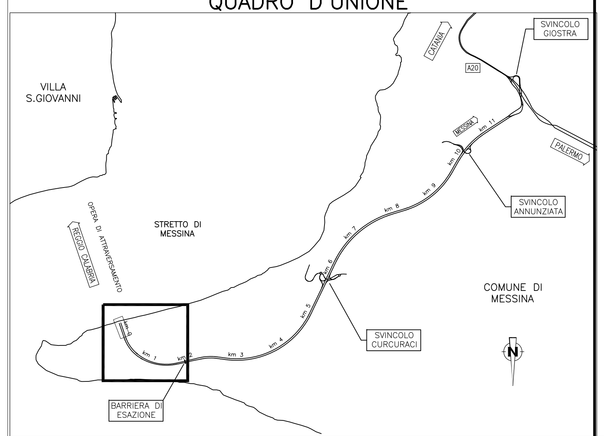

Stretto di Messina

Concessionaria per la progettazione, realizzazione e gestione del collegamento stabile tra la Sicilia e il Continente
Organismo di Diritto pubblico
(Legge n° 1158 del 17 dicembre 1971, modificata dal D.Lgs. n° 114 del 24 aprile 2003)

EurolinK

PONTE SULLO STRETTO DI MESSINA

PROGETTO DEFINITIVO

EUROLINK S.C.p.A.
IMPREGILO S.p.A. (Mandataria)
SOCIETA' ITALIANA PER CONDOTTE D'ACQUA S.p.A. (Mandante)
COOPERATIVA MURATORI E CEMENTISTI - C.M.C. di Ravenna Soc. Coop. a.r.l. (Mandante)
SACYR S.A.U. (Mandante)
ISHIKAWAJIMA - HARIMA HEAVY INDUSTRIES CO. Ltd. (Mandante)
A.C.I. S.C.P.A. - CONSORZIO STABILE (Mandante)

IL PROGETTISTA	IL CONTRAENTE GENERALE	STRETTO DI MESSINA	STRETTO DI MESSINA
Dott. Ing. F. Colla Ordine Ingegneri Milano n° 20355 SINA Dott. Ing. E. Pagani Ordine Ingegneri Milano n° 15408	Project Manager (Ing. P.P. Marcheselli)	Direttore Generale e RUP Validazione (Ing. G. Fiammenghi)	Amministratore Delegato (Dott. P. Ciucci)

OPERA D'ATTRAVERSAMENTO

PG0222_F0

ATTIVITA' DI CARATTERE GENERALE
SISTEMAZIONI ESTERNE ED OPERE ACCESSORIE
SICILIA – OPERE D'ARTE
PONTI PEDONALI – CARPENTERIA E SEZIONI TRASVERSALI – PONTE C

CODICE	SCALA:
C G 0 7 0 0 P B Z D G T C O P S E 0 0 0 0 0 0 0 2 F0	1:100 – 1:25

REV.	DATA	DESCRIZIONE	REDATTO	VERIFICATO	APPROVATO
F0	20–06–2011	EMISSIONE FINALE	S. BIANCHI	G. SCIUTO	F. COLLA

NOME DEL FILE: PG0222_F0.dwg