SEZIONE TRASVERSALE A–A

SCALA 1:25

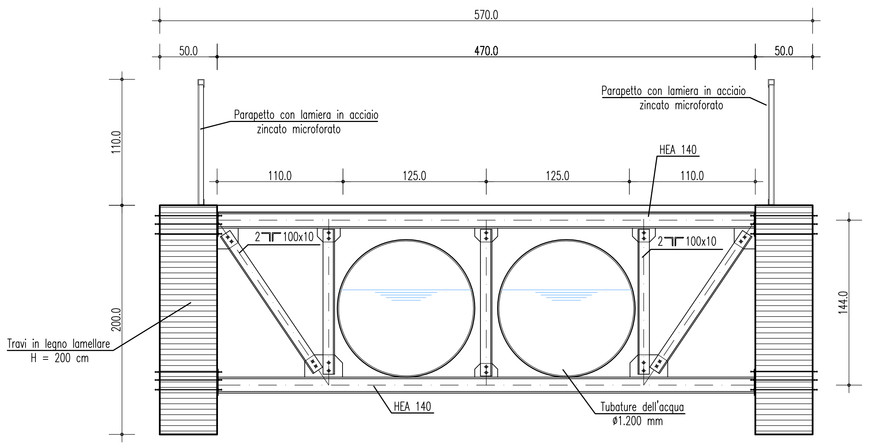

PIANTA A TRAVI SCOPERTE

SCALA 1:100

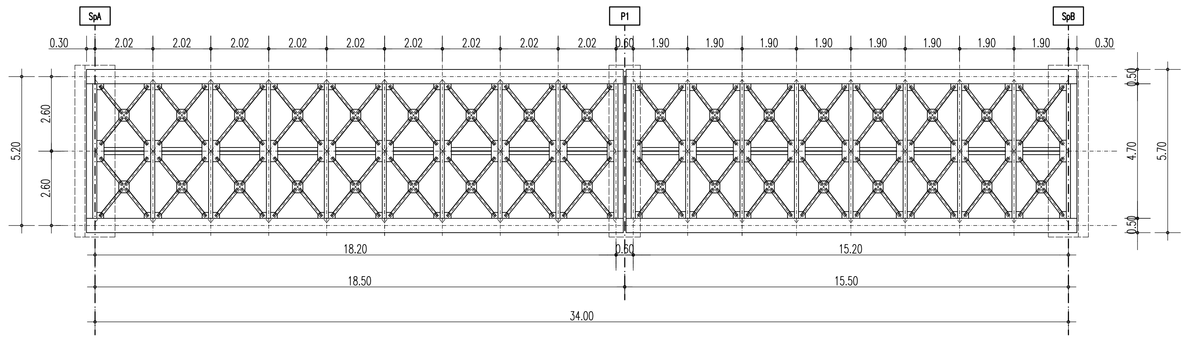

APPOGGI IN NEOPRENE ARMATO

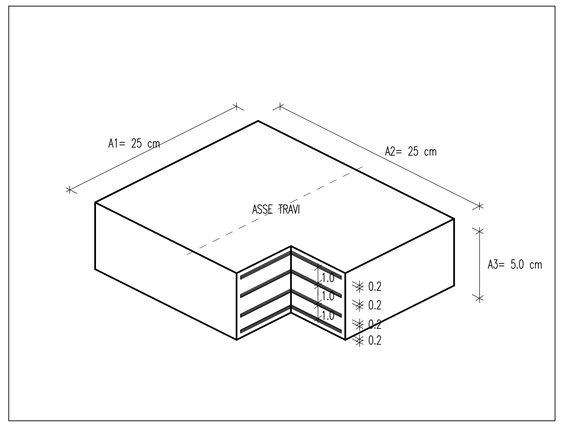

SCHEMA APPOGGI

SCALA 1:200

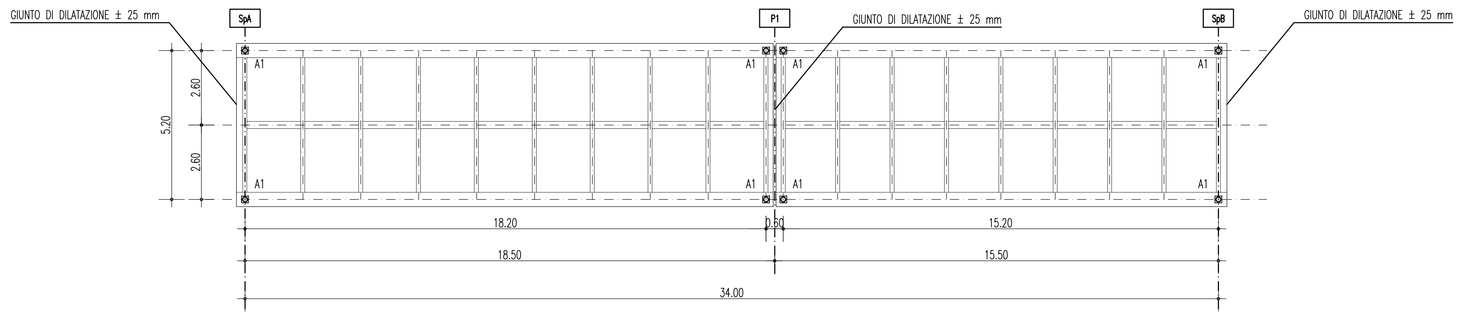

ISOLATORI IN NEOPRENE ARMATO

DIAFRAMMI e CONTROVENTI

TIPO DI CORRENTI	DIAFRAMMA DI CAMPATA	DIAFRAMMA DI APPOGGIO
CORRENTI SUPERIORI	HEA 140	HEA 140
CORRENTI INFERIORI	HEA 140	HEA 140
DIAGONALI	L 120x10	L 120x10
VERTICALI	L 120x10	L 120x10
CONTROV. DIAGONALI	L 120x10	L 120x10
CONTROV. LONGIT.	2L 120x10	2L 120x10

PARTICOLARE GIUNTO TRASVERSALE

SCALA 1:20

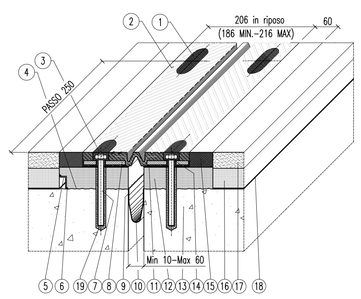

19	Resine di ancoraggio	Primer P 150
18	Impermeabilizzazione impalcato	
17	Manto d'usura	
16	Bynder	
15	Mastello	EPOBLOCK WE 3C
14	Rondella	
13	Testata saletta	
12	Anttiamento in malta	BetonFlo
11	Sturcatura	S FIP 180
10	Scossaline raccolta acqua + 1.2 mm	Hypalon
9	Sturcatura	S FIP 180
8	Piastra pente	S235JR EN 10025
7	Barra filettata M12x160	Classe 8T ASTM
6	Sturcatura	S FIP 180
5	Profilo di drenaggio a 1.°	VS CAN 1910 EN 10088
4	Boccolardura a mano d'attacco	Primer P 150
3	Dado M12 UNI 5588	Classe 8 EN 20898
2	Cemento modulare	Gemma nab. 70/15 DLVA
1	Sigillatura	EPOBLOCK WE sigillante
POS.	DESCRIZIONE – DIMENSIONI	MATERIALE

CARICHI CARATTERISTICI AGLI APPOGGI

CARICHI (KN)	SPALLE E PILE		
	V	H_L	H_T
PERMANENTI	55	\	\
ACCIDENTALI	190	\	\
VENTO	60	\	30
SISMA	10	30	30

CARICHI MASSIMI SLU AGLI APPOGGI

CARICHI (KN)	SPALLE E PILE
Nsd SLU	450
Vsd SLU	50

CEMENTO ARMATO STRUTTURALE

CONGLOMERATO CEMENTIZIO PER PALI DI FONDAZIONE
- Classe di esposizione ambientale: XC2 (UNI 11104 e UNI EN 206–1)
- Classe di resistenza: CLASSE C25/30
- Rapporto A/C massimo: 0,50
- Classe di consistenza: S4–S5
- Diametro massimo degli aggregati: 32 mm

CONGLOMERATO CEMENTIZIO PER ELEVAZIONI
- Classe di esposizione ambientale: XC4–XS1–XF2 (UNI 11104 e UNI EN 206–1)
- Classe di resistenza: CLASSE C32/40
- Rapporto A/C massimo: 0,50
- Classe di consistenza: S4
- Diametro massimo degli aggregati: 32 mm

LEGNO LAMELLARE DI CONIFERA

RESISTENZE

Si adotta legno lamellare di classe GL36c aventi le seguenti resistenze:
- Flessione $f_{m,g,k}$ = 36 MPa
- Trazione parallela alla fibratura $f_{t,0,g,k}$ = 26 MPa
- Trazione perpendicolare alla fibratura $f_{t,90,g,k}$ = 0,6 MPa
- Compressione parallela alla fibratura $f_{c,0,g,k}$ = 31 MPa
- Compressione perpend. alla fibratura $f_{c,90,g,k}$ = 3,6 MPa
- Taglio $f_{v,g,k}$ = 4,3 MPa

MODULI ELASTICI
- Modulo elast. medio parallelo fibre $E_{0,g,mean}$ = 14,7 GPa
- Modulo elast. caratt. parallelo fibre $E_{0,g,05}$ = 11,9 GPa
- Modulo elast. medio perpend. fibre $E_{90,g,mean}$ = 0,49 GPa
- Modulo di taglio medio $G_{g,mean}$ = 0,91 GPa

Massa volumica caratteristica $\rho_{g,k}$ = 450 kg/mc

ACCIAIO CARPENTERIA METALLICA IMPALCATO

ACCIAIO PER CARPENTERIA METALLICA IMPALCATO
- Elementi composti per saldatura :
  acciaio S355J2G3 (ex 510 D) per spessori ≤ 40mm (UNI EN 10025)
  acciaio S355K2G3 (ex 510 DD) per spessori > 40mm (UNI EN 10025)
- Elementi non saldati :
  acciaio S355J0 (ex 510 C) (UNI EN 10025)

BULLONI

UNI 3740 e 20898 parte I e II

Giunzioni ad attrito (travi principali) ed a taglio (controventi e diaframmi) :
  Viti : classe 10.9 (UNI EN ISO 898–1:2001)
  Dadi : classe 10 (UNI EN ISO 20898–2:1994)
  Rosette : acciaio C50 EN10083 (HRC 32–40) (UNI EN ISO 10083–2:2006)
- Le giunzioni bullonate ad attrito dovranno prevedere coefficiente di attrito =0.3 e coppie di serraggio secondo D.M. 14/01/2008
- I bulloni disposti verticalmente avranno la testa della vite verso l'alto ed il dado verso il basso ed avranno una rosetta sotto la vite ed una sotto il dado
- Fori per bulloni secondo D.M. 14/01/2008

SALDATURE

Secondo D.M. 14/01/2008
- Dove non diversamente specificato si prevedono saldature a cordone d'angolo di lato pari a 0.7 per lo spessore minimo da collegare se su entrambi i lati e di lato pari allo spessore minimo da collegare se su un solo lato
- Tutti i cordoni devono essere sigillati sul contorno.
- Per i giunti a piena penetrazione le lamiere dovranno essere preventivamente preparate con opportuno cianfrino.

CICLI DI VERNICIATURA

Trattamento superficiale della carpenteria metallica mediante :

1) Sabbiatura in officina
   - grado di sabbiatura SA 2 1/2 della scala svedese S.I.S. (metallo quasi bianco) eseguita con l'impiego di graniglia metallica.
2) Applicazione delle vernici
   - prima mano: antiruggine non inquinante ai fosfati di zinco (60 micron) in officina
   - seconda mano: epossidico intermedio (130 micron) in officina
   - terza mano: poliuretanico (40 micron) in cantiere

NOTE GENERALI

QUADRO D'UNIONE

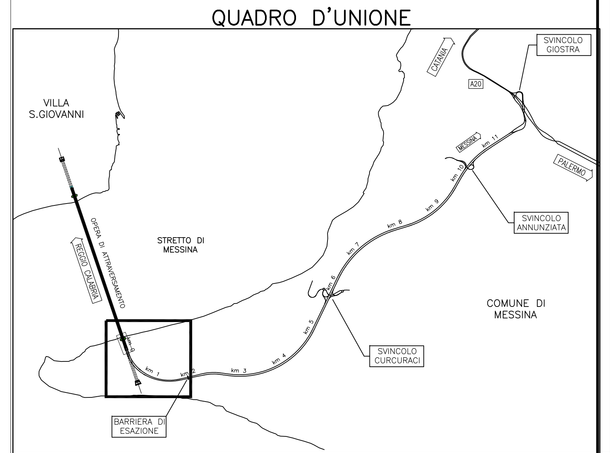

Stretto di Messina

Concessionaria per la progettazione, realizzazione e gestione del collegamento stabile tra la Sicilia e il Continente
Organismo di Diritto pubblico
(Legge n° 1158 del 17 dicembre 1971, modificata dal D.Lgs. n° 114 del 24 aprile 2003)

EurolinK

PONTE SULLO STRETTO DI MESSINA

PROGETTO DEFINITIVO

EUROLINK S.C.p.A.
IMPREGILO S.p.A. (Mandataria)
SOCIETA' ITALIANA PER CONDOTTE D'ACQUA S.p.A. (Mandante)
COOPERATIVA MURATORI E CEMENTISTI - C.M.C. di Ravenna Soc. Coop. a.r.l. (Mandante)
SACYR S.A.U. (Mandante)
ISHIKAWAJIMA - HARIMA HEAVY INDUSTRIES CO. Ltd. (Mandante)
A.C.I. S.C.P.A. - CONSORZIO STABILE (Mandante)

IL PROGETTISTA
SINA
Dott. Ing. F. Collo
Ordine Ingegneri Milano n° 20355
EUROLINK
Dott. Ing. E. Pagani
Ordine Ingegneri Milano n° 15408

IL CONTRAENTE GENERALE
Project Manager
(Ing. P.P. Marcheselli)

STRETTO DI MESSINA
Direttore Generale e RUP Validazione
(Ing. G. Fiammenghi)

STRETTO DI MESSINA
Amministratore Delegato
(Dott. P. Ciucci)

OPERA D'ATTRAVERSAMENTO

PG0225_F0

ATTIVITA' DI CARATTERE GENERALE

SISTEMAZIONI ESTERNE ED OPERE ACCESSORIE

SICILIA – OPERE D'ARTE

PONTI PEDONALI – CARPENTERIA IMPALCATO E PARTICOLARI COSTRUTTIVI – PONTE D

CODICE	SCALA:
C G 0 7 0 0 P B Z D G T C O P S E 0 0 0 0 0 0 0 5 F0	VARIE

REV.	DATA	DESCRIZIONE	REDATTO	VERIFICATO	APPROVATO
F0	20–06–2011	EMISSIONE FINALE	S. BIANCHI	G. SCIUTO	F. COLLA

NOME DEL FILE: PG0225_F0.dwg