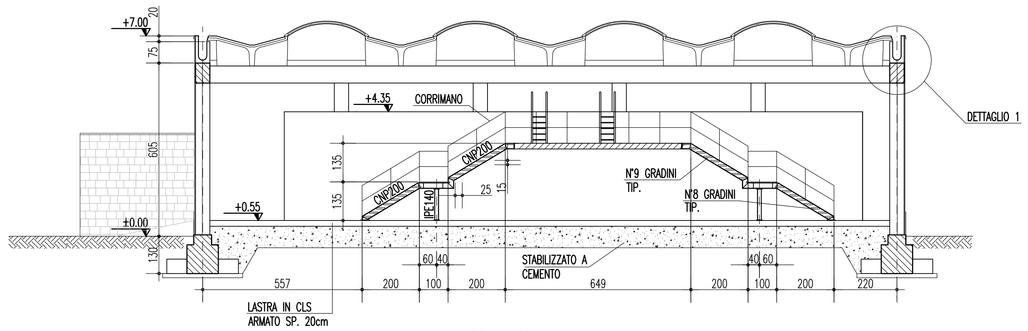

SEZIONE A–A

SCALA 1:100

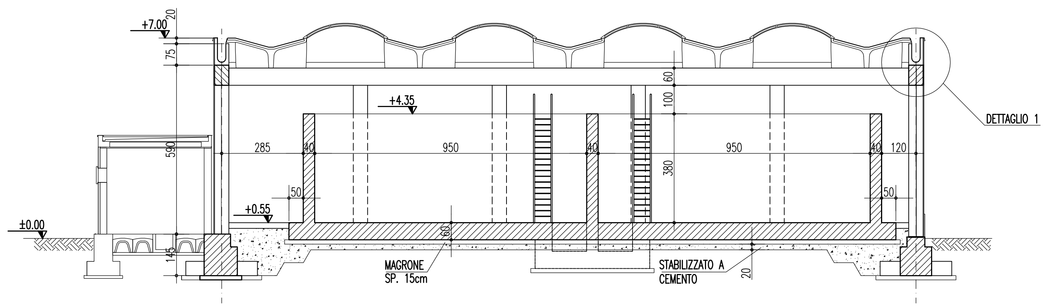

SEZIONE B–B

SCALA 1:100

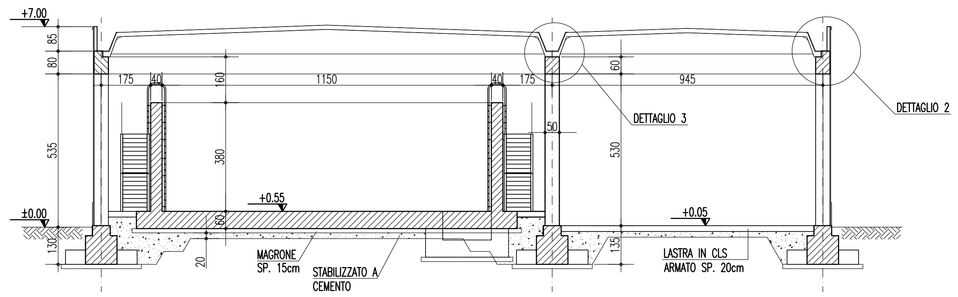

SEZIONE C–C

SCALA 1:100

NOTA: LE PARETI ESTERNE DOVRANNO ESSERE VERIFICATE DAL FORNITORE DELLA PARTICOLARE TIPOLOGIA COSTRUTTIVA ADOTTATA IN RELAZIONE AL VENTO E ALL'AZIONE SISMICA NEL RISPETTO DELLA NORMATIVA VIGENTE – N.T.C. D.M. 2008

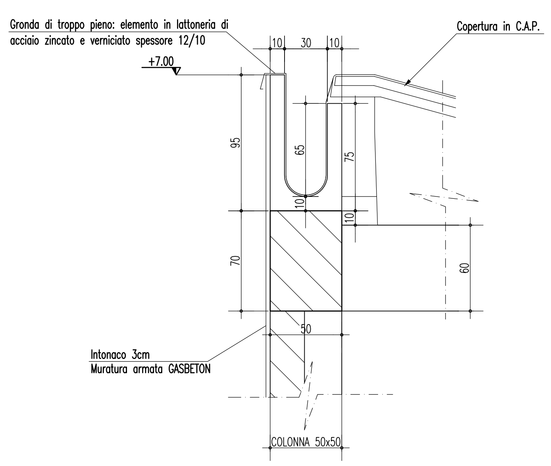

DETTAGLIO 1

SCALE 1:20

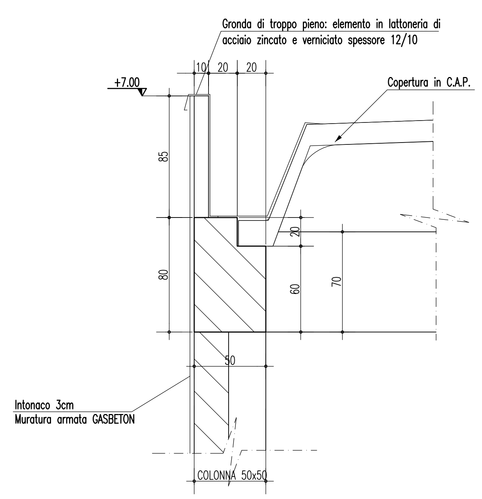

DETTAGLIO 2

SCALE 1:20

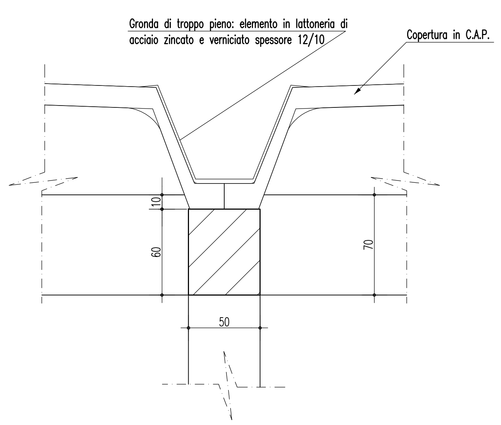

DETTAGLIO 3

SCALE 1:20

NOTA: PER LE MODALITA' DI VINCOLO DELLE TRAVI PREFABBRICATE DI COPERTURA SULLE TRAVI PERIMETRALI SI FARA' RIFERIMENTO ALLE TAVOLE DI DETTAGLIO DEL PREFABBRICATORE. IN OGNI CASO NON SONO AMMESSI GIUNTI FRA GLI ELEMENTI STRUTTURALI A SEMPLICE ATTRITO

NOTE GENERALI

PRESCRIZIONI E MATERIALI

CONGLOMERATO CEMENTIZIO PER MAGRONE DI LIVELLAMENTOI :

- CONGLOMERATO CEMENTIZIO CLASSE DI RESISTENZA	C12/15
- CLASSE DI CONSISTENZA	S3

CONGLOMERATO CEMENTIZIO PER FONDAZIONI :

- CONGLOMERATO CEMENTIZIO CLASSE DI RESISTENZA	C28/35
- CLASSE DI ESPOSIZIONE	XC2
- CLASSE DI CONSISTENZA	S4
- DIAMETRO MAX INERTE	32 mm
- COPRIFERRO MINIMO	4.0 cm

CONGLOMERATO CEMENTIZIO PER STRUTTURE IN ELEVAZIONE :

- CONGLOMERATO CEMENTIZIO CLASSE DI RESISTENZA	C35/45
- CLASSE DI ESPOSIZIONE	XS1
- CLASSE DI CONSISTENZA	S4
- DIAMETRO MAX INERTE	32 mm
- COPRIFERRO MINIMO	4.0 cm

CONGLOMERATO CEMENTIZIO PER STRUTTURE PREFABBRICATE :

- CONGLOMERATO CEMENTIZIO CLASSE DI RESISTENZA	C45/55
- CLASSE DI ESPOSIZIONE	XS1
- CLASSE DI CONSISTENZA	S4
- DIAMETRO MAX INERTE	32 mm
- COPRIFERRO MINIMO	4.0 cm

ARMATURA IN ACCIAIO

- ACCIAIO PER C.A. B 450 C SALDABILE CONTROLLATO IN STABILIMENTO

ACCIAIO DA CARPENTERIA METALLICA

- ACCIAIO PER PROFILATI LAMINATI A CALDO	S 355

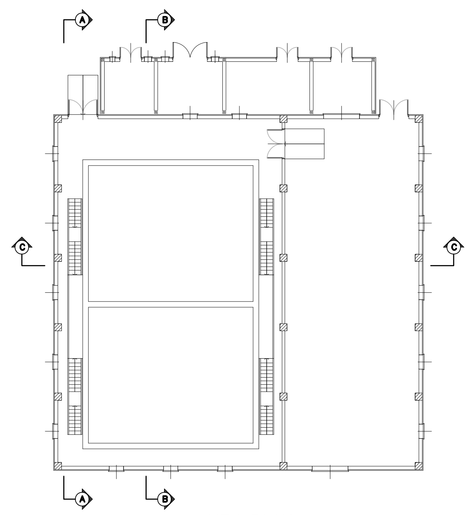

KEY PLAN

NOTA: IMPERMEABILIZZAZIONE DELLE VASCHE DA ESEGUIRE MEDIANTE APPLICAZIONE DI PRODOTTO ELASTOMERICO POLIURETANICO MISCELATO A MANO, DA STENDERE IN VARIE PASSATE

Stretto di Messina

Concessionaria per la progettazione, realizzazione e gestione del collegamento stabile tra la Sicilia e il Continente
Organismo di Diritto pubblico
(Legge n° 1158 del 17 dicembre 1971, modificata dal D.Lgs. n° 114 del 24 aprile 2003)

EurolinK

PONTE SULLO STRETTO DI MESSINA

PROGETTO DEFINITIVO

EUROLINK S.C.p.A.
IMPREGILO S.p.A. (Mandataria)
SOCIETA' ITALIANA PER CONDOTTE D'ACQUA S.p.A. (Mandante)
COOPERATIVA MURATORI E CEMENTISTI - C.M.C. di Ravenna Soc. Coop. a.r.l. (Mandante)
SACYR S.A.U. (Mandante)
ISHIKAWAJIMA - HARIMA HEAVY INDUSTRIES CO. Ltd. (Mandante)
A.C.I. S.C.P.A. - CONSORZIO STABILE (Mandante)

IL PROGETTISTA	IL CONTRAENTE GENERALE	STRETTO DI MESSINA	STRETTO DI MESSINA
SINA Dott. Ing. F. Collo Ordine Ingegneri Milano n° 20355 EUROLINK Dott. Ing. E. Pagani Ordine Ingegneri Milano n° 15408	Project Manager (Ing. P.P. Marcheselli)	Direttore Generale e RUP Validazione (Ing. G. Fiammenghi)	Amministratore Delegato (Dott. P. Ciucci)

OPERA DI ATTRAVERSAMENTO

PG0289_F0

ELEMENTI DI CARATTERE GENERALE
SISTEMAZIONI ESTERNE ED OPERE ACCESSORIE
SICILIA – FABBRICATI IMPIANTI
FIREPUMP STATION – SEZIONI STRUTTURALI

CODICE: C G 0 7 0 0 P W Z D G T C O P S E 0 0 0 0 0 0 0 0 9 F0 — SCALA: 1:100/1:20

REV.	DATA	DESCRIZIONE	REDATTO	VERIFICATO	APPROVATO
F0	20-06-2011	EMISSIONE FINALE	E. PASSADORE	G. SCIUTO	F. COLLA

NOME DEL FILE: PG0289_F0.dwg