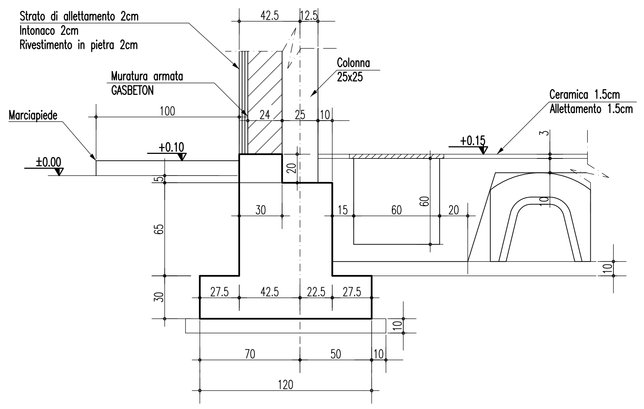

SEZIONE A–A
SCALE 1:20

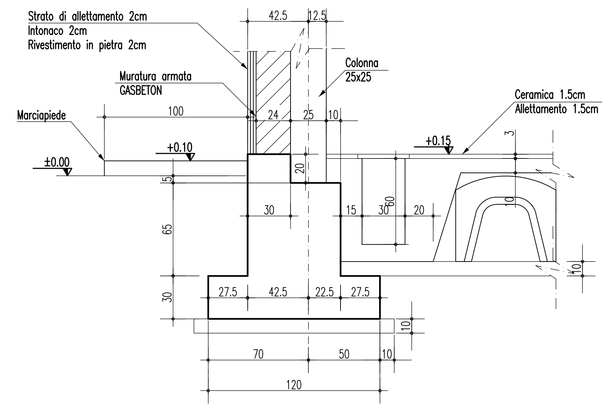

SEZIONE B–B
SCALE 1:20

NOTA: LE PARETI ESTERNE DOVRANNO ESSERE VERIFICATE DAL FORNITORE DELLA PARTICOLARE TIPOLOGIA COSTRUTTIVA ADOTTATA IN RELAZIONE AL VENTO E ALL'AZIONE SISMICA NEL RISPETTO DELLA NORMATIVA VIGENTE – N.T.C. D.M. 2008

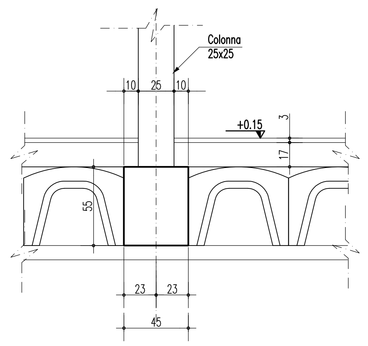

SEZIONE C–C
SCALE 1:20

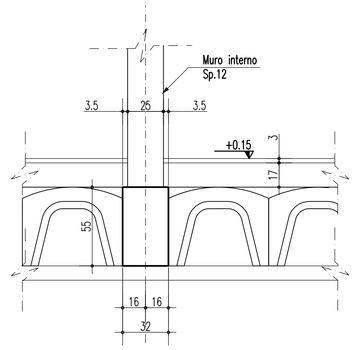

SEZIONE D–D
SCALE 1:20

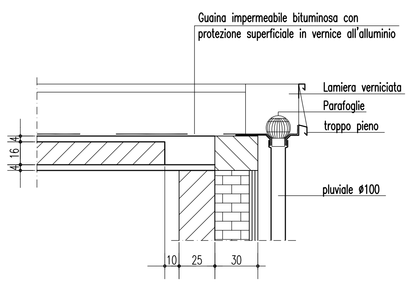

Gronda di troppo pieno: elemento in lattoneria di acciaio zincato e verniciato spessore 12/10

SEZIONE E–E
SCALE 1:20

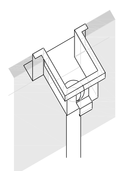

SCHEMA ASSONOMETRICO

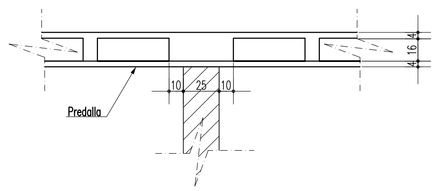

SEZIONE F–F
SCALE 1:20

NOTE GENERALI

PRESCRIZIONI E MATERIALI

CONGLOMERATO CEMENTIZIO PER MAGRONE DI LIVELLAMENTO:

- CONGLOMERATO CEMENTIZIO CLASSE DI RESISTENZA	C12/15
- CLASSE DI CONSISTENZA	S3

CONGLOMERATO CEMENTIZIO PER FONDAZIONI:

- CONGLOMERATO CEMENTIZIO CLASSE DI RESISTENZA	C28/35
- CLASSE DI ESPOSIZIONE	XC2
- CLASSE DI CONSISTENZA	S4
- DIAMETRO MAX INERTE	32 mm
- COPRIFERRO MINIMO	4.0 cm

CONGLOMERATO CEMENTIZIO PER STRUTTURE IN ELEVAZIONE:

- CONGLOMERATO CEMENTIZIO CLASSE DI RESISTENZA	C35/45
- CLASSE DI ESPOSIZIONE	XS1
- CLASSE DI CONSISTENZA	S4
- DIAMETRO MAX INERTE	32 mm
- COPRIFERRO MINIMO	4.0 cm

CONGLOMERATO CEMENTIZIO PER STRUTTURE PREFABBRICATE:

- CONGLOMERATO CEMENTIZIO CLASSE DI RESISTENZA	C45/55
- CLASSE DI ESPOSIZIONE	XS1
- CLASSE DI CONSISTENZA	S4
- DIAMETRO MAX INERTE	32 mm
- COPRIFERRO MINIMO	4.0 cm

ARMATURA IN ACCIAIO

- ACCIAIO PER C.A. B 450 C SALDABILE CONTROLLATO IN STABILIMENTO

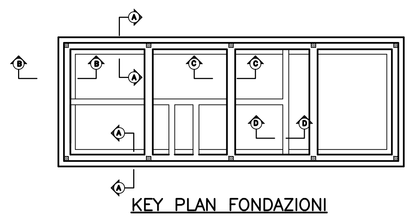

KEY PLAN FONDAZIONI

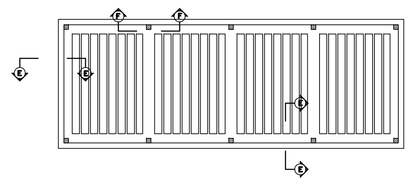

KEY PLAN COPERTURA

Stretto di Messina

Concessionaria per la progettazione, realizzazione e gestione del collegamento stabile tra la Sicilia e il Continente
Organismo di Diritto pubblico
(Legge n° 1158 del 17 dicembre 1971, modificata dal D.Lgs. n° 114 del 24 aprile 2003)

EurolinK

PONTE SULLO STRETTO DI MESSINA

PROGETTO DEFINITIVO

EUROLINK S.C.p.A.
IMPREGILO S.p.A. (Mandataria)
SOCIETA' ITALIANA PER CONDOTTE D'ACQUA S.p.A. (Mandante)
COOPERATIVA MURATORI E CEMENTISTI - C.M.C. di Ravenna Soc. Coop. a.r.l. (Mandante)
SACYR S.A.U. (Mandante)
ISHIKAWAJIMA - HARIMA HEAVY INDUSTRIES CO. Ltd. (Mandante)
A.C.I. S.C.P.A. - CONSORZIO STABILE (Mandante)

IL PROGETTISTA	IL CONTRAENTE GENERALE	STRETTO DI MESSINA	STRETTO DI MESSINA
SINA Dott. Ing. F. Collo Ordine Ingegneri Milano n° 20355 Eurolink Dott. Ing. E. Pagani Ordine Ingegneri Milano n° 15408	Project Manager (Ing. P.P. Marcheselli)	Direttore Generale e RUP Validazione (Ing. G. Fiammenghi)	Amministratore Delegato (Dott. P. Ciucci)

OPERA DI ATTRAVERSAMENTO PG0292_F0
ELEMENTI DI CARATTERE GENERALE
SISTEMAZIONI ESTERNE ED OPERE ACCESSORIE
SICILIA – FABBRICATI IMPIANTI
QMT–G – DETTAGLI

CODICE: C G 0 7 0 0 P S C D G T C O P S E 0 0 0 0 0 0 0 3 F0
SCALA: 1:20

REV.	DATA	DESCRIZIONE	REDATTO	VERIFICATO	APPROVATO
F0	20-06-2011	EMISSIONE FINALE	E. PASSADORE	G. SCIUTO	F. COLLA

NOME DEL FILE: PG0292_F0.dwg