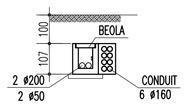

SEZIONE A–A
SCALA 1:100

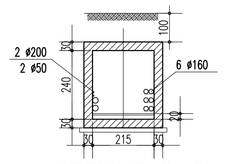

SEZIONE B–B
SCALA 1:100

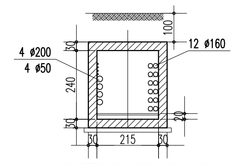

SEZIONE C–C
SCALA 1:100

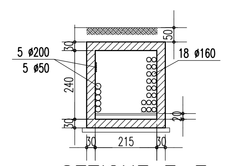

SEZIONE E–E
SCALA 1:100

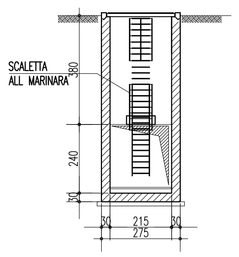

SEZIONE 1–1
SCALA 1:100

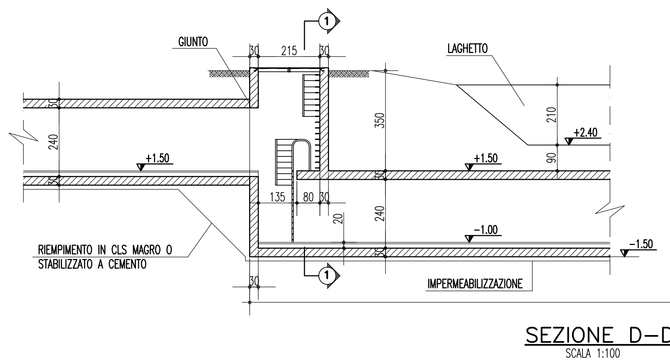

SEZIONE D–D
SCALA 1:100

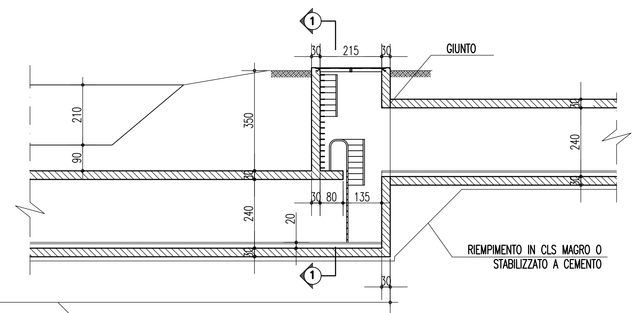

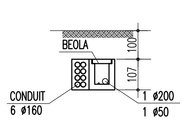

SEZIONE F–F
SCALA 1:100

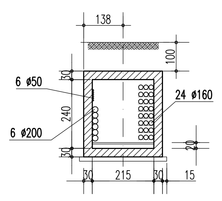

SEZIONE G–G
SCALA 1:100

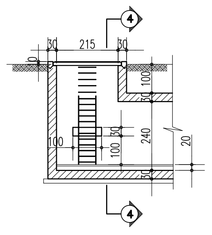

POZZETTO TIPO 1
SCALA 1:100

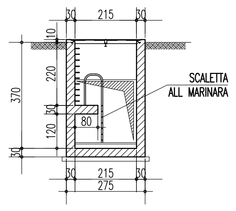

SEZIONE 4–4
SCALA 1:100

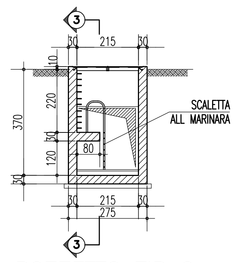

POZZETTO TIP 2
SCALA 1:100

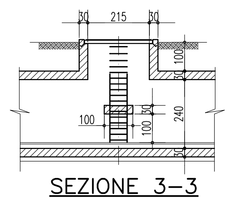

SEZIONE 3–3
SCALA 1:100

NOTE GENERALI

PRESCRIZIONI E MATERIALI

CONGLOMERATO CEMENTIZIO PER MAGRONE DI LIVELLAMENTOI :

- CONGLOMERATO CEMENTIZIO CLASSE DI RESISTENZA	C12/15
- CLASSE DI CONSISTENZA	S3

CONGLOMERATO CEMENTIZIO PER FONDAZIONI :

- CONGLOMERATO CEMENTIZIO CLASSE DI RESISTENZA	C28/35
- CLASSE DI ESPOSIZIONE	XC2
- CLASSE DI CONSISTENZA	S4
- DIAMETRO MAX INERTE	32 mm
- COPRIFERRO MINIMO	4.0 cm

CONGLOMERATO CEMENTIZIO PER STRUTTURE IN ELEVAZIONE :

- CONGLOMERATO CEMENTIZIO CLASSE DI RESISTENZA	C35/45
- CLASSE DI ESPOSIZIONE	XS1
- CLASSE DI CONSISTENZA	S4
- DIAMETRO MAX INERTE	32 mm
- COPRIFERRO MINIMO	4.0 cm

CONGLOMERATO CEMENTIZIO PER STRUTTURE PREFABBRICATE :

- CONGLOMERATO CEMENTIZIO CLASSE DI RESISTENZA	C45/55
- CLASSE DI ESPOSIZIONE	XS1
- CLASSE DI CONSISTENZA	S4
- DIAMETRO MAX INERTE	32 mm
- COPRIFERRO MINIMO	4.0 cm

ARMATURA IN ACCIAIO

- ACCIAIO PER C.A. B 450 C SALDABILE CONTROLLATO IN STABILIMENTO

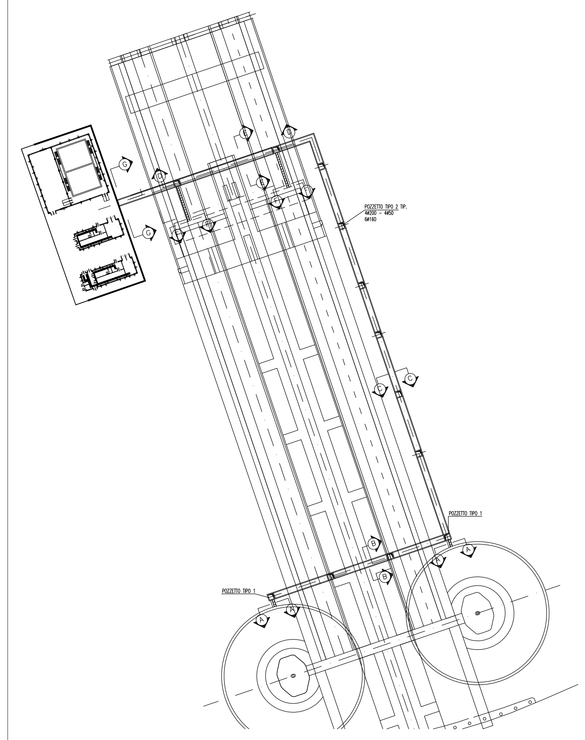

KEY PLAN

Stretto di Messina

Concessionaria per la progettazione, realizzazione e gestione del collegamento stabile tra la Sicilia e il Continente
Organismo di Diritto pubblico
(Legge n° 1158 del 17 dicembre 1971, modificata dal D.Lgs. n° 114 del 24 aprile 2003)

EurolinK

PONTE SULLO STRETTO DI MESSINA

PROGETTO DEFINITIVO

EUROLINK S.C.p.A.
IMPREGILO S.p.A. (Mandataria)
SOCIETA' ITALIANA PER CONDOTTE D'ACQUA S.p.A. (Mandante)
COOPERATIVA MURATORI E CEMENTISTI - C.M.C. di Ravenna Soc. Coop. a.r.l. (Mandante)
SACYR S.A.U. (Mandante)
ISHIKAWAJIMA - HARIMA HEAVY INDUSTRIES CO. Ltd. (Mandante)
A.C.I. S.C.P.A. - CONSORZIO STABILE (Mandante)

IL PROGETTISTA	IL CONTRAENTE GENERALE	STRETTO DI MESSINA	STRETTO DI MESSINA
SINA Dott. Ing. F. Collo Ordine Ingegneri Milano n° 20355 Eurolink Dott. Ing. E. Pagani Ordine Ingegneri Milano n° 15408	Project Manager (Ing. P.P. Marcheselli)	Direttore Generale e RUP Validazione (Ing. G. Fiammenghi)	Amministratore Delegato (Dott. P. Ciucci)

OPERA DI ATTRAVERSAMENTO PG0305_F0

ELEMENTI DI CARATTERE GENERALE
SISTEMAZIONI ESTERNE ED OPERE ACCESSORIE
SICILIA – CUNICOLO IMPIANTI
SEZIONI CAVIDOTTI

CODICE: CG0700PWZDGTC0PSE0000001 0F0 — SCALA: 1:100

REV.	DATA	DESCRIZIONE	REDATTO	VERIFICATO	APPROVATO
F0	20-06-2011	EMISSIONE FINALE	E. PASSADORE	G. SCIUTO	F. COLLA

NOME DEL FILE: PG0305_F0.dwg