PIANTA
PLAN
1:200

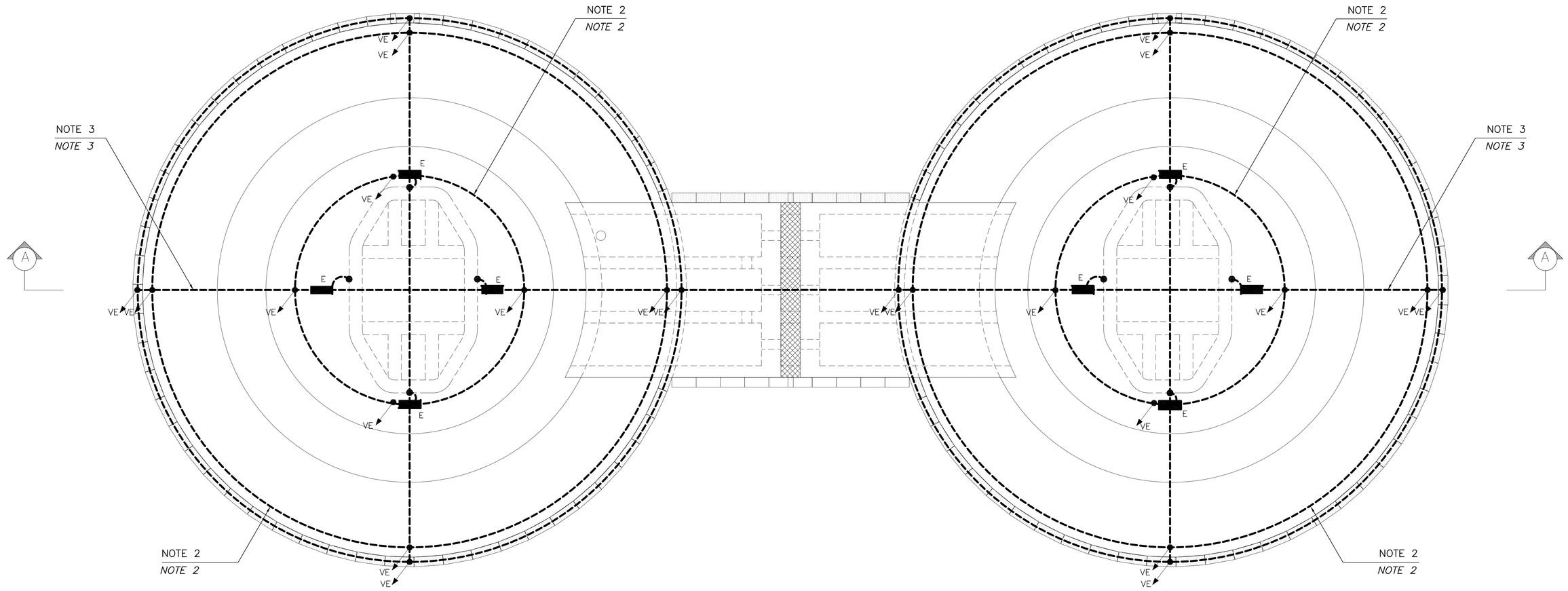

SEZIONE A–A
SECTION A–A
1:200

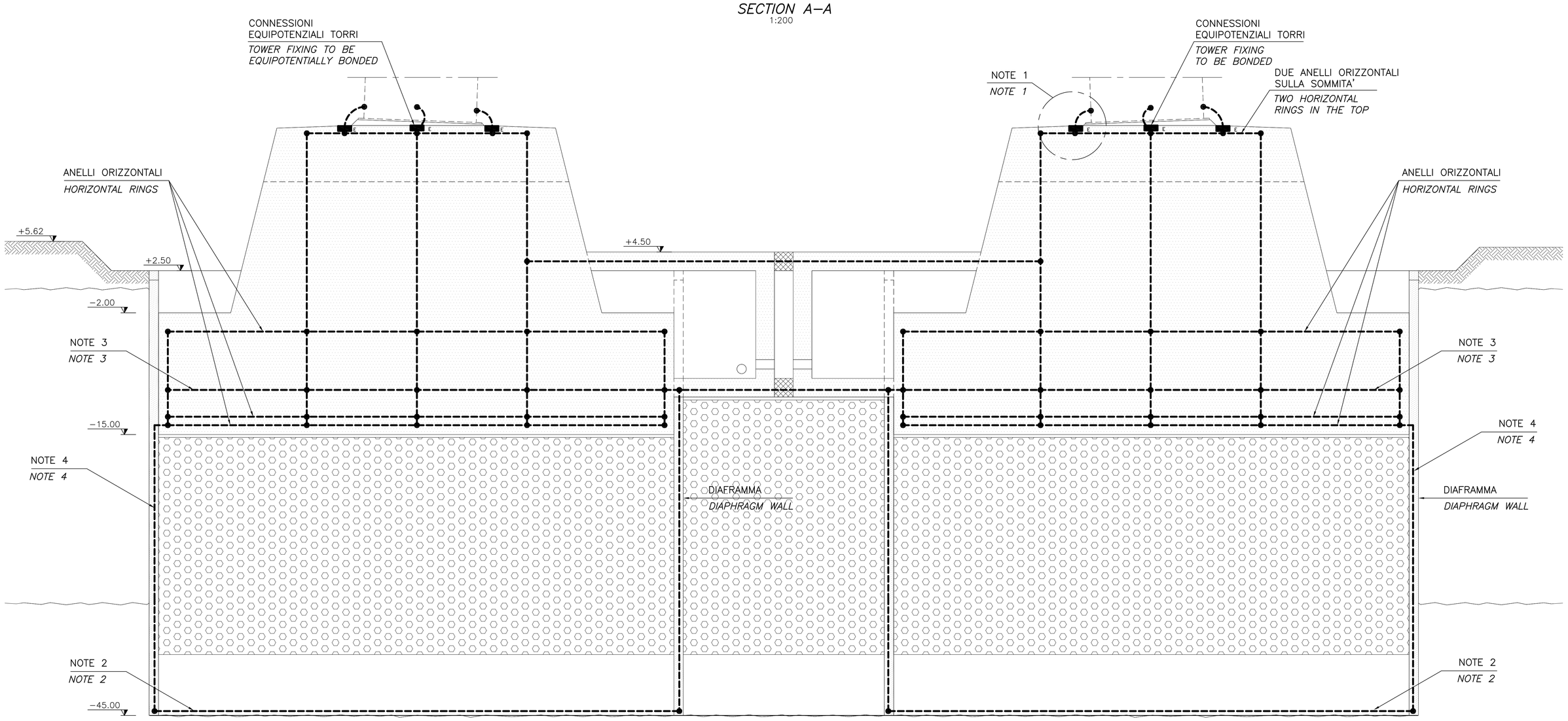

NOTE GENERALI

NOTE:

DIMENSIONE: TUTTE LE DIMENSIONI SONO ESPRESSE IN METRI, SALVO DOVE DIVERSAMENTE INDICATO.

1. PIASTRA TERRA. DETTAGLIO B. CG1000–P3ADPIT–E2SA000000–04
2. ANELLO DI BARRE DI RINFORZO UNITE DA MORSETTO CON FUNZIONE DI MESSA A TERRA, DETTAGLIO A, DISEGNO
3. CONDUTTORE DI COLLEGAMENTO
4. CONDUTTORE VERTICALE DE RINFORZO UNITE DA MORSETTO

SIMBOLI:

CONNESSIONE ELETTRICA DI BARRE/ CONDUTTORI (CON MORSETTO)

CONDUTTORI DI TERRA

VE *CONDUTTORE VERTICALE*

CONDUTTORI FLESSIBILI DI MESSA A TERRA

E PUNTO FISSO DI TERRA

ELABORATI DI RIFERIMENTO

QUESTO ELABORATO GRAFICO VA LETTO INSIEME A:
CG1000–P3ADPIT–E2SA000000–04

NOTES:

DIMENSIONS: DIMENSIONS ARE IN METERS UNLESS OTHERWISE NOTED.

1. *EARTHING PLATE. DETAIL B DRAWING CG1000–P3ADPIT–E2SA000000–04*
2. *EARTHING RING OF REINFORCEMENT BARS CLAMPED TOGETHER.*
3. *INTERCONNECTION CONDUCTOR.*
4. *VERTICAL CONDUCTOR OF REINFORCEMENT BARS CLAMPED TOGETHER.*

SYMBOLS:

ELECTRICAL CONNECTION OF BARS/CONDUCTORS (WITH CLAMP)

EARTHING CONDUCTOR

VE *VERTICAL CONDUCTOR*

FLEXIBLE EARTHING CONDUCTORS

E *EARTHING PLATE*

REFERENCES:

THIS DRAWING TO BE READ IN CONJUNCTION WITH:
DRAWING CG1000–P3ADPIT–E2SA000000–04

Stretto di Messina
Concessionaria per la progettazione, realizzazione e gestione del collegamento stabile tra la Sicilia e il Continente
Organismo di Diritto pubblico
(Legge n° 1158 del 17 dicembre 1971, modificata dal D.Lgs. n° 114 del 24 aprile 2003)

EurolinK

PONTE SULLO STRETTO DI MESSINA

PROGETTO DEFINITIVO

EUROLINK S.C.p.A.
IMPREGILO S.p.A. (Mandataria)
SOCIETA' ITALIANA PER CONDOTTE D'ACQUA S.p.A. (Mandante)
COOPERATIVA MURATORI E CEMENTISTI - C.M.C. di Ravenna Soc. Coop. a.r.l. (Mandante)
SACYR S.A.U. (Mandante)
ISHIKAWAJIMA - HARIMA HEAVY INDUSTRIES CO. Ltd. (Mandante)
A.C.I. S.C.P.A. - CONSORZIO STABILE (Mandante)

IL PROGETTISTA	IL CONTRAENTE GENERALE	STRETTO DI MESSINA Direttore Generale e RUP Validazione	STRETTO DI MESSINA
COWI Ing. E.M. Veje Dott. Ing. E. Pagani Ordine Ingegneri Milano n° 15408	Project Manager (Ing. P.P. Marchesellli)	(Ing. G. Fiammenghi)	Amministratore Delegato (Dott. P. Ciucci)

OPERA D'ATTRAVERSAMENTO
PI0088_F0

IMPIANTI TECNOLOGICI
ELETTRICI
PROTEZIONE FULMINI E MESSA A TERRA
TORRE SICILIA

CODICE CG1000P3ADPITE2SA0000001 F0 — SCALA: 1:200

REV.	DATA	DESCRIZIONE	REDATTO	VERIFICATO	APPROVATO
F0	20/06/2011	EMISSIONE FINALE	JYKL/ABR	JNLP	ABR/JCA

NOME DEL FILE: PI0088_F0.dwg