ANELLO DI MESSA A TERRA NELLA STRUTTURA IN CEMENTO

PIANTA DETTAGLIO A
SCALA 1:2

EARTING RING IN CONCRETE STRUCTURE

PLAN DETAIL A
SCALE 1:2

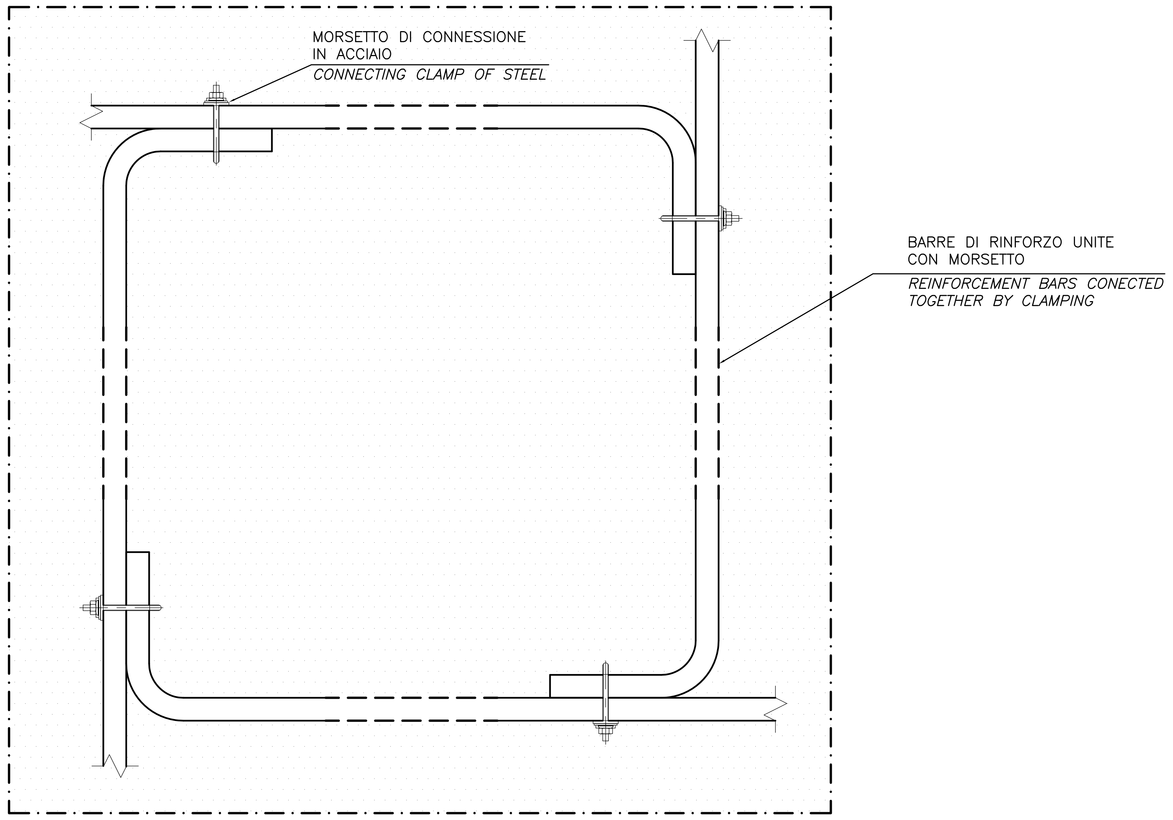

BARRA DI MESSA A TERRA

DETTAGLIO 3
SCALA 1:5

EARTHING BAR

DETAIL 3
SCALE 1:5

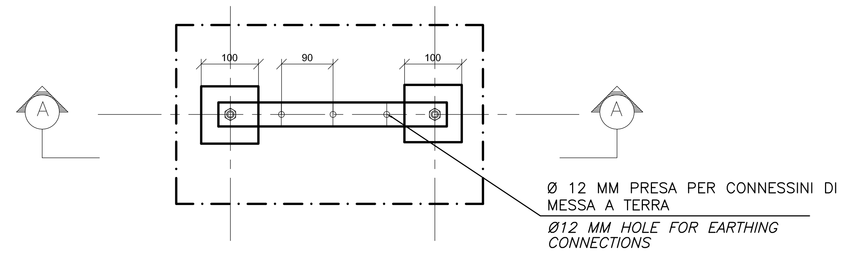

SEZIONE A–A

SCALA 1:5

SECTION A–A

SCALE 1:5

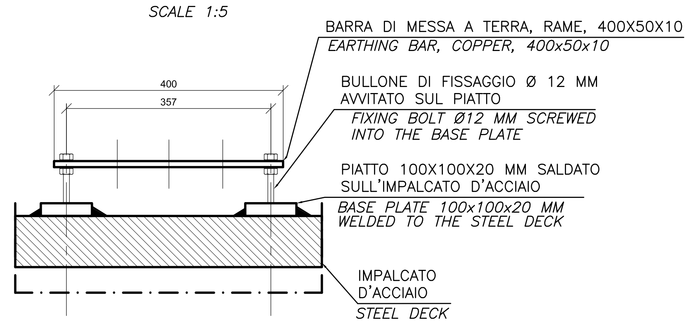

TERRA PIASTRA

DETTAGLIO B
SCALA 1:1

EARTHING PLATE

DETAIL B
SCALE 1:1

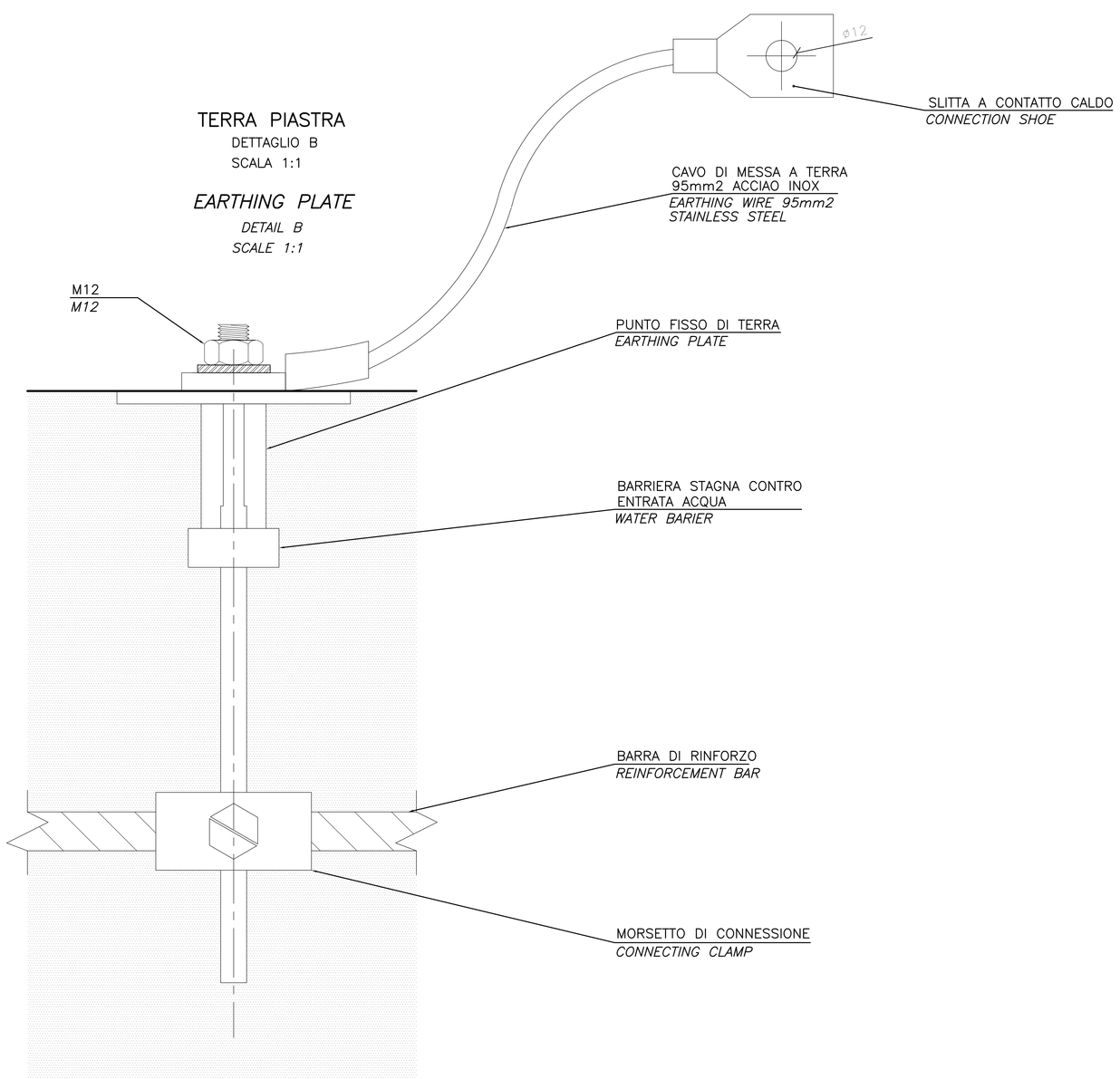

DETTAGLIO 1

SCALA 1:1

FARE RIFERIMENTO AL DISEGNO NR. CG1000–P3ADPIT–E2SA000000–05

DETAIL 1

SCALE 1:1

REFER TO DRG. NO. CG1000–P3ADPIT–E2SA000000–05

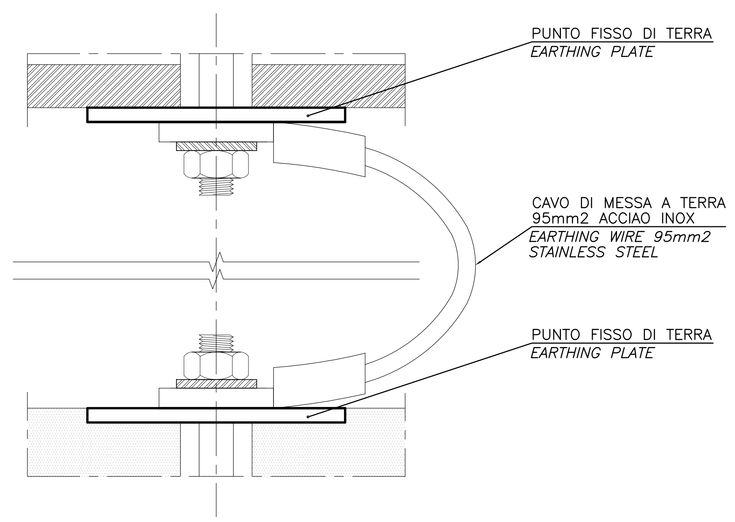

NOTE GENERALI

NOTE:

DIMENSIONI: TUTTE LE DIMENSIONI SONO IN MILLIMETRI, SALVO OVE DIVERSAMENTE INDICATO.

ELABORATI DI RIFERIMENTO:

CG1000–P3ADPITE–2SA0000000–01 PROTEZIONE CONTRO FULMINI E MESSA A TERRA, TORRE SICLIA
CG1000–P3ADPITE–2SA0000000–02 PROTEZIONE CONTRO FULMINI E MESSA A TERRA, BLOCCHI D'ANCORAGGIO
CG1000–P3ADPITE–2SA0000000–05 PROTEZIONE CONTRO FULMINI E MESSA A TERRA, STRUTTURA TERMINALE SICILIA, PLANIMETRIA E SEZIONI
CG1000–P3ADPITE–2SA0000000–06 PROTEZIONE CONTRO FULMINI E MESSA A TERRA, STRUTTURA STRUTTURA TERMINALE CALABRIA, PLANIMETRIA E SEZIONI
CG1000–P3ADPITE–2SA0000000–07 PROTEZIONE CONTRO FULMINI E MESSA A TERRA, TORRE CALABRIA

NOTES:

DIMENSIONS: DIMENSIONS ARE IN MILLIMETRES UNLESS OTHERWISE NOTED.

REFERENCES:

CG1000–P3ADPITE–2SA0000000–01 LIGHTNING PROTECTION AND EARTHING, TOWER FOUNDATION – SICILIA
CG1000–P3ADPITE–2SA0000000–02 LIGHTNING PROTECTION AND EARTHING, ANCHOR BLOCKS
CG1000–P3ADPITE–2SA0000000–05 LIGHTNING PROTECTION AND ARTHING, TERMINAL SICILIA, PLAN AND SECTIONS
CG1000–P3ADPITE–2SA0000000–06 LIGHTNING PROTECTION AND EARTHING, TERMINAL CALABRIA, PLAN AND SECTIONS
CG1000–P3ADPITE–2SA0000000–07 LIGHTNING PROTECTION AND EARTHING, TOWER FOUNDATION – CALABRIA

Stretto di Messina
Concessionaria per la progettazione, realizzazione e gestione del collegamento stabile tra la Sicilia e il Continente
Organismo di Diritto pubblico
(Legge n° 1158 del 17 dicembre 1971, modificata dal D.Lgs. n° 114 del 24 aprile 2003)

EurolinK

PONTE SULLO STRETTO DI MESSINA

PROGETTO DEFINITIVO

EUROLINK S.C.p.A.
IMPREGILO S.p.A. (Mandatariaria)
SOCIETA' ITALIANA PER CONDOTTE D'ACQUA S.p.A. (Mandante)
COOPERATIVA MURATORI E CEMENTISTI - C.M.C. di Ravenna Soc. Coop. a.r.l. (Mandante)
SACYR S.A.U. (Mandante)
ISHIKAWAJIMA - HARIMA HEAVY INDUSTRIES CO. Ltd. (Mandante)
A.C.I. S.C.P.A. - CONSORZIO STABILE (Mandante)

IL PROGETTISTA	IL CONTRAENTE GENERALE	STRETTO DI MESSINA Direttore Generale e RUP Validazione	STRETTO DI MESSINA
COWI Ing. E.M. Veje Dott. Ing. E. Pagani Ordine Ingegneri Milano n° 15408	Project Manager (Ing. P.P. Marcheselli)	(Ing. G. Fiammenghi)	Amministratore Delegato (Dott. P. Ciucci)

OPERA D'ATTRAVERSAMENTO — PI0090_F0

IMPIANTI TECNOLOGICI

ELETTRICI

PROTEZIONE FULMINI E MESSA A TERRA

DETTAGLI DI INSTALLAZIONE

CODICE C G 1 0 0 0 P 3 A D P I T E 2 S A 0 0 0 0 0 0 0 4 F0 — SCALA: VARE

REV.	DATA	DESCRIZIONE	REDATTO	VERIFICATO	APPROVATO
F0	20/06/2011	EMISSIONE FINALE	JYKL/ABR	JRLP	ABR/JCA

NOME DEL FILE: PI0090_F0.dwg