SEZIONE TRASVERSALE
SCALA 1:750
DIREZIONE CALABRIA

TRANSVERSE SECTION
SCALE 1:750
LOOKING TOWARDS CALABRIA

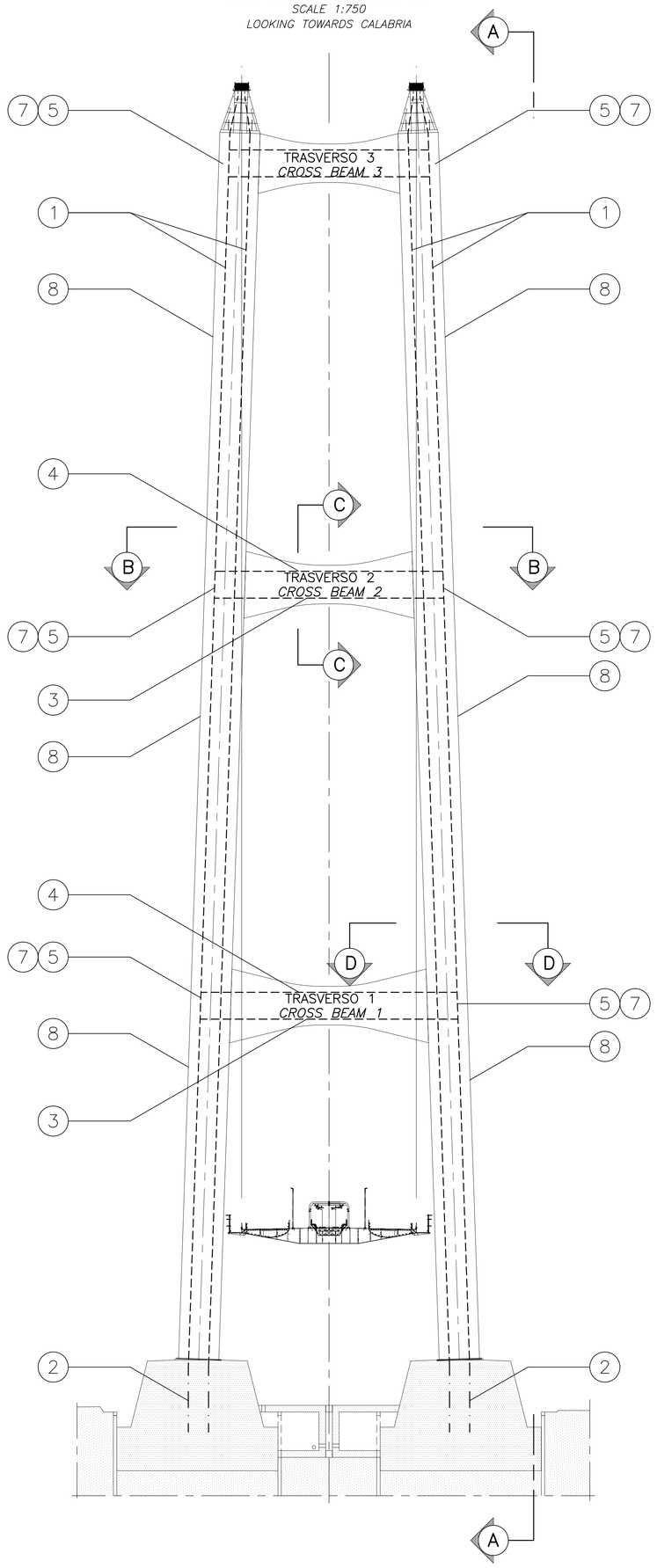

SEZIONE A–A
SCALA 1:750

SECTION A–A
SCALE 1:750

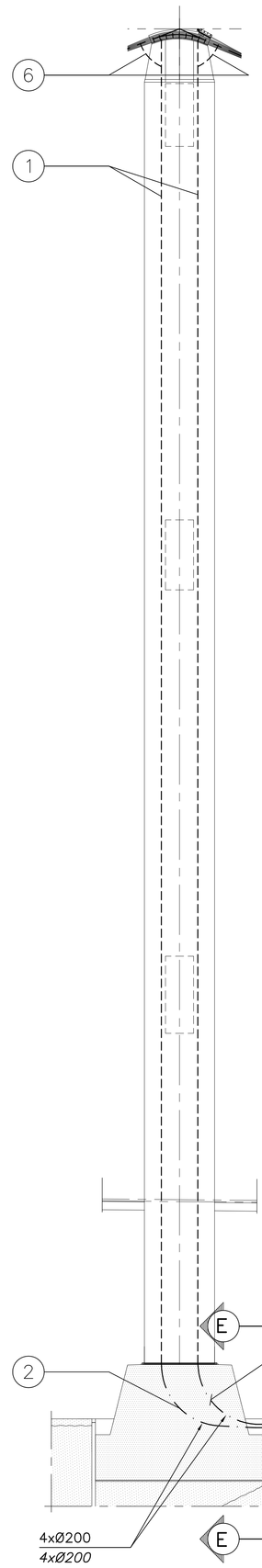

SEZIONE C–C
SCALA 1:100

SECTION C–C
SCALE 1:100

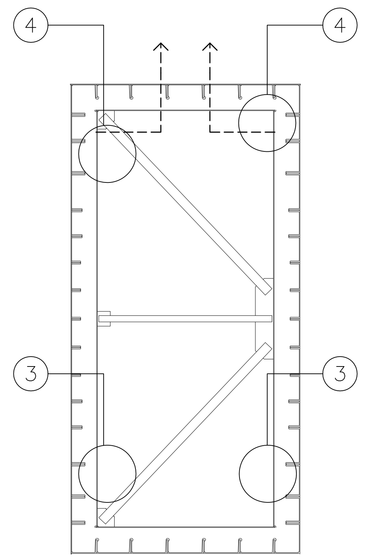

SEZIONE D–D
SCALA 1:100

SECTION D–D
SCALE 1:100

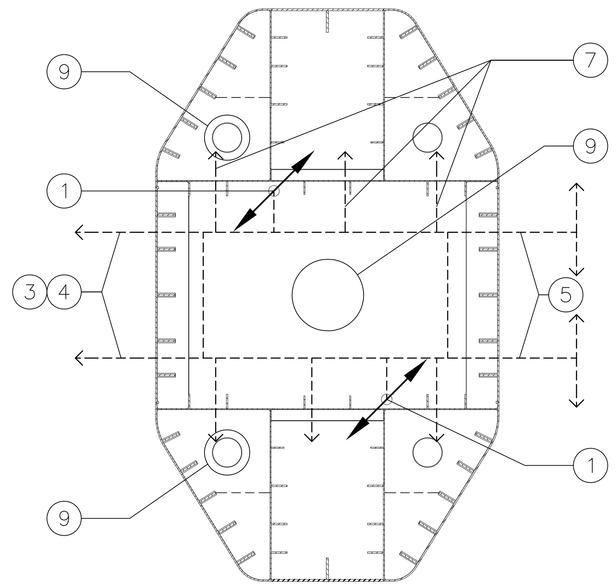

SEZIONE B–B
SCALA 1:250

SECTION B–B
SCALE 1:250

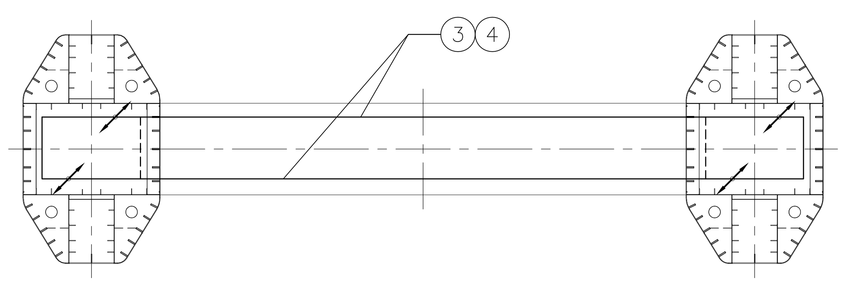

SEZIONE E–E
SCALA 1:20
X

SECTION E–E
SCALE 1:20
CABLE CONDUITS IN TOWER FOUNDATION

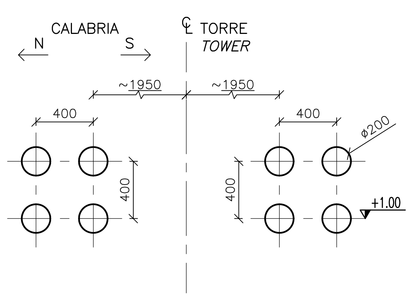

1. CAVIDOTTO VERTICALE NELLA PILA PER CAVI AD ALTA TENSIONE, BASSA TENSIONE E SEGNALI/DATI.
2. CAVIDOTTO NEL TUNNEL DI SERVIZIO/CONDOTTO DELLA PILA TRA LE PILE E L' EDIFICIO DI SERVIZIO PER CAVI AD ALTA TENSIONE, BASSA TENSIONE E SEGNALI/DATI.
3. CAVIDOTTO NELLA TRAVERSA PER CAVI DI BASSA TENSIONE, LUCI A BASSA TENSIONE E SEGNALI/DATI.
4. CAVIDOTTO NELLA TRAVERSA PER CAVI LUCI A BASSA TENSIONE E SEGNALI/DATI. FORO DI PENETRAZIONE NELLA PARTE SUPERIORE IN ACCIAO DEL CASSONE TRASVERSALE PER CAVI LUCI A BASSA TENSIONE.
5. AD OGNI PIANO DELLE TRAVERSE. CAVIDOTTO E FORO DI PENETRAZIONE PER CAVI LUCI A BASSA TENSIONE E CAVI PER LE LUCI DI SEGNALAZIONE PER L' AVIAZIONE.
6. PENETRAZIONE DEI CAVI NELLA CIMA DELLA PILA E CAVIDOTTO FLESSIBILE TRA LA PILA E IL CAVO PRINCIPALE PER LE LUCI A BASSA TENSIONE, I CAVI PER LE LUCI DI SEGNALAZIONE PER L' AVIAZIONE E DI SEGNALI/DATI.
7. AD OGNI PIANO DELLE TRAVERSE. CAVIDOTTO PER CAVI A BASSA TENSIONE, LUCI A BASSA TENSIONE, SEGNALI/DATI E LUCI DI SEGNALAZIONE PER L' AVIAZIONE. PENETRAZIONE DEI CAVI NELLA PARATIA IN ACCIAO PER ALZARE IL CONDOTTO E IL CONDOTTO PER L' ISPEZIONE DELLE SCALE. PENETRAZIONE DEI CAVI NELLA PILA PER LE LUCI A BASSA TENSIONE, I CAVI PER LE LUCI DI SEGNALAZIONE PER L' AVIAZIONE.
8. AD OGNI LIVELLO +100, +200, +300 SUL LIVELLO DEL MARE. CAVIDOTTO E PENETRAZIONI PER I CAVI A BASSA CORRENTE PER LUCI DI SEGNALAZIONE PER L' AVIAZIONE.
9. ALLOGGIAMENTI CAVI VERTICALI SULLE QUATTRO SCALE DI EMERGENZA, SCALA CENTRALE E PIATTAFORMA SCALA, PER I CAVI DELL? ILLUMINAZIONE A BASSA TENSIONE. LE APPARECCHIATURE DI ILLUMINAZIONE SONO FISSATI SUGLI ALLOGGIAMENTI DEI CAVI.

1. *VERTICAL CABLEWAY IN TOWER LEG FOR HIGH VOLTAGE, LOW VOLTAGE POWER AND SIGNAL/DATA CABLES.*
2. *CABLEWAY IN TOWER UTILITY TUNNEL/SHAFT BETWEEN TOWERS AND UTILITY BUILDING FOR HIGH VOLTAGE, LOW VOLTAGE POWER AND SIGNAL/DATA CABLES.*
3. *CABLEWAY IN TOWER CROSS BEAMS FOR LOW VOLTAGE POWER, LOW VOLTAGE LIGHTING AND SIGNAL/DATA CABLES.*
4. *CABLEWAY IN TOWER CROOSS BEAMS FOR LOW VOLTAGE LIGHTING AND SIGNAL/DATA CABLES. CABLE PENETRATION IN STEEL CROSS GIRDER TOP FOR LOW VOLTAGE LIGHT CABLES.*
5. *AT EACH CROSS BEAM PLATFORM LEVEL. CABLEWAY AND PENETRATION FOR LOW VOLTAGE LIGHTING.*
6. *CABLE PENETRATION IN TOWER TOP AND FLEXIBLE CABLEWAY BETWEEN TOWER AND MAIN CABLE FOR LOW VOLTAGE LIGHT, AIRCRAFT WARNING LIGHT AND SIGNAL/DATA CABLES.*
7. *AT EACH CROSS BEAM PLATFORM LEVEL. CABLEWAY FOR LOW VOLTAGE POWER, LOW VOLTAGE LIGHTING, SIGNAL/DATA AND AIRCRAFT WARNING LIGHT CABLES. CABLE PENETRATIONS IN STEEL BULKHEAD TO LIFT SHAFT AND INSPECTION LADDER SHAFT. CABLE PENETRATION IN STEEL LEG FOR LOW VOLTAGE LIGHT AND AIRCRAFT WARNING LIGHTS.*
8. *AT EACH LEVEL +100, +200 AND +300 ABOVE SEA LEVEL. CABLEWAY AND PENETRATIONS FOR AIRCRAFT WARNING LIGHT LOW VOLTAGE CABLES.*
9. *VERTICAL CABLE WAYS ON THE 4 ESCAPE LADDERS AND ON THE CENTRAL STAIRWAY AND STAIRWAY PLATFORM, FOR LOW VOLTAGE LIGHT CABLES. LIGHTING FIXTURES ARE FIXED TO THE CABLEWAYS.*

NOTE GENERALI

NOTE:
DIMENSIONI: LE DIMENSIONI SONO IN MILLIMETRI A MENO DI ALTRIMENTI INDICATO

1. CAVIDOTTO NEL TERRENO ALL' EDIFICIO DI SERVIZIO

LEGENDA:
- CAVIDOTTO PRINCIPALE NELLA PILA
- CAVIDOTTO PRINCIPALE NELLA FONDAZIONE IN CEMENTO DELLA PILA
- CAVIDOTTO SU
- CAVIDOTTO GIÚ

ELABORATI DI RIFERIMENTO:
CG1000–P4ADPIT–E200000000–01: LEGENDA
CG1000–P3PDPIT–E2DE000000–01: SISTEMI DI DISTRIBUZIONE PONTE – GENERALITÀ
CG1000–P3PDPIT–E2DE000000–16: SISTEMI DI DISTRIBUZIONE VIADOTTO E OPERE A TERRA CALABRIA
CG1000–P3PDPIT–E2DE000000–17: SISTEMI DI DISTRIBUZIONE VIADOTTO E OPERE A TERRA SICILIA
CG1000–P3PDPIT–E2DE000000–18: SISTEMI DI DISTRIBUZIONE CAVI PRINCIPALI E SOSPENSIONE

NOTES:
DIMENSIONS: DIMENSIONS ARE IN MILLIMETRES UNLESS OTHERWISE NOTED.

1. CABLEWAY IN GROUND TO UTILITY BUILDING.

LEGENDS:
- *MAIN CABLEWAY IN TOWER*
- *MAIN CABLEWAY IN TOWER CONCRETE FOUNDATION*
- *CABLEWAY UP*
- *CABLEWAY DOWN*

REFERENCES:
CG1000–P4ADPIT–E200000000–02: LEGEND
CG1000–P3PDPIT–E2DE000000–01: CABLEWAYS ON BRIDGE – GENERAL
CG1000–P3PDPIT–E2DE000000–16: CABLEWAYS ON VIADUCT AND IN GROUND – CALABRIA
CG1000–P3PDPIT–E2DE000000–17: CABLEWAYS ON VIADUCT AND IN GROUND – SICILIA
CG1000–P3PDPIT–E2DE000000–18: CABLEWAYS ON MAIN CABLES AND HANGERS

Stretto di Messina
Concessionaria per la progettazione, realizzazione e gestione del collegamento stabile tra la Sicilia e il Continente
(regolamo di Gèrito pubblico
(Legge n° 1158 del 17 dicembre 1971, modificata dal D.Lgs. n° 114 del 24 aprile 2003)

EurolinK

PONTE SULLO STRETTO DI MESSINA

PROGETTO DEFINITIVO

EUROLINK S.C.p.A.
IMPREGILO S.p.A. (Mandataria)
SOCIETA' ITALIANA PER CONDOTTE D'ACQUA S.p.A. (Mandante)
COOPERATIVA MURATORI E CEMENTISTI - C.M.C. di Ravenna Soc. Coop. a.r.l. (Mandante)
SACYR S.A.U. (Mandante)
ISHIKAWAJIMA - HARIMA HEAVY INDUSTRIES CO. Ltd. (Mandante)
A.C.I. S.C.P.A. - CONSORZIO STABILE (Mandante)

IL PROGETTISTA	IL CONTRAENTE GENERALE	STRETTO DI MESSINA Direttore Generale e RUP Validazione	STRETTO DI MESSINA
COWI Ing. E.M. Veje; Dott. Ing. E. Pogoni Ordine Ingegneri Milano n° 15408	Project Manager (Ing. P.P. Marcheselli)	(Ing. G. Fiammenghi)	Amministratore Delegato (Dott. P. Ciucci)

OPERA D'ATTRAVERSAMENTO — PI0099_F0
IMPIANTI TECNOLOGICI
ELETTRICI
DISTRIBUZIONE ELETTRICA MT/BT
VIE CAVI NELLE TORRI – SISTEMI DI DISTRIBUZIONE TORRI

CODICE C G 1 0 0 0 P 3 P D P I T E 2 D E 0 0 0 0 0 0 0 7 F0 — SCALA: VARIE

REV.	DATA	DESCRIZIONE	REDATTO	VERIFICATO	APPROVATO
F0	20/06/2011	EMISSIONE FINALE	JYKL/JOCN	JNLP	ABR/JCA

NOME DEL FILE: PI0099_F0.DWG