SCALA C

SEZIONE A–A
Scala 1:50

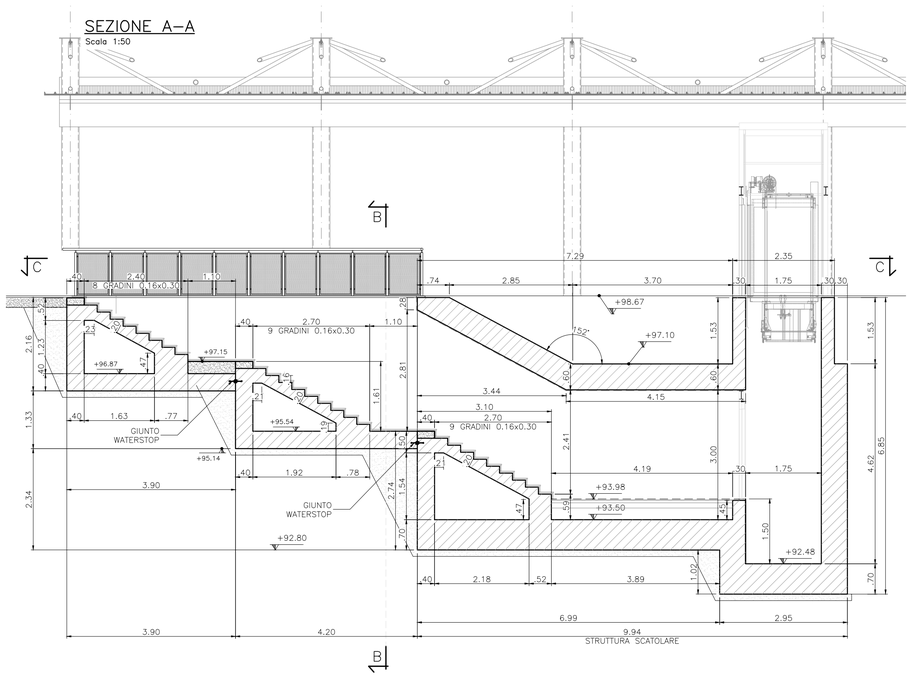

SCALA A

SEZIONE A–A
Scala 1:50

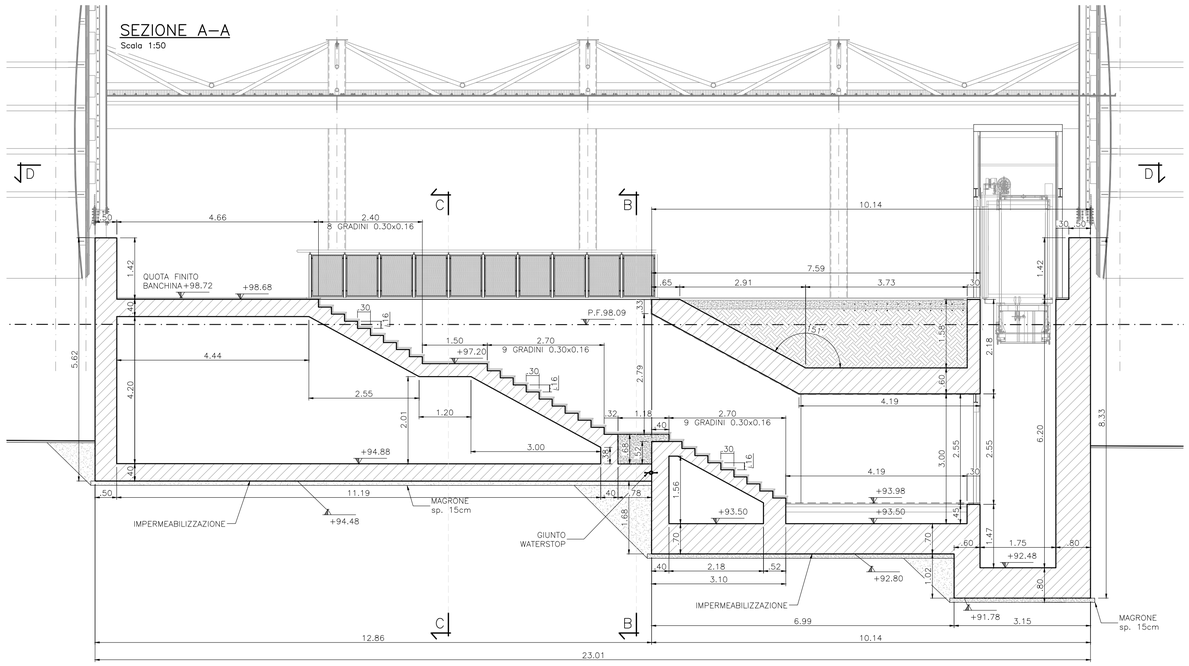

NOTE

– PREVEDERE UN GIUNTO STRUTTURALE, CON INTERPOSIZIONE DI WATERSTOP, TRA RAMPE SCALA E STRUTTURA SCATOLARE.

TABELLA INCIDENZE	
SOLETTE SUPERIORI	120 Kg/m³
PIEDRITTI	125 Kg/m³
SOLETTE INFERIORI	125 Kg/m³

MATERIALI

PER LE CARATTERISTICHE DEI MATERIALI UTILIZZATI SI RIMANDA ALLO SPECIFICO ELABORATO: NM0Z10D26TTOC0000001

SCALA C
PIANTA C–C
Scala 1:50

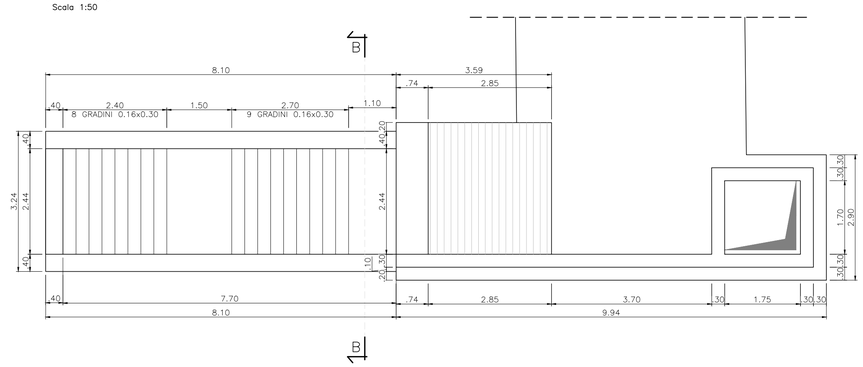

SCALA C
PIANTA D–D
Scala 1:50

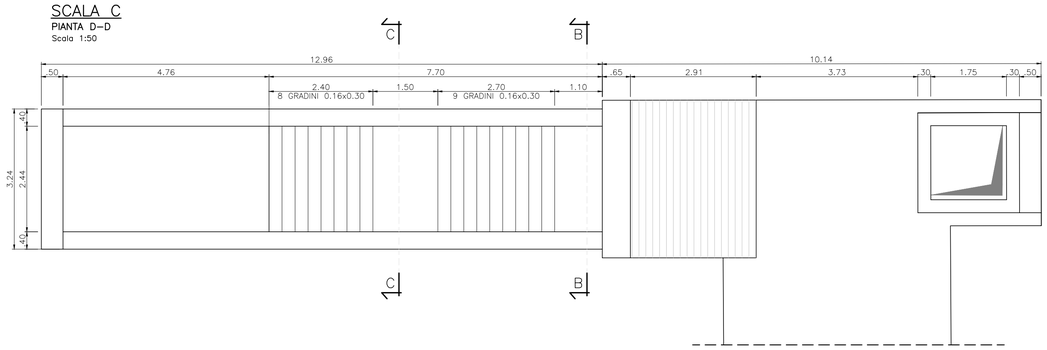

KEY PLAN

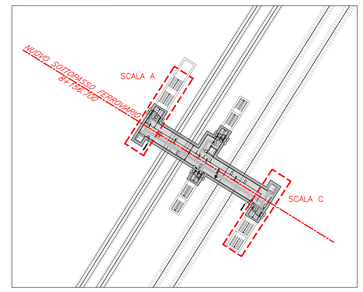

SCALA C
SEZIONE TRASVERSALE B–B
Scala 1:50

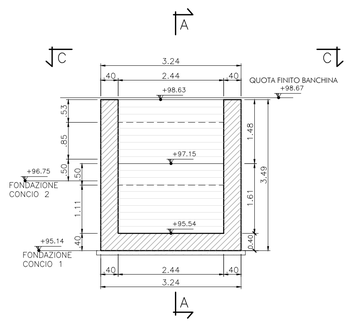

SCALA A
SEZIONE TRASVERSALE B–B
Scala 1:50

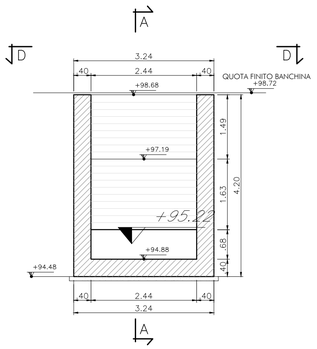

SCALA A
SEZIONE TRASVERSALE C–C
Scala 1:50

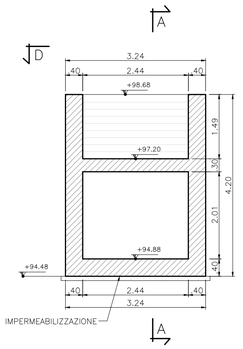

COMMITTENTE:

RFI RETE FERROVIARIA ITALIANA
GRUPPO FERROVIE DELLO STATO ITALIANE

PROGETTAZIONE:

ITALFERR
GRUPPO FERROVIE DELLO STATO ITALIANE

CUP: J47I09000030009

U.O. INFRASTRUTTURE NORD

PROGETTO DEFINITIVO

POTENZIAMENTO DELLA LINEA MILANO - GENOVA
QUADRUPLICAMENTO TRATTA MILANO ROGOREDO - PAVIA
FASE 1 - QUADRUPLICAMENTO MI ROGOREDO - PIEVE EMANUELE

OPERE PRINCIPALI - FERMATE

FV01 - FERMATA LOCATE DI TRIULZI
Carpenteria scale Tav. 1/2

SCALA: 1:50

COMMESSA	LOTTO	FASE	ENTE	TIPO DOC.	OPERA/DISCIPLINA	PROGR.	REV.
NM0Z	10	D	26	BB	FV010B	003	A

Rev.	Descrizione	Redatto	Data	Verificato	Data	Approvato	Data	Autorizzato Data
A	EMISSIONE ESECUTIVA	CONSORZIO INTEGRA	NOVEMBRE 2018	F.Lapponi/A.Marani	NOVEMBRE 2018	S. Bianchi	NOVEMBRE 2018	NOVEMBRE 2018

ITALFERR - UO INFRASTRUTTURE NORD
Dott. Ing. Francesco Pacchi
Ordine degli Ingegneri della Provincia di Roma
n. 21072 Sez. A

File: NM0Z10D26BBFV010B003A.dwg

n. Elab.: