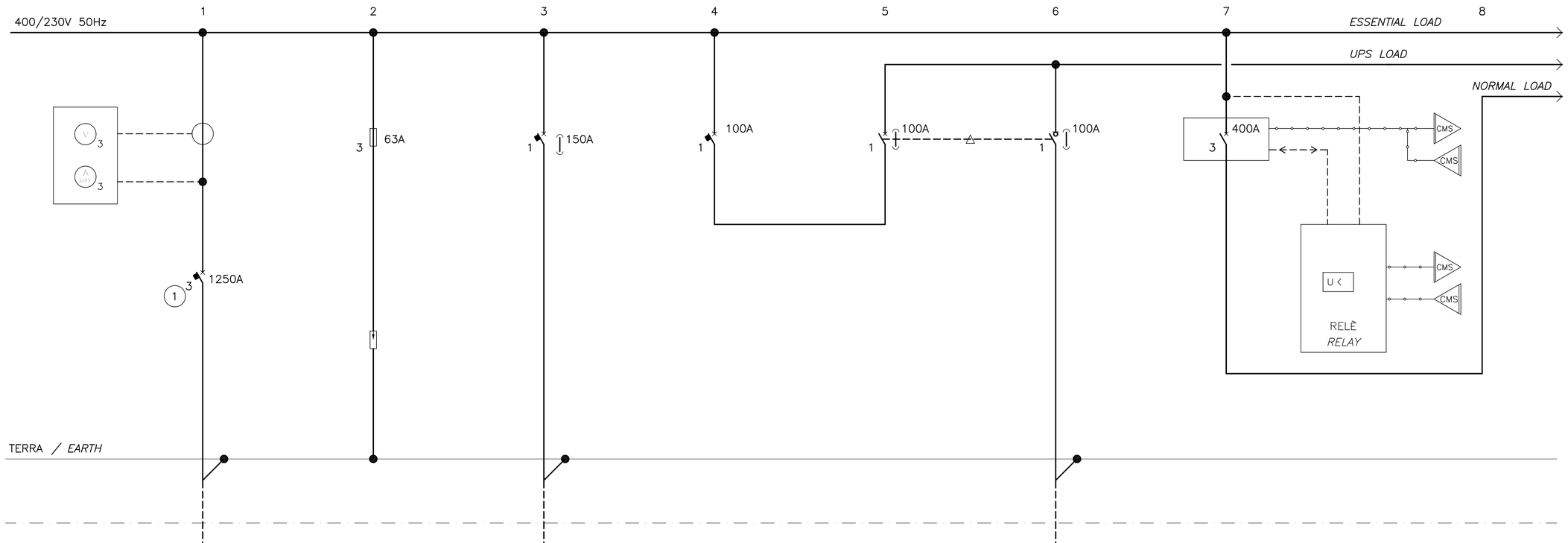

DIM. CAVO, TIPO *CABLE DIM, TYPE*	8x1x240 *8x1x240*	3x70 *3x70*		3x50 *3x50*	
EQUIPAGGIAMENTO ID	FORNITURA DA BLT23	FORNITURA AL GRUPPO DI CONTINUITÁ BNA23	INTERRUZIONE BY–PASS	FORNITURA DAL GRUPPO DI CONTINUITÁ BNA23	UN GUASTO DELL'ALIMENTAZIONE NORMALE (0–VOLT SULLE BARRE DI DISTRIBUZIONE DEL CARICO ESSENZIALE E NORMALE FARÁ SALTARE IL RELÈ SOTTO TENSIONE U< E DISCONNETTERÁ LA SBARRA DI CARICO NORMALE E SOLAMENTE I CARICHI ESSENZIALE E NORMALE SARANNO ALIMENTATI QUANDO L'ALIMENTAZIONE NORMALE (GENERATORI) É/SONO STABILITI. QUANDO L'ALIMENTAZIONE NORMALE É RISTABILITA U< RELÈ VIENE RESETTATO ED IL BUS BREAKER CHIUSO DAL CMS E TUTTI I CARICHI ELETTRICI RIALIMENTATI.
EQUIPMENT ID	*SUPPLY FROM BLT23*	*SUPPLY TO UPS BNA23*	*BY–PASS BREAKER*	*SUPPLY FROM UPS BNA23*	*A FAILURE OF THE NORMAL POWER SUPPLY (0–VOLTAGE ON ESSENTIAL AND NORMAL LOAD BUSBARS) WILL TRIP THE UNDERVOLTAGE RELAY U< AND DISCONNECT THE NORMAL LOAD BUSBAR AND ONLY ESSENTIAL AND NORMAL LOADS WILL BE POWERED WHEN ESSENTIAL POWER SUPPLY (GENERATORS) ARE ESTABLISHED. WHEN THE NORMAL POWER SUPPLY IS REESTABLISHED U< RELAY IS RESET AND NORMAL LOAD BUS BREAKER CLOSED FROM THE CMS AND ALL ELECTRICAL LOADS REPOWERED.*
POTENZA, kW *POWER, kW*	630 kVA *630 kVA*	25 *25*		15 *15*	
CORRENTE, A *CURRENT, A*	– –	135 *135*		65 *65*	
COMMENTI *REMARKS*					

NOTES:

1. *THE SINGLE–PHASE CIRCUIT BREAKERS SHALL BE EVENLY DISTRIBUTED ON THE 3 PHASES OF THE SWITCHBOARD.*
2. *INTERNAL SEPARATION: FORM 2 (EN60439–1)*
3. *TERMINALS (REMOTE I/O MODULES) FOR SCADA SIGNALS SHALL BE LOCATED IN SEPARATE COMPARTMENTS.*
4. *ACCORDING TO EN 60204–1, SAFETY OF MACHINERY–ELECTRICAL EQUIPMENT OF MACHINES – PART 1: GENERAL REQUIREMENT. CIRCUITS SUPPLYING MACHINERY SHALL BE LOCATED IN SEPARATE COMPARTMENTS.*
5. *SUPPLY AND BUS – COUPLERS OF BLA23 AND BLA24 TO BE INTERLOCKED – MAXIMALLY 2 TO BE CLOSED OUT OF 3.*

LEGENDS:

SEE CG1000–P4ADPIT–E200000000–02

REFERENCES:

CG1000–P4ADPIT–E2DE000000–01: POWER DISTRIBUTION GENERAL SINGLE LINE DIAGRAM 6kV.
CG1000–P4ADPIT–E2DE000000–02: POWER DISTRIBUTION GENERAL SINGLE LINE DIAGRAM 400/230V TOWER SICILY.
CG1000–P4ADPIT–E2DE000000–03: POWER DISTRIBUTION GENERAL SINGLE LINE DIAGRAM 400/230V BRIDGE GROUP 1.
CG1000–P4ADPIT–E2DE000000–04: POWER DISTRIBUTION GENERAL SINGLE LINE DIAGRAM 400/230V BRIDGE GROUP 2.
CG1000–P4ADPIT–E2DE000000–05: POWER DISTRIBUTION GENERAL SINGLE LINE DIAGRAM 400/230V BRIDGE GROUP 3.
CG1000–P4ADPIT–E2DE000000–06: POWER DISTRIBUTION GENERAL SINGLE LINE DIAGRAM 400/230V BRIDGE GROUP 4.
CG1000–P4ADPIT–E2DE000000–07: POWER DISTRIBUTION GENERAL SINGLE LINE DIAGRAM 400/230V TOWER CALABRIA.
CG1000–P4ADPIT–E2DE000000–09: POWER DISTRIBUTION GENERAL SINGLE LINE DIAGRAM 400/230V ANCHOR BLOCK.
CG1000–P3ADPIT–E2DE000000–06: ELECTRICAL PROTECTION SCHEMES.
CG1000–P1RDPIT–M4GC000000–01 CALCULATION REPORT
CG1000–P2SDPIT–M2C3000000–06: DESIGN SPECIFICATION – MECHANICAL AND ELECTRICAL

NOTE GENERALI

NOTE:

1. GLI INTERRUTTORI DEI CIRCUITI A FASE SINGOLA DEVONO ESSERE DISTRIBUITI A INTERVALLI REGULARI SULLE 3 FASI DEL PANNELLO DI CONTROLLO.
2. SEPARAZIONE INTERNA: *FORM 2 (EN60439–1)*
3. I TERMINALI (MODULI I/O REMOTI) PER I SEGNALI SCADA DEVONO ESSERE POSTI IN COMPARTIMENTI SEPARATI.
4. CONFORMEMENTE ALLA NORMATIVA EN 60204–1, SAFETY OF MACHINERY–ELECTRICAL EQUIPMENT OF MACHINES – PART 1: GENERAL REQUIREMENT. I CIRCUITI CHE SERVONO MACCHINE DEVONO ESSERE POSTI IN COMPARIMENTI SEPARATI.
5. GLI ACCOPPIATORI BUS E DI RIFORNIMENTO DEL BLA23 E BLA24 DEVONO ESSERE COLLEGATI – AL MASSIMO 2 SU 3 DEVONO ESSERE CHIUSI.

LEGENDA:

VEDI CG1000–P4ADPIT–E200000000–01

ELABORATI DI RIFERIMENTO:

CG1000–P4ADPIT–E2DE000000–01: SCHEMA GENERALE UNIFILARE MT 6kV.
CG1000–P4ADPIT–E2DE000000–02: SCHEMA GENERALE UNIFILARE BT 400/230V TORRE SICILIA
CG1000–P4ADPIT–E2DE000000–03: SCHEMA GENERALE UNIFILARE BT 400/230V PONTE GRUPPO 1
CG1000–P4ADPIT–E2DE000000–04: SCHEMA GENERALE UNIFILARE BT 400/230V PONTE GRUPPO 2
CG1000–P4ADPIT–E2DE000000–05: SCHEMA GENERALE UNIFILARE BT 400/230V PONTE GRUPPO 3
CG1000–P4ADPIT–E2DE000000–06: SCHEMA GENERALE UNIFILARE BT 400/230V PONTE GRUPPO 4
CG1000–P4ADPIT–E2DE000000–07: SCHEMA GENERALE UNIFILARE BT 400/230V TORRE CALABRIA
CG1000–P4ADPIT–E2DE000000–09: SCHEMA GENERALE UNIFILARE BT 400/230V BLOCCHI DI ANCORAGGIO.
CG1000–P3ADPIT–E2DE000000–06: SISTEMI DI PROTEZIONE.
CG1000–P1RDPIT–M4GC000000–01 RELAZIONE DI CALCOLO
CG1000–P2SDPIT–M2C3000000–06: SPECIFICHE PROGETTUALI – LAVORI MECCANICI ED ELETTRICI

LA PROTEZIONE E LA DIMENSIONE DEI CAVI DOVRÁ ESSERE VERIFICATA CON I DATI ELETTRICI DEI CARICHI REALI APPLICATI.
PROTECTION AND CABLE SIZES TO BE VERIFIED AGAINST ELECTRICAL DATA OF THE ACTUAL INSTALLED LOADS.

QUESTO ELABORATO GRAFICO VA LETTO INSIEME A:
THIS DRAWING TO BE READ IN CONJUNCTION WITH: CG1000–P4ADPIT–E2DE000000–51

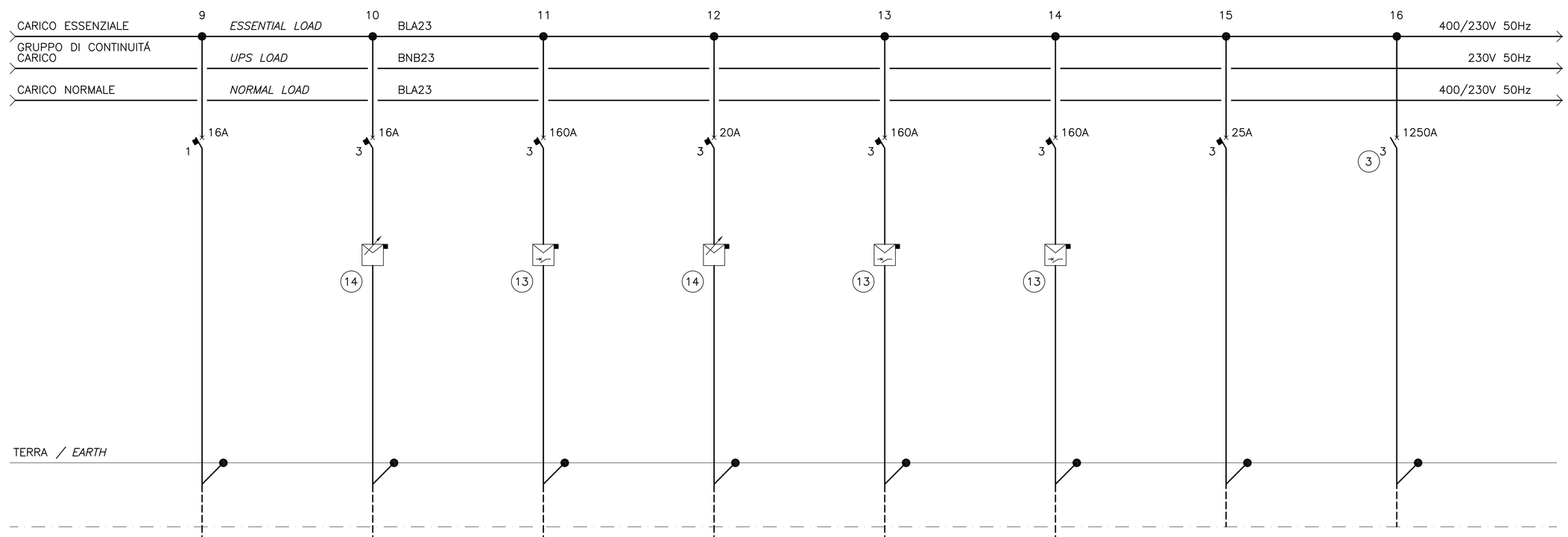

DIM. CAVO, TIPO *CABLE DIM, TYPE*	3x2.5 *3x2.5*	5x2.5 *5x2.5*	4x120/70 *4x120/70*	5x6 *5x6*	4x120/70 *4x120/70*	4x120/70 *4x120/70*	8x1x240 *8x1x240*
EQUIPAGGIAMENTO ID	BLT23AH01A VENTOLA DEL TRASPORMATORE	SGA02AP001AKP01 POMPA DI COMPRESIONE	SGA02AP001AKP02 POMPA ANTINCENDIO	SGA02AP002AKP01 POMPA DI COMPRESIONE	SGA02AP002AKP02 POMPA ANTINCENDIO	GAD02AP003AKP01 POMPA PER L' ACQUA DI SERVIZIO	BLA24 ACCOPPIATORE BUS
EQUIPMENT ID	*BLT23AH01A TRANSFORMER FAN*	*SGA02AP001AKP01 JOCKEY PUMP*	*SGA02AP001AKP02 FIRE PUMP*	*SGA02AP002AKP01 JOCKEY PUMP*	*SGA02AP002AKP02 FIRE PUMP*	*GAD02AP003AKP01 UTILITY WATER PUMP*	*BLA24 BUS COUPLER*
POTENZA, kW *POWER, kW*	1 *1*	5.5 *5.5*	74 *74*	5.5 *5.5*	74 *74*	74 *74*	630 *630*
CORRENTE, A *CURRENT, A*	5 *5*	8.9 *8.9*	119.4 *119.4*	8.9 *8.9*	119.4 *119.4*	119.4 *119.4*	1000 *1000*
COMMENTI *REMARKS*							SCORTA *SPARE*

Stretto di Messina
Concessionaria per la progettazione, realizzazione e gestione del collegamento stabile tra la Sicilia e il Continente
Organismo di Diritto pubblico
(Legge n° 1158 del 17 dicembre 1971, modificata dal D.Lgs. n° 114 del 24 aprile 2003)

EurolinK

PONTE SULLO STRETTO DI MESSINA

PROGETTO DEFINITIVO

EUROLINK S.C.p.A.
IMPREGILO S.p.A. (Mandataria)
SOCIETA' ITALIANA PER CONDOTTE D'ACQUA S.p.A. (Mandante)
COOPERATIVA MURATORI E CEMENTISTI - C.M.C. di Ravenna Soc. Coop. a.r.l. (Mandante)
SACYR S.A.U. (Mandante)
ISHIKAWAJIMA - HARIMA HEAVY INDUSTRIES CO. Ltd. (Mandante)
A.C.I. S.C.P.A. - CONSORZIO STABILE (Mandante)

IL PROGETTISTA	IL CONTRAENTE GENERALE	STRETTO DI MESSINA Direttore Generale e RUP Validazione	STRETTO DI MESSINA
COWI Ing. E.M. Veje Dott. Ing. E. Pogani Ordine Ingegneri Milano n° 15408	Project Manager (Ing. P.P. Marcheselli)	(Ing. G. Fiammenghi)	Amministratore Delegato (Dott. P. Ciucci)

OPERA D'ATTRAVERSAMENTO — PI0134_F0
IMPIANTI TECNOLOGICI
ELETTRICI
DISTRIBUZIONE ELETTRICA MT/BT
BT. QMT–A23 SCHEMA QUADRO ELETTRICO

CODICE C G 1 0 0 0 P 4 A D P I T E 2 D E 0 0 0 0 0 0 5 0 F0 SCALA: ~

REV.	DATA	DESCRIZIONE	REDATTO	VERIFICATO	APPROVATO
F0	20/06/2011	EMISSIONE FINALE	DYKL/JNLP	JNLP	ABR/JCA

NOME DEL FILE: PI0134_F0.dwg