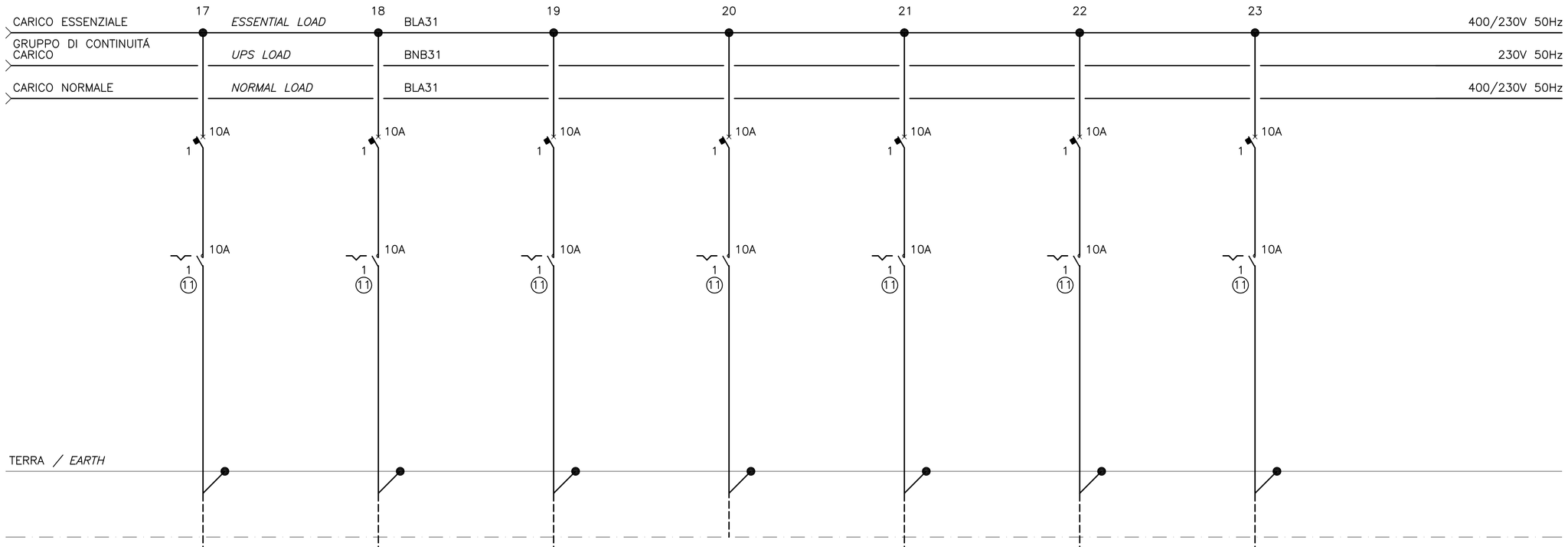

DIM. CAVO, TIPO *CABLE DIM. TYPE*	3x2.5 *3x2.5*	3x2.5 *3x2.5*	3x2.5 *3x2.5*		3x2.5 *3x2.5*	3x2.5 *3x2.5*	3x2.5 *3x2.5*
EQUIPAGGIAMENTO ID *EQUIPMENT ID*	CIRCUITO BLA31 CIRCUITO DI ILLUMINAZIONE 1.1 *CIRCUIT BLA31 LIGHTING CIRCUIT 1.1*	CIRCUITO BLA31 CIRCUITO DI ILLUMINAZIONE 1.2 *CIRCUIT BLA31 LIGHTING CIRCUIT 1.2*	CIRCUITO BLA31 CIRCUITO DI ILLUMINAZIONE 1.3 *CIRCUIT BLA31 LIGHTING CIRCUIT 1.3*		ILLUMINAZIONE, CAVI DI SOSTEGNO 6 LUMINAIRES 2.1 *LIGHTING, HANGER CABLES 6 LUMINAIRES 2.1*	ILLUMINAZIONE, CAVI DI SOSTEGNO 6 LUMINAIRES 2.2 *LIGHTING, HANGER CABLES 6 LUMINAIRES 2.2*	ILLUMINAZIONE, CAVI DI SOSTEGNO 6 LUMINAIRES 2.3 *LIGHTING, HANGER CABLES 6 LUMINAIRES 2.3*
POTENZA, kW *POWER, kW*	0.5 *0.5*	0.5 *0.5*	0.5 *0.5*		0.5 *0.5*	0.5 *0.5*	0.5 *0.5*
CORRENTE, A *CURRENT, A*	2 *2*	2 *2*	2 *2*		2 *2*	2 *2*	2 *2*
COMMENTI *REMARKS*				SCORTA *SPARE*			

NOTES:

1. *THE SINGLE–PHASE CIRCUIT BREAKERS SHALL BE EVENLY DISTRIBUTED ON THE 3 PHASES OF THE SWITCHBOARD.*
2. *INTERNAL SEPARATION: FORM 2 (EN60439–1)*
3. *TERMINALS (REMOTE I/O MODULES) FOR SCADA SIGNALS SHALL BE LOCATED IN SEPARATE COMPARTMENTS.*
4. *ACCORDING TO EN 60204–1, SAFETY OF MACHINERY–ELECTRICAL EQUIPMENT OF MACHINES – PART 1: GENERAL REQUIREMENT. CIRCUITS SUPPLYING MACHINERY SHALL BE LOCATED IN SEPARATE COMPARTMENTS.*

LEGENDS:

SEE CG1000–P4ADPIT–E200000000–02

REFERENCES:

CG1000–P4ADPIT–E2DE000000–01: POWER DISTRIBUTION GENERAL SINGLE LINE DIAGRAM 6kV.
CG1000–P4ADPIT–E2DE000000–02: POWER DISTRIBUTION GENERAL SINGLE LINE DIAGRAM 400/230V TOWER SICILY.
CG1000–P4ADPIT–E2DE000000–03: POWER DISTRIBUTION GENERAL SINGLE LINE DIAGRAM 400/230V BRIDGE GROUP 1.
CG1000–P4ADPIT–E2DE000000–04: POWER DISTRIBUTION GENERAL SINGLE LINE DIAGRAM 400/230V BRIDGE GROUP 2.
CG1000–P4ADPIT–E2DE000000–05: POWER DISTRIBUTION GENERAL SINGLE LINE DIAGRAM 400/230V BRIDGE GROUP 3.
CG1000–P4ADPIT–E2DE000000–06: POWER DISTRIBUTION GENERAL SINGLE LINE DIAGRAM 400/230V BRIDGE GROUP 4.
CG1000–P4ADPIT–E2DE000000–07: POWER DISTRIBUTION GENERAL SINGLE LINE DIAGRAM 400/230V TOWER CALABRIA.
CG1000–P4ADPIT–E2DE000000–09: POWER DISTRIBUTION GENERAL SINGLE LINE DIAGRAM 400/230V ANCHOR BLOCK.
CG1000–P3ADPIT–E2DE000000–06: ELECTRICAL PROTECTION SCHEMES.
CG1000–P1RDPIT–M4GC000000–01 CALCULATION REPORT
CG1000–P2SDPIT–M2C3000000–06: DESIGN SPECIFICATION – MECHANICAL AND ELECTRICAL

NOTE GENERALI

NOTE:

1. GLI INTERRUTTORI DEI CIRCUITI A FASE SINGOLA DEVONO ESSERE DISTRIBUITI A INTERVALLI REGULARI SULLE 3 FASI DEL PANNELLO DI CONTROLLO.
2. SEPARAZIONE INTERNA: *FORM 2 (EN60439–1)*
3. I TERMINALI (MODULI 1/O REMOTI) PER I SEGNALI SCADA DEVONO ESSERE POSTI IN COMPARTIMENTI SEPARATI.
4. CONFORMEMENTE ALLA NORMATIVA EN 60204–1, SAFETY OF MACHINERY–ELECTRICAL EQUIPMENT OF MACHINES – PART 1: GENERAL REQUIREMENT. I CIRCUITI CHE SERVONO MACCHINE DEVONO ESSERE POSTI IN COMPARIMENTI SEPARATI.

LEGENDA:

VEDI CG1000–P4ADPIT–E200000000–01

ELABORATI DI RIFERIMENTO:

CG1000–P4ADPIT–E2DE000000–01: SCHEMA GENERALE UNIFILARE MT 6kV.
CG1000–P4ADPIT–E2DE000000–02: SCHEMA GENERALE UNIFILARE BT 400/230V TORRE SICILIA
CG1000–P4ADPIT–E2DE000000–03: SCHEMA GENERALE UNIFILARE BT 400/230V PONTE GRUPPO 1
CG1000–P4ADPIT–E2DE000000–04: SCHEMA GENERALE UNIFILARE BT 400/230V PONTE GRUPPO 2
CG1000–P4ADPIT–E2DE000000–05: SCHEMA GENERALE UNIFILARE BT 400/230V PONTE GRUPPO 3
CG1000–P4ADPIT–E2DE000000–06: SCHEMA GENERALE UNIFILARE BT 400/230V PONTE GRUPPO 4
CG1000–P4ADPIT–E2DE000000–07: SCHEMA GENERALE UNIFILARE BT 400/230V TORRE CALABRIA
CG1000–P4ADPIT–E2DE000000–09: SCHEMA GENERALE UNIFILARE BT 400/230V BLOCCHI DI ANCORAGGIO.
CG1000–P3ADPIT–E2DE000000–06: SISTEMI DI PROTEZIONE.
CG1000–P1RDPIT–M4GC000000–01 RELAZIONE DI CALCOLO
CG1000–P2SDPIT–M2C3000000–06: SPECIFICHE PROGETTUALI – LAVORI MECCANICI ED ELETTRICI

LA PROTEZIONE E LA DIMENSIONE DEI CAVI DOVRÁ ESSERE VERIFICATA CON I DATI ELETTRICI DEI CARICHI REALI APPLICATI.
PROTECTION AND CABLE SIZES TO BE VERIFIED AGAINST ELECTRICAL DATA OF THE ACTUAL INSTALLED LOADS.

QUESTO ELABORATO GRAFICO VA LETTO INSIEME A:
THIS DRAWING TO BE READ IN CONJUNCTION WITH: CG1000–P4ADPIT–E2DE000000–58

Stretto di Messina
Concessionaria per la progettazione, realizzazione e gestione del collegamento stabile tra la Sicilia e il Continente
Organismo di Diritto pubblico
(Legge n° 1158 del 17 dicembre 1971, modificata dal D.Lgs. n° 114 del 24 aprile 2003)

EurolinK

PONTE SULLO STRETTO DI MESSINA

PROGETTO DEFINITIVO

EUROLINK S.C.p.A.
IMPREGILO S.p.A. (Mandataria)
SOCIETA' ITALIANA PER CONDOTTE D'ACQUA S.p.A. (Mandante)
COOPERATIVA MURATORI E CEMENTISTI - C.M.C. di Ravenna Soc. Coop. a.r.l. (Mandante)
SACYR S.A.U. (Mandante)
ISHIKAWAJIMA - HARIMA HEAVY INDUSTRIES CO. Ltd. (Mandante)
A.C.I. S.C.P.A. - CONSORZIO STABILE (Mandante)

IL PROGETTISTA	IL CONTRAENTE GENERALE	STRETTO DI MESSINA Direttore Generale e RUP Validazione	STRETTO DI MESSINA
COWI Ing. E.M. Veje Dott. Ing. E. Poggini Ordine Ingegneri Milano n° 15408	Project Manager (Ing. P.P. Marcheselli)	(Ing. G. Fiammenghi)	Amministratore Delegato (Dott. P. Ciucci)

OPERA D'ATTRAVERSAMENTO — PI0138_F0
IMPIANTI TECNOLOGICI
ELETTRICI
DISTRIBUZIONE ELETTRICA MT/BT
BT. QMT–A31 SCHEMA QUADRO ELETTRICO

CODICE C G 1 0 0 0 P 4 A D P I T E 2 D E 0 0 0 0 0 0 5 9 F0 SCALA: ~

REV.	DATA	DESCRIZIONE	REDATTO	VERIFICATO	APPROVATO
F0	20/06/2011	EMISSIONE FINALE	JYKL/JNLP	JNLP	ABR/JCA

NOME DEL FILE: PI0138_F0.dwg