CASSONE STRADALE – SEZIONE TRASVERSALE A–A
SCALA 1:20

ROAD – CROSS SECTION A–A
SCALE 1:20

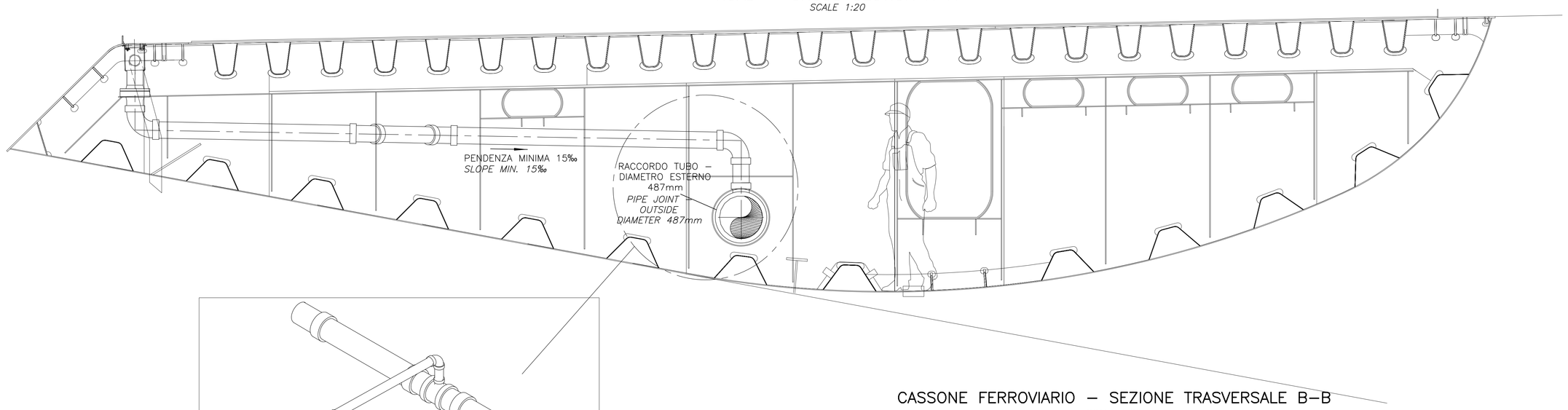

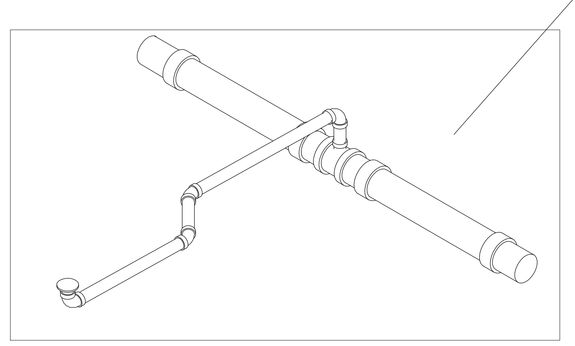

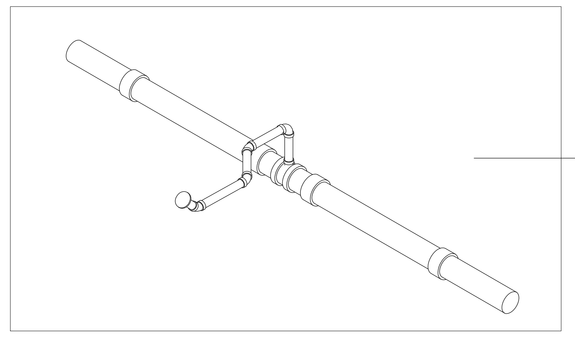

CASSONE FERROVIARIO – SEZIONE TRASVERSALE B–B
SCALA 1:20

RAILWAY – CROSS SECTION B–B
SCALE 1:20

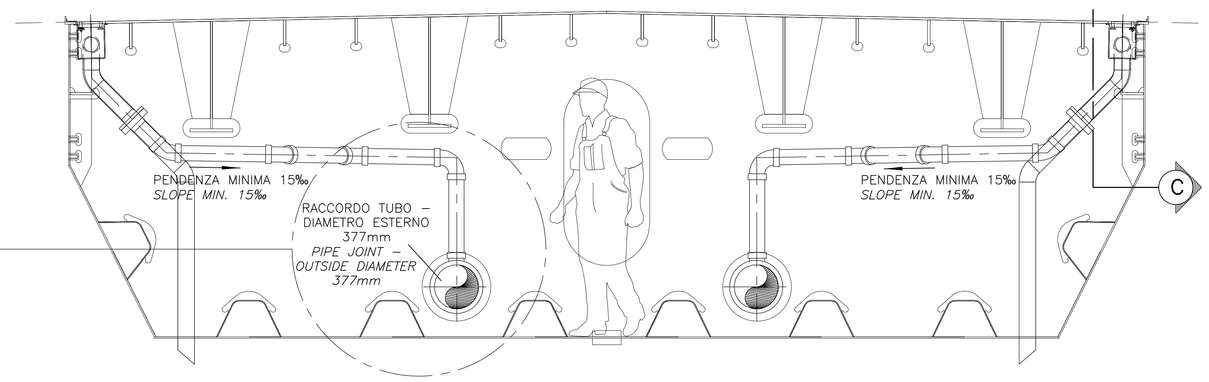

SEZIONE TRASVERSALE C–C
SCALA 1:20

CROSS SECTION C–C
SCALE 1:20

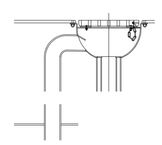

PIANTA (TIPO)
SCALA 1:200

PLAN (TYP)
SCALE 1:200

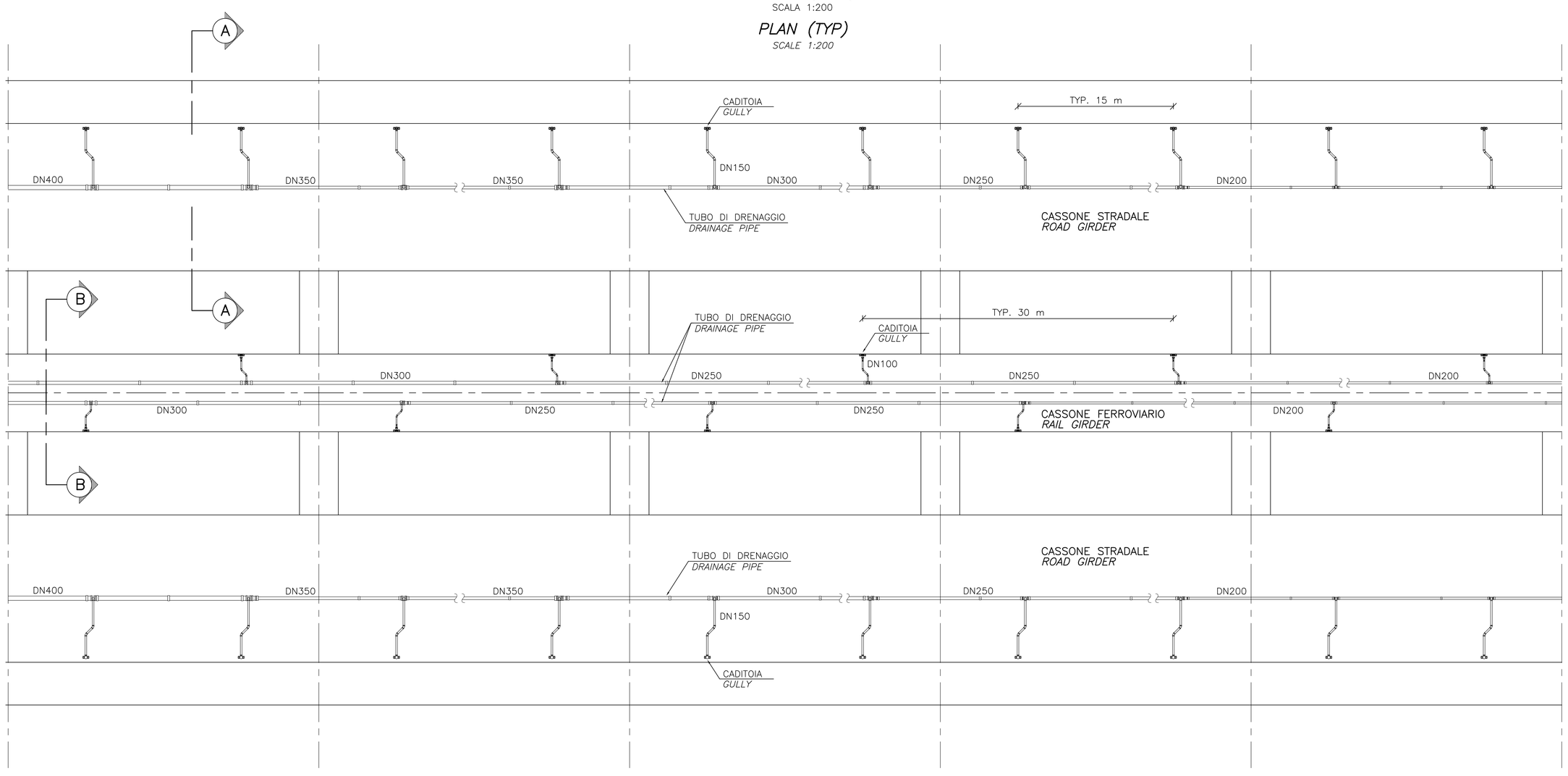

NOTE GENERALI

NOTE:
MATERIALE TUBO DI DRENAGGIO ALL' INTERNO DEI CASSONI: VETRORESINA EPOSSIDICA

NOTES:
DRAIN PIPE MATERIAL INSIDE GIRDERS: GRE (GLASSFIBRE REINFORCED EPOXY)

ELABORATI DI RIFERIMENTO:

CG1000–PAXDPCG–S5CF000000–02	IMPALCATO SOSPESO, FERROVIARIO – CAMPATA PRINCIPALE – DETTAGLIO 2
CG1000–P1LDPIT–M2AS000000–01	SISTEMA DI DRENAGGIO– CASSONI E TORRI, DIAGRAMMA DI PRINCIPIO

REFERENCES:

CG1000–PAXDPCG–S5CF000000–02	*SUSPENDED DECK, RAILWAY–MAIN SPAN–DETAIL 2*
CG1000–P1LDPIT–M2AS00000–01	*DRAINAGE SYSTEM – GIRDERS AND TOWERS, PRINCIPLE DIAGRAM*

Stretto di Messina
Concessionaria per la progettazione, realizzazione e gestione del collegamento stabile tra la Sicilia e il Continente
Organismo di Diritto pubblico
(Legge n° 1158 del 17 dicembre 1971, modificata dal D.Lgs. n° 114 del 24 aprile 2003)

EurolinK

PONTE SULLO STRETTO DI MESSINA

PROGETTO DEFINITIVO

EUROLINK S.C.p.A.
IMPREGILO S.p.A. (Mandataria)
SOCIETA' ITALIANA PER CONDOTTE D'ACQUA S.p.A. (Mandante)
COOPERATIVA MURATORI E CEMENTISTI - C.M.C. di Ravenna Soc. Coop. a.r.l. (Mandante)
SACYR S.A.U. (Mandante)
ISHIKAWAJIMA - HARIMA HEAVY INDUSTRIES CO. Ltd. (Mandante)
A.C.I. S.C.P.A. - CONSORZIO STABILE (Mandante)

IL PROGETTISTA	IL CONTRAENTE GENERALE	STRETTO DI MESSINA Direttore Generale e RUP Validazione	STRETTO DI MESSINA
COWI Ing. E.M. Veje Dott. Ing. E. Pagani Ordine Ingegneri Milano n° 15408	Project Manager (Ing. P.P. Marcheselli)	(Ing. G. Fiammenghi)	Amministratore Delegato (Dott. P. Ciucci)

OPERA D'ATTRAVERSAMENTO — PI0171_F0
IMPIANTI TECNOLOGICI
MECCANICI E IDRAULICI
DRENAGGIO ACQUE DI PIATTAFORMA E ANTINCENDIO
CASSONE – PIANO DI PRINCIPIO E SEZIONI

CODICE C G 1 0 0 0 P D X D P I T M 2 A S 0 0 0 0 0 0 0 1 F0 — SCALA: VARIE

REV.	DATA	DESCRIZIONE	REDATTO	VERIFICATO	APPROVATO
F0	20/06/2011	EMISSIONE FINALE	MEA/LIN	KPL	KPL/JCA

NOME DEL FILE: PI0171_F0.DWG