CI RISERVIAMO A TERMINI DI LEGGE LA PROPRIETA' DI QUESTO DOCUMENTO COL DIVIETO DI RIPRODURLO O RENDERLO NOTO A TERZI SENZA NOSTRA AUTORIZZAZIONE SCRITTA

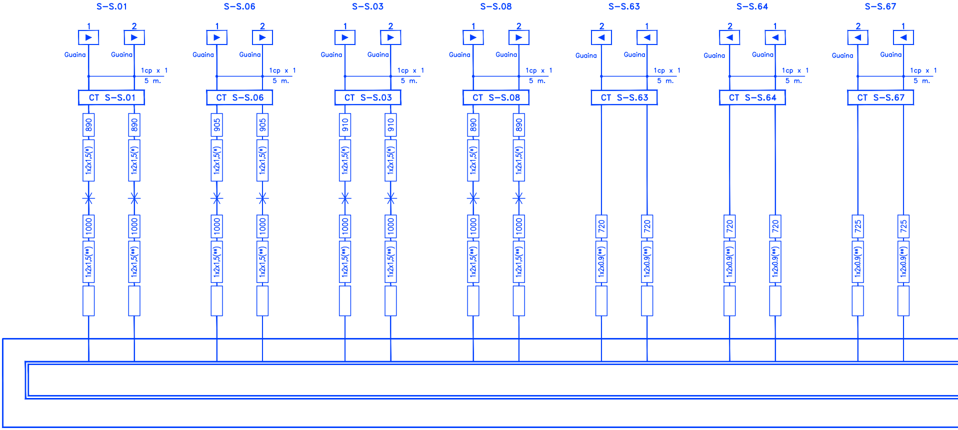
S–S.01
1
2
Guaina
Guaina
1cp x 1
5 m.
CT S–S.01
890
890
1x2x1,5(*)
1x2x1,5(*)
1000
1000
1x2x1,5(**)
1x2x1,5(**)
S–S.06
1
2
Guaina
Guaina
1cp x 1
5 m.
CT S–S.06
905
905
1x2x1,5(*)
1x2x1,5(*)
1000
1000
1x2x1,5(**)
1x2x1,5(**)
S–S.03
1
2
Guaina
Guaina
1cp x 1
5 m.
CT S–S.03
910
910
1x2x1,5(*)
1x2x1,5(*)
1000
1000
1x2x1,5(**)
1x2x1,5(**)
S–S.08
1
2
Guaina
Guaina
1cp x 1
5 m.
CT S–S.08
890
890
1x2x1,5(*)
1x2x1,5(*)
1000
1000
1x2x1,5(**)
1x2x1,5(**)
S–S.63
2
1
Guaina
Guaina
1cp x 1
5 m.
CT S–S.63
720
720
1x2x0,9(**)
1x2x0,9(**)
S–S.64
2
1
Guaina
Guaina
1cp x 1
5 m.
CT S–S.64
720
720
1x2x0,9(**)
1x2x0,9(**)
S–S.67
2
1
Guaina
Guaina
1cp x 1
5 m.
CT S–S.67
725
725
1x2x0,9(**)
1x2x0,9(**)

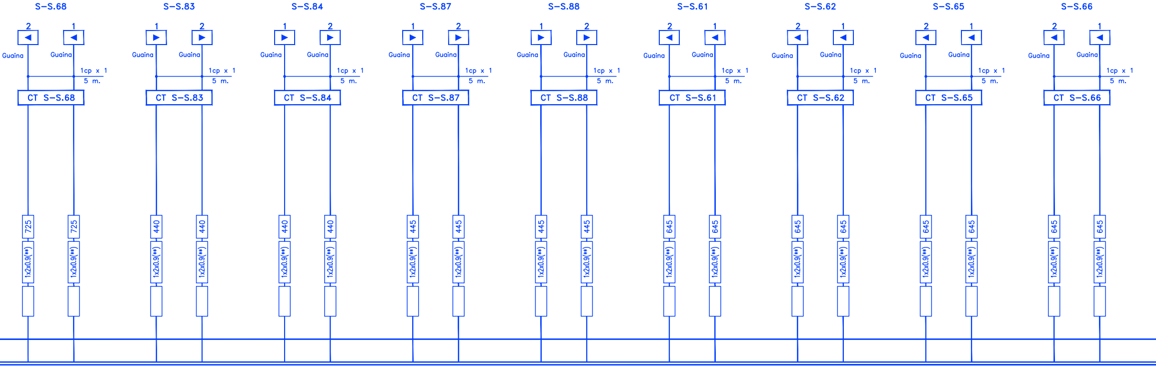
S-S.68
S-S.83
S-S.84
S-S.87
S-S.88
S-S.61
S-S.62
S-S.65
S-S.66
1
2
Guaina
1cp x 1
5 m.
CT S-S.68
CT S-S.83
CT S-S.84
CT S-S.87
CT S-S.88
CT S-S.61
CT S-S.62
CT S-S.65
CT S-S.66
725
440
445
645
1x2x0.9(**)

ATTUATORI BOA SCMT

GA NORD

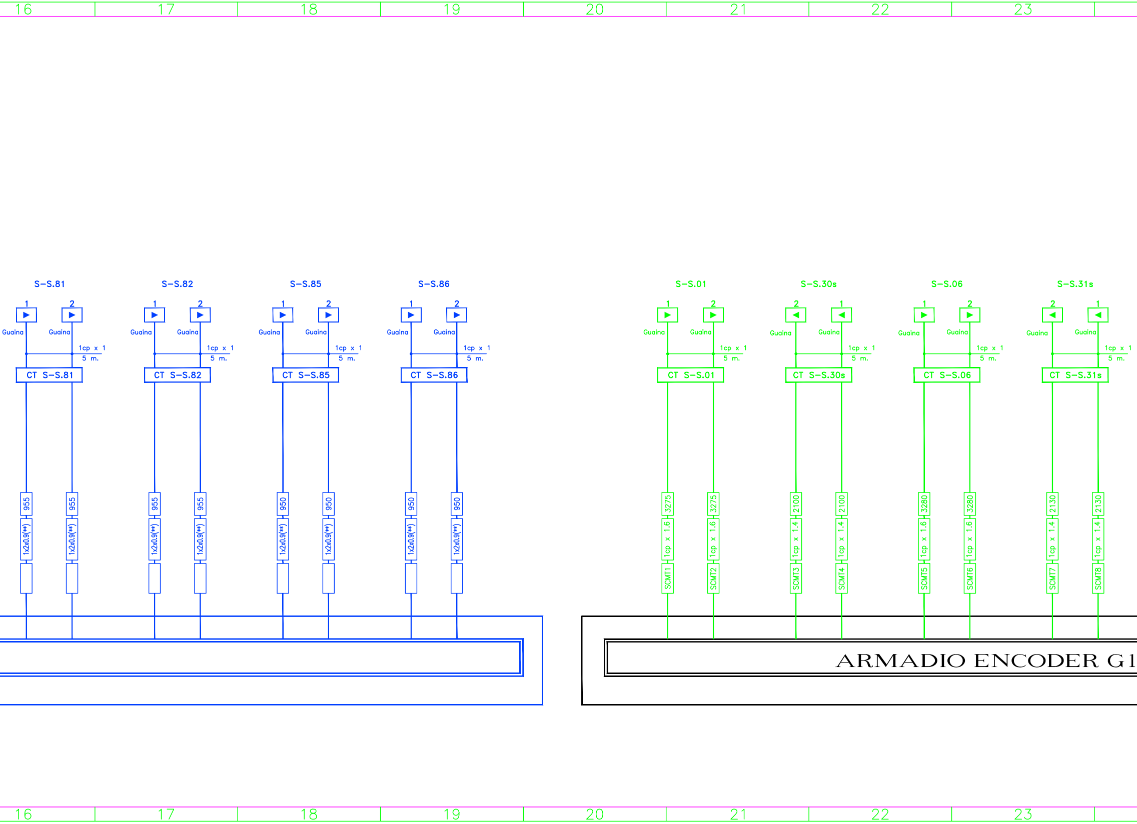
16
17
18
19
20
21
22
23
S-S.81
1
2
Guaina
Guaina
1cp x 1
5 m.
CT S-S.81
955
955
1x2x0.9(**)
1x2x0.9(**)
S-S.82
1
2
Guaina
Guaina
1cp x 1
5 m.
CT S-S.82
955
955
1x2x0.9(**)
1x2x0.9(**)
S-S.85
1
2
Guaina
Guaina
1cp x 1
5 m.
CT S-S.85
950
950
1x2x0.9(**)
1x2x0.9(**)
S-S.86
1
2
Guaina
Guaina
1cp x 1
5 m.
CT S-S.86
950
950
1x2x0.9(**)
1x2x0.9(**)
S-S.01
1
2
Guaina
Guaina
1cp x 1
5 m.
CT S-S.01
3275
3275
1cp x 1.6
1cp x 1.6
SCMT1
SCMT2
S-S.30s
2
1
Guaina
Guaina
1cp x 1
5 m.
CT S-S.30s
2100
2100
1cp x 1.4
1cp x 1.4
SCMT3
SCMT4
S-S.06
1
2
Guaina
Guaina
1cp x 1
5 m.
CT S-S.06
3280
3280
1cp x 1.6
1cp x 1.6
SCMT5
SCMT6
S-S.31s
2
1
Guaina
Guaina
1cp x 1
5 m.
CT S-S.31s
2130
2130
1cp x 1.4
1cp x 1.4
SCMT7
SCMT8
ARMADIO ENCODER G1
16
17
18
19
20
21
22
23

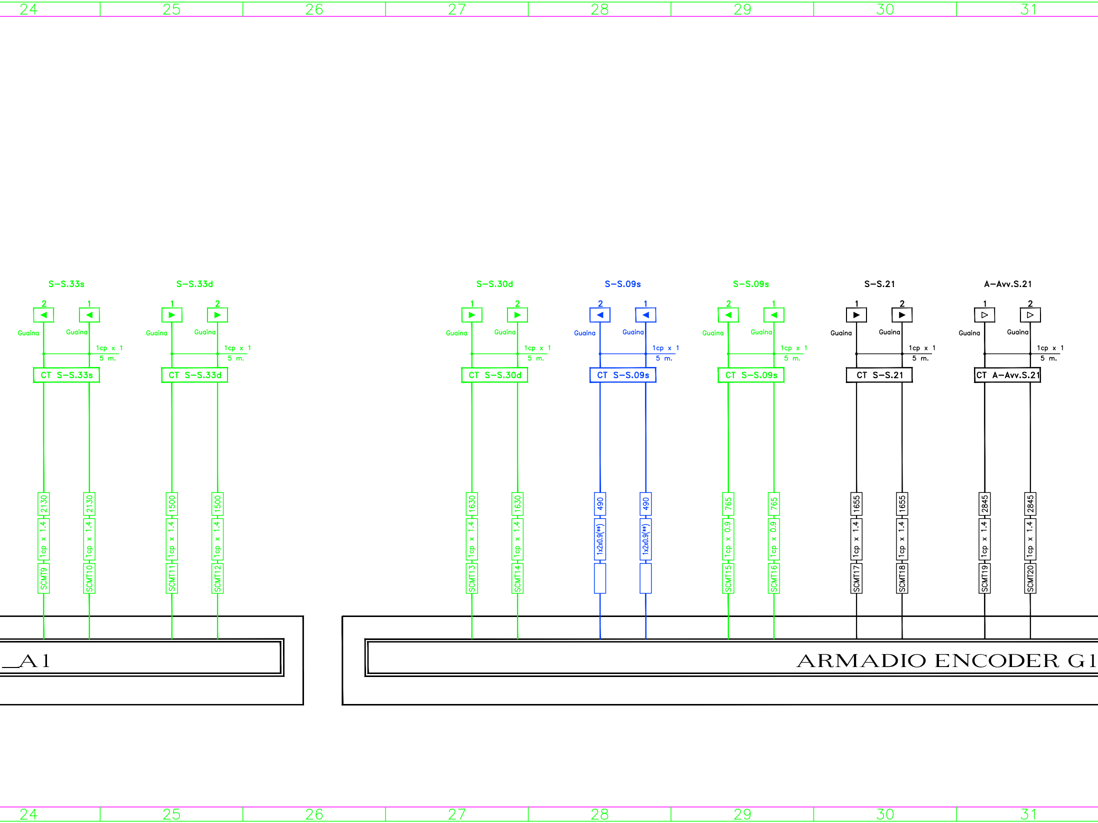
24
25
26
27
28
29
30
31
S-S.33s
2
1
Guaina
Guaina
1cp x 1
5 m.
CT S-S.33s
2130
1cp x 1.4
SCMT9
2130
1cp x 1.4
SCMT10
S-S.33d
1
2
Guaina
Guaina
1cp x 1
5 m.
CT S-S.33d
1500
1cp x 1.4
SCMT11
1500
1cp x 1.4
SCMT12
S-S.30d
1
2
Guaina
Guaina
1cp x 1
5 m.
CT S-S.30d
1630
1cp x 1.4
SCMT13
1630
1cp x 1.4
SCMT14
S-S.09s
2
1
Guaina
Guaina
1cp x 1
5 m.
CT S-S.09s
490
1x2x0.9(**)
490
1x2x0.9(**)
S-S.09s
2
1
Guaina
Guaina
1cp x 1
5 m.
CT S-S.09s
765
1cp x 0.9
SCMT15
765
1cp x 0.9
SCMT16
S-S.21
1
2
Guaina
Guaina
1cp x 1
5 m.
CT S-S.21
1655
1cp x 1.4
SCMT17
1655
1cp x 1.4
SCMT18
A-Avv.S.21
1
2
Guaina
Guaina
1cp x 1
5 m.
CT A-Avv.S.21
2845
1cp x 1.4
SCMT19
2845
1cp x 1.4
SCMT20
_A1
ARMADIO ENCODER G1
24
25
26
27
28
29
30
31

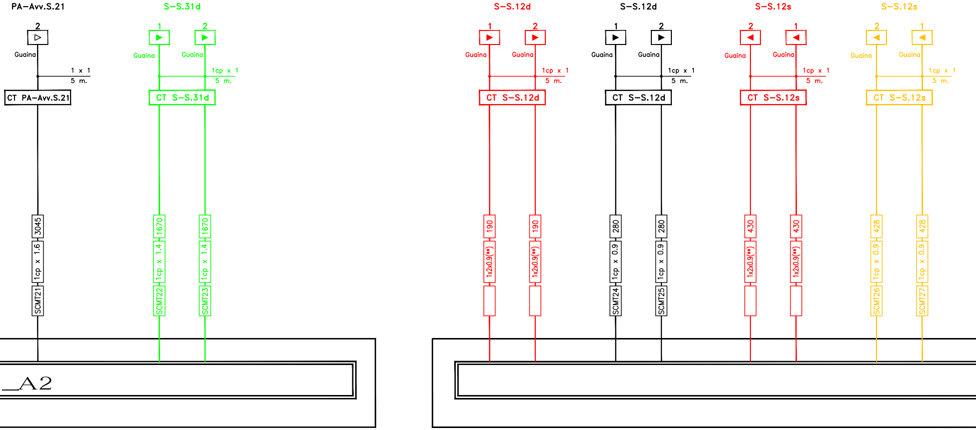
PA–Avv.S.21
S–S.31d
S–S.12d
S–S.12d
S–S.12s
S–S.12s
2
1
2
1
2
1
2
2
1
2
1
Guaina
1 x 1
5 m.
1cp x 1
5 m.
CT PA–Avv.S.21
CT S–S.31d
CT S–S.12d
CT S–S.12d
CT S–S.12s
CT S–S.12s
3045
1cp x 1.6
SCMT21
1670
1cp x 1.4
SCMT22
1670
1cp x 1.4
SCMT23
190
1x2x0.9(**)
190
1x2x0.9(**)
280
1cp x 0.9
SCMT24
280
1cp x 0.9
SCMT25
430
1x2x0.9(**)
430
1x2x0.9(**)
428
1cp x 0.9
SCMT26
428
1cp x 0.9
SCMT27
_A2

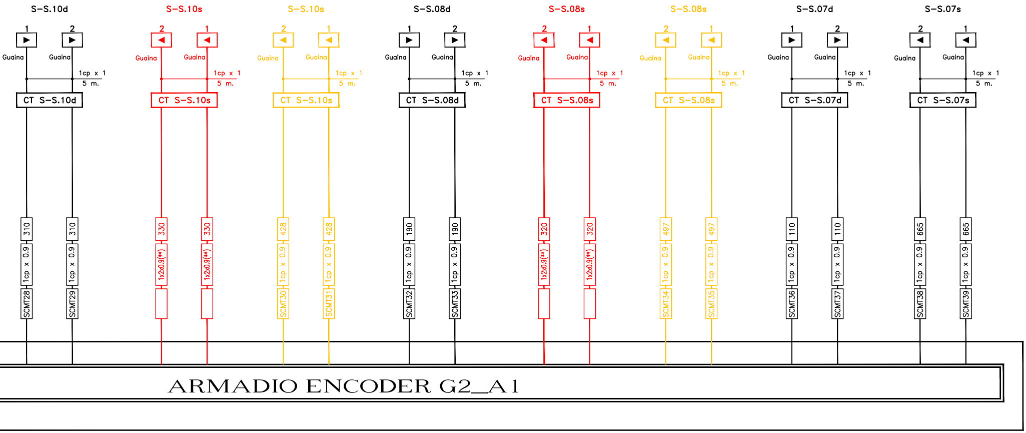
S-S.10d
1
2
Guaina
Guaina
1cp x 1
5 m.
CT S-S.10d
310
310
1cp x 0.9
1cp x 0.9
SCMT28
SCMT29
S-S.10s
2
1
Guaina
Guaina
1cp x 1
5 m.
CT S-S.10s
330
330
1x2x0.9(**)
1x2x0.9(**)
S-S.10s
2
1
Guaina
Guaina
1cp x 1
5 m.
CT S-S.10s
428
428
1cp x 0.9
1cp x 0.9
SCMT30
SCMT31
S-S.08d
1
2
Guaina
Guaina
1cp x 1
5 m.
CT S-S.08d
190
190
1cp x 0.9
1cp x 0.9
SCMT32
SCMT33
S-S.08s
2
1
Guaina
Guaina
1cp x 1
5 m.
CT S-S.08s
320
320
1x2x0.9(**)
1x2x0.9(**)
S-S.08s
2
1
Guaina
Guaina
1cp x 1
5 m.
CT S-S.08s
497
497
1cp x 0.9
1cp x 0.9
SCMT34
SCMT35
S-S.07d
1
2
Guaina
Guaina
1cp x 1
5 m.
CT S-S.07d
110
110
1cp x 0.9
1cp x 0.9
SCMT36
SCMT37
S-S.07s
2
1
Guaina
Guaina
1cp x 1
5 m.
CT S-S.07s
665
665
1cp x 0.9
1cp x 0.9
SCMT38
SCMT39
ARMADIO ENCODER G2_A1

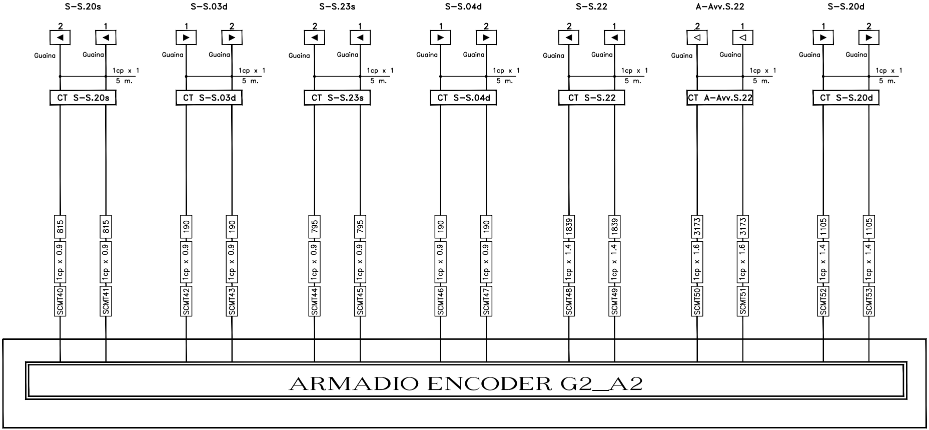
S−S.20s
2
1
Guaina
Guaina
1cp x 1
5 m.
CT S−S.20s
815
1cp x 0.9
SCMT40
815
1cp x 0.9
SCMT41
S−S.03d
1
2
Guaina
Guaina
1cp x 1
5 m.
CT S−S.03d
190
1cp x 0.9
SCMT42
190
1cp x 0.9
SCMT43
S−S.23s
2
1
Guaina
Guaina
1cp x 1
5 m.
CT S−S.23s
795
1cp x 0.9
SCMT44
795
1cp x 0.9
SCMT45
S−S.04d
1
2
Guaina
Guaina
1cp x 1
5 m.
CT S−S.04d
190
1cp x 0.9
SCMT46
190
1cp x 0.9
SCMT47
S−S.22
2
1
Guaina
Guaina
1cp x 1
5 m.
CT S−S.22
1839
1cp x 1.4
SCMT48
1839
1cp x 1.4
SCMT49
A−Avv.S.22
2
1
Guaina
Guaina
1cp x 1
5 m.
CT A−Avv.S.22
3173
1cp x 1.6
SCMT50
3173
1cp x 1.6
SCMT51
S−S.20d
1
2
Guaina
Guaina
1cp x 1
5 m.
CT S−S.20d
1105
1cp x 1.4
SCMT52
1105
1cp x 1.4
SCMT53
ARMADIO ENCODER G2_A2

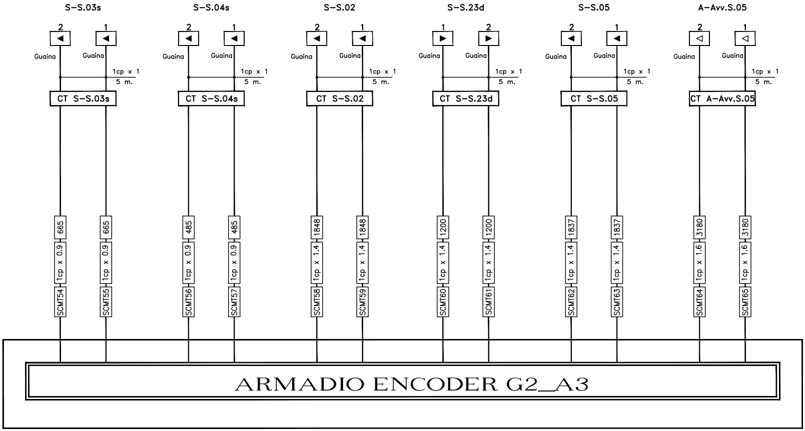
S-S.03s
S-S.04s
S-S.02
S-S.23d
S-S.05
A-Avv.S.05
2
1
Guaina
1cp x 1
5 m.
CT S-S.03s
CT S-S.04s
CT S-S.02
CT S-S.23d
CT S-S.05
CT A-Avv.S.05
665
1cp x 0.9
SCMT54
SCMT55
485
SCMT56
SCMT57
1848
1cp x 1.4
SCMT58
SCMT59
1200
SCMT60
SCMT61
1837
SCMT62
SCMT63
3180
1cp x 1.6
SCMT64
SCMT65
ARMADIO ENCODER G2_A3

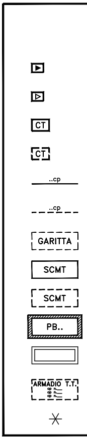
CT
CT
..cp
..cp
GARITTA
SCMT
SCMT
PB..
ARMADIO T.T.

QUADR

In rosso

In giallo

In verde

In blu SC

(*)

(**)

LEGENDA

Boa imperativa di tipo commutato

Boa non imperativa di tipo commutato

Cassetta Terminale di nuova fornitura

Cassetta Terminale esistente

Cavo Atossico di nuova fornitura

Cavo Atossico esistente

Garitta esistente

Cassetta di smistamento di nuova fornitura

Cassetta di smistamento esistente

Armadio Encoder di linea

Armadio Encoder di stazione

Armadio T.T. esistente

Giunzione

RUPLICAMENTO MI. ROGOREDO - PAVIA

SCMT nuovo

CMT da demolire

SCMT demolito in fase precedente

MT costruito in fase precedente

Impiego all'aperto

Conformi al Regolamento UE 305/2011: B2ca, s1a, d1, a1

Revisioni interne

Nome File	Rev.	Data	Redatto Controllato	Motivo	Controllato Alstom
MS2100VZZPXIS0112002A.dwg	A.0	16/01/17	Zammitti 	Modifiche per OdS n°107 del 01/09/14 (Applicazione Vril a 10 km/h) e OdS n°252 del 30/09/16 (Visibilità S04s)	Bentivogli

COMMITTENTE:

RFI RETE FERROVIARIA ITALIANA
GRUPPO FERROVIE DELLO STATO ITALIANE

DIREZIONE LAVORI:

ITALFERR
GRUPPO FERROVIE DELLO STATO ITALIANE

APPALTATORE: ATI

ALSTOM
ALSTOM FERROVIARIA S.p.A.
Mandataria

PSC Ferroviaria s.p.A.
Mandante

PROGETTAZIONE:

ALSTOM
ALSTOM FERROVIARIA S.p.A.

PROGETTAZIONE: ALSTOM FERROVIARIA SpA

PROGETTO ESECUTIVO DI VARIANTE

LINEA MILANO - GENOVA

REALIZZAZIONE DELL'APPARATO CENTRALE COMPUTERIZZATO ACC DELLA STAZIONE DI PAVIA NONCHE' INTERVENTI DI REALIZZAZIONE DI IMPIANTI SCMT, TELECOMUNICAZIONI, ALIMENTAZIONI E FABBRICATI TECNOLOGICI PER IL CONTENIMENTO DELLE APPARECCHIATURE

ACC PAVIA

Piano Cavi SCMT

Timbro e firma Ente Approvatore

Il progettista integratore
Dott. Ing. Paolo ALBERTI
ORDINE INGEGNERI PROV. BOLOGNA
N. ISCRIZIONE 4698/A

SCALA
-
-

COMMESSA	LOTTO	FASE	ENTE	TIPO DOC.	OPERA/DISCIPLINA	PROGR.	REV.	FOGLIO di FOGLI
MS21	00	V	ZZ	PX	IS0112	002	A	001 001

Rev.	Descrizione	Redatto	Data	Verificato	Data	Approvato	Data	Autorizzato Data
A	Modifiche per OdS n°107 del 01/09/14 (Applicazione Vril a 10 km/h) e OdS n°252 del 30/09/16 (Visibilità S04s)	R. Zammitti	16/01/2017	G. Bentivogli	16/01/2017	M. Insalaco	16/01/2017	Paolo ALBERTI 16/01/2017

File: MS2100VZZPXIS0112002A.dwg   Codice Interno: A-0000039440

COMMITTENTE:

RFI RETE FERROVIARIA ITALIANA
GRUPPO FERROVIE DELLO STATO ITALIANE

PROGETTAZIONE:

ITALFERR
GRUPPO FERROVIE DELLO STATO ITALIANE

CUP: J47I09000030009

U.O. TECNOLOGIE NORD

PROGETTO DEFINITIVO

POTENZIAMENTO DELLA LINEA MILANO - GENOVA
QUADRUPLICAMENTO TRATTA MILANO ROGOREDO - PAVIA
FASE 2 - QUADRUPLICAMENTO PIEVE EMANUELE - PAVIA

IMPIANTI DI SEGNALAMENTO

PAVIA - PIANO CAVI SCMT LOTTO 2 macrofase 5

SCALA:
N.A.

COMMESSA	LOTTO	FASE	ENTE	TIPO DOC.	OPERA/DISCIPLINA	PROGR.	REV.
NM0Z	10	D	58	DX	MT0000	360	A

Rev.	Descrizione	Redatto	Data	Verificato	Data	Approvato	Data	Autorizzato Data
A	Emissione esecutiva	Rau	11/2018	G. Del Simoni	11/2018	S.Borelli	11/2018	M. Gambaro 11/2018 GAMBARO MARIO

File: NM0Z10D58DXMT0000359A.DWG   n. Elab.: