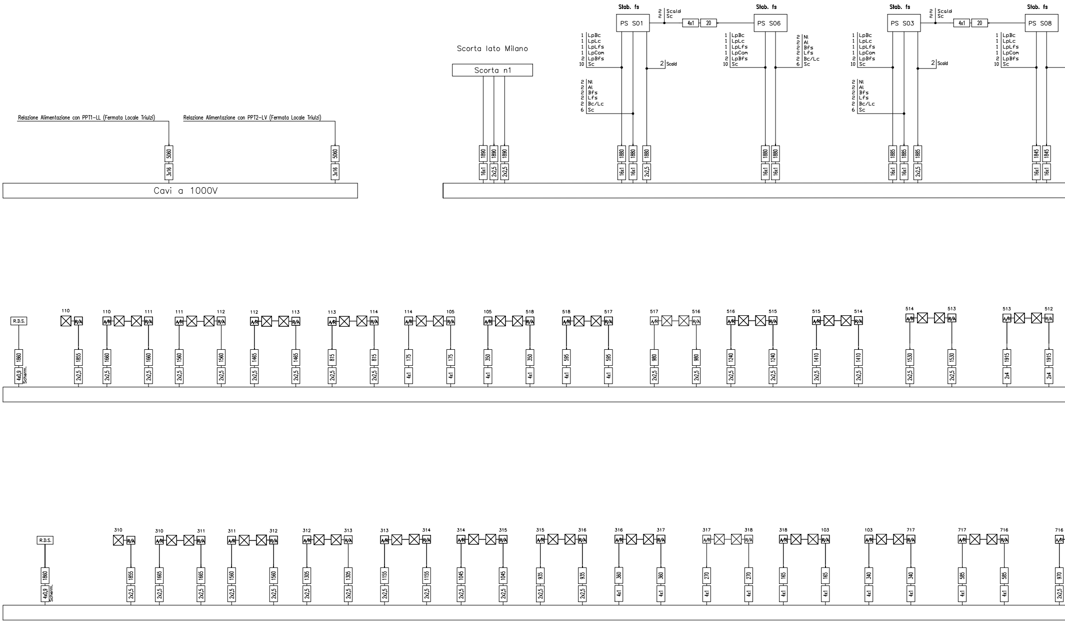
Relazione Alimentazione con PPT1-LL (Fermata Locale Triulzi)
5060
3x16
Relazione Alimentazione con PPT2-LV (Fermata Locale Triulzi)
5060
3x16
Cavi a 1000V
Scorta lato Milano
Scorta n1
1890
1890
1890
16x1
2x2,5
2x2,5
Stab. fs
PS S01
2 Scald
2 Sc
4x1
20
Stab. fs
PS S06
1 LpBc
1 LpLc
1 LpLfs
1 LpCom
2 LpBfs
10 Sc
2 Scald
2 Nl
2 Al
2 Bfs
2 Lfs
2 Bc/Lc
6 Sc
1880
1880
1880
16x1
16x1
2x2,5
1 LpBc
1 LpLc
1 LpLfs
1 LpCom
2 LpBfs
10 Sc
2 Nl
2 Al
2 Bfs
2 Lfs
2 Bc/Lc
6 Sc
1880
1880
16x1
16x1
Stab. fs
PS S03
2 Scald
2 Sc
4x1
20
Stab. fs
PS S08
1 LpBc
1 LpLc
1 LpLfs
1 LpCom
2 LpBfs
10 Sc
2 Scald
2 Nl
2 Al
2 Bfs
2 Lfs
2 Bc/Lc
6 Sc
1885
1885
1885
16x1
16x1
2x2,5
1 LpBc
1 LpLc
1 LpLfs
1 LpCom
2 LpBfs
10 Sc
1845
1845
16x1
16x1
R.D.S.
1860
4x0,9
Scherm.
110
R/A
1855
2x2,5
110
A/R
1660
2x2,5
111
R/A
1660
2x2,5
111
A/R
1560
2x2,5
112
R/A
1560
2x2,5
112
A/R
1465
2x2,5
113
R/A
1465
2x2,5
113
A/R
815
2x2,5
114
R/A
815
2x2,5
114
A/R
175
4x1
105
R/A
175
4x1
105
A/R
350
4x1
518
R/A
350
4x1
518
A/R
595
4x1
517
R/A
595
4x1
517
A/R
980
2x2,5
516
R/A
980
2x2,5
516
A/R
1240
2x2,5
515
R/A
1240
2x2,5
515
A/R
1410
2x2,5
514
R/A
1410
2x2,5
514
A/R
1530
2x2,5
513
R/A
1530
2x2,5
513
A/R
1915
2x4
512
R/A
1915
2x4
R.D.S.
1860
4x0,9
Scherm.
310
R/A
1855
2x2,5
310
A/R
1665
2x2,5
311
R/A
1665
2x2,5
311
A/R
1560
2x2,5
312
R/A
1560
2x2,5
312
A/R
1305
2x2,5
313
R/A
1305
2x2,5
313
A/R
1155
2x2,5
314
R/A
1155
2x2,5
314
A/R
1045
2x2,5
315
R/A
1045
2x2,5
315
A/R
935
2x2,5
316
R/A
935
2x2,5
316
A/R
360
4x1
317
R/A
360
4x1
317
A/R
270
4x1
318
R/A
270
4x1
318
A/R
165
4x1
103
R/A
165
4x1
103
A/R
340
4x1
717
R/A
340
4x1
717
A/R
585
4x1
716
R/A
585
4x1
716
A/R
970
2x2,5

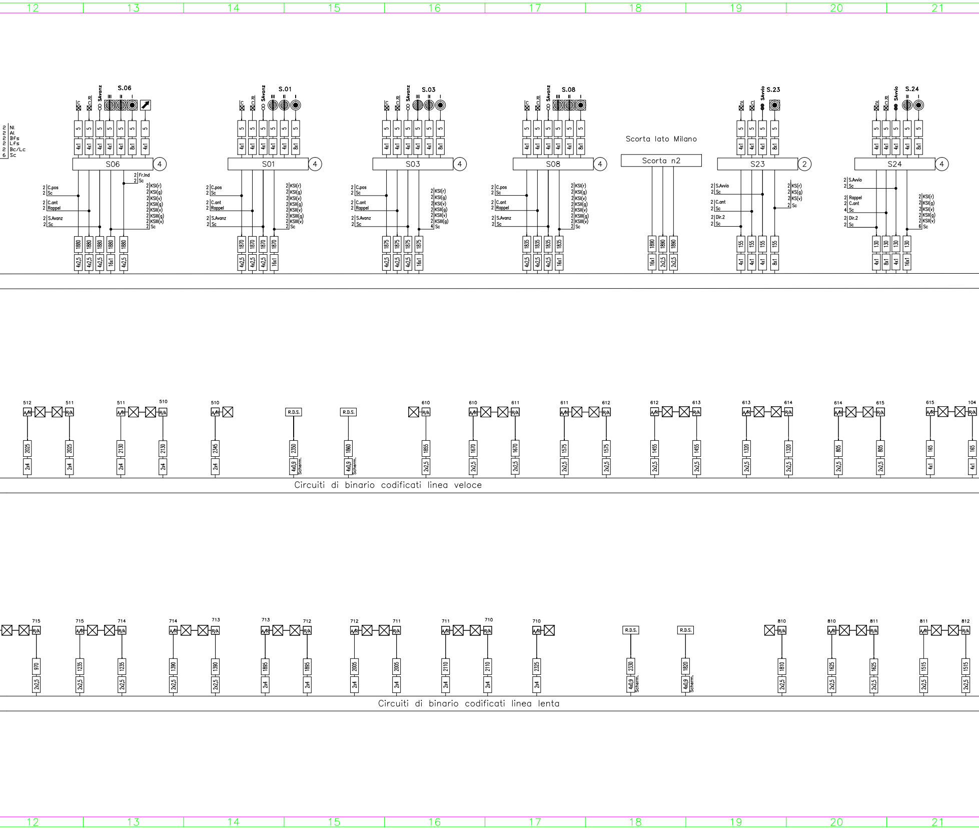
12 13 14 15 16 17 18 19 20 21
S.06
S01
S.01
S03
S.03
S08
S.08
Scorta lato Milano
Scorta n2
S23
S.23
S24
S.24
SAvanz
SAvvio
2 Nl
2 Al
2 BFs
2 LFs
2 Bc/Lc
6 Sc
2 C.pos
2 Sc
2 C.ant
2 Rappel
2 S.Avanz
2 Sc
2 Fr.Ind
2 Sc
2 KSI(r)
2 KSI(g)
2 KSI(v)
2 KSII(g)
2 KSII(v)
2 KSIII(g)
2 KSIII(v)
2 Sc
2 S.Avvio
2 Dir.2
2 KS(r)
2 KS(g)
2 KS(v)
1880
1870
1875
1835
1890
155
130
4x2,5
16x1
2x2,5
4x1
8x1
512
511
510
R.D.S.
610
611
612
613
614
615
104
2025
2130
2345
2350
1860
1855
1670
1575
1455
1320
805
165
2x4
4x0,9 Scherm.
Circuiti di binario codificati linea veloce
715
714
713
712
711
710
810
811
812
970
1235
1390
1895
2005
2110
2325
2330
1820
1810
1625
1515
Circuiti di binario codificati linea lenta
12 13 14 15 16 17 18 19 20 21

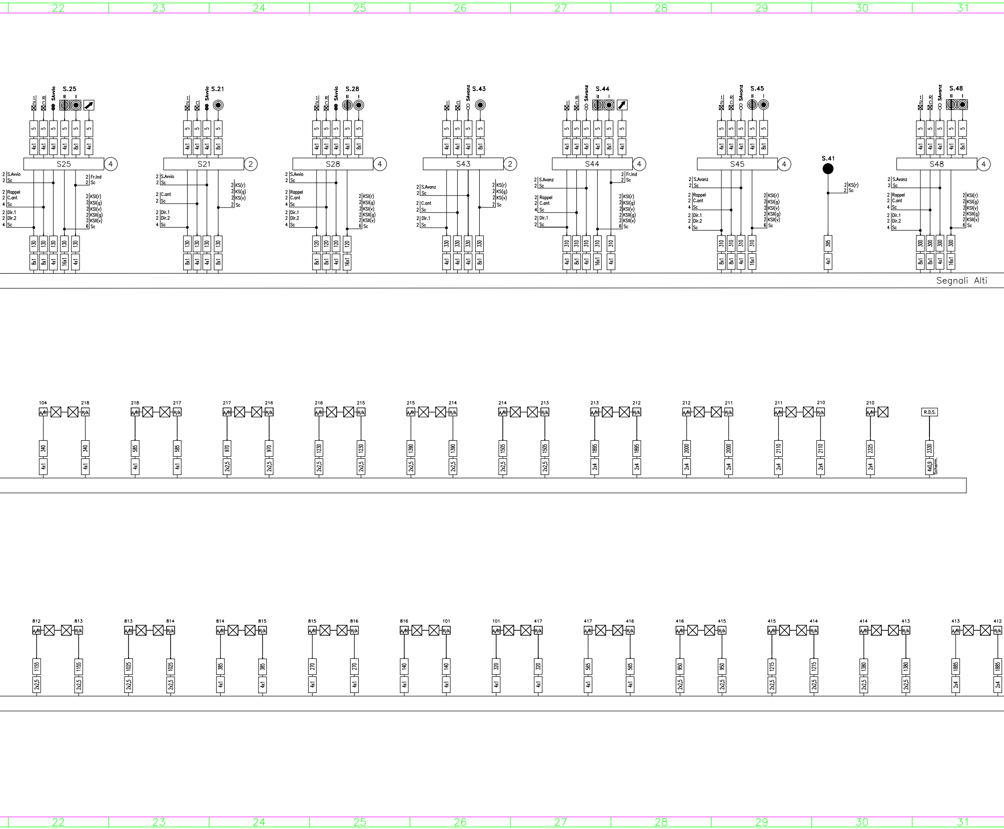
22
23
24
25
26
27
28
29
30
31
S.25
SAvvio
S25
4
S.Avvio
Sc
Rappel
C.ant
Dir.1
Dir.2
Fr.Ind
KSI(r)
KSI(g)
KSI(v)
KSII(g)
KSII(v)
S.21
S21
2
KS(r)
KS(g)
KS(v)
S.28
S28
S.43
SAvanz
S43
S.Avanz
S.44
S44
S.45
S45
S.41
S.48
S48
Segnali Alti
104
218
217
216
215
214
213
212
211
210
R.D.S.
A/R
R/A
340
585
970
1230
1390
1505
1895
2000
2110
2325
2330
4x1
2x2,5
2x4
4x0,9 Scherm.
812
813
814
815
816
101
417
416
415
414
413
412
1155
1025
385
270
140
320
565
950
1215
1380
1885

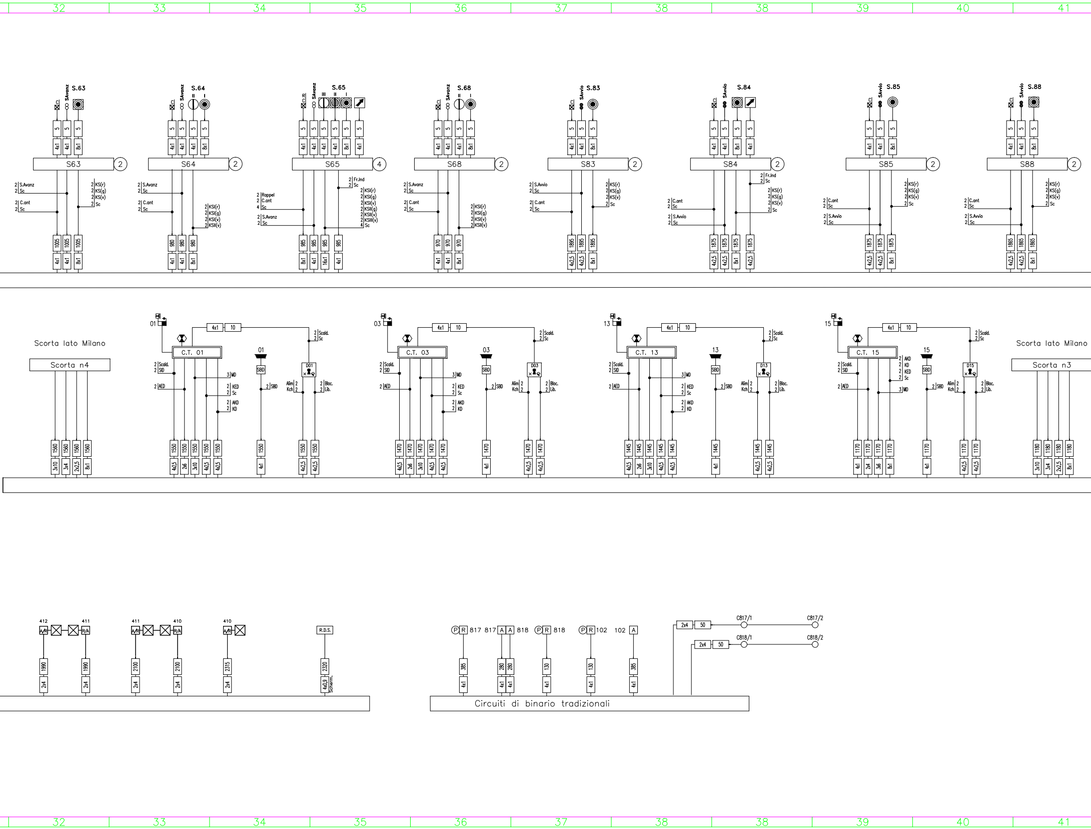
32 33 34 35 36 37 38 38 39 40 41
S.63
SAvanz
S63
S.64
S64
S.65
S65
S.68
S68
S.83
SAvvio
S83
S.84
S84
S.85
S85
S.88
S88
2
4
S.Avanz
Sc
C.ant
KS(r)
KS(g)
KS(v)
KSI(r)
KSI(g)
KSI(v)
KSII(v)
KSII(g)
KSIII(v)
Rappel
Fr.Ind
S.Avvio
1005
980
985
970
1895
1875
1865
4x1
8x1
16x1
4x2,5
Scorta lato Milano
Scorta n4
Scorta n3
C.T. 01
C.T. 03
C.T. 13
C.T. 15
01
03
13
15
D01
D03
D13
D15
SBD
Scald.
SID
AED
MD
KED
AKD
KD
Alim
Kch
Bloc.
Lib.
10
1560
1550
1470
1445
1170
1180
3x10
3x4
2x2,5
2x6
2x4
3x6
412
411
410
A/R
R/A
R.D.S.
1990
2100
2315
2320
4x0,9
Scherm.
P
R
A
817
818
102
385
280
130
Circuiti di binario tradizionali
2x4
50
C817/1
C817/2
C818/1
C818/2

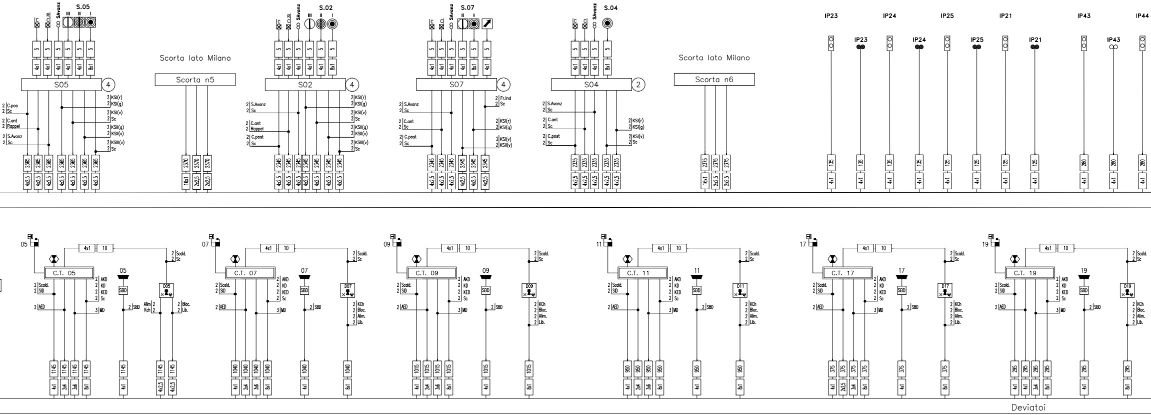
S.05
S05
4
C.pos
Sc
C.ant
Rappel
S.Avanz
KSI(r)
KSI(g)
KSI(v)
KSII(g)
KSII(v)
KSIII(v)
2365
4x2,5
Scorta lato Milano
Scorta n5
2370
16x1
2x2,5
S.02
S02
C.post
2345
S.07
S07
Fr.Ind
S.04
S04
2
2335
Scorta n6
2375
IP23
IP24
IP25
IP21
IP43
IP44
135
125
280
4x1
8x1
C.T. 05
C.T. 07
C.T. 09
C.T. 11
C.T. 17
C.T. 19
D05
D07
D09
D11
D17
D19
Scald.
SID
AED
AKD
KD
KED
MD
SBD
Alim
Kch
Bloc.
Lib.
KCh
Alim.
1145
1040
1015
950
375
295
2x4
3x6
3x4
2x2,5
10
Deviatoi

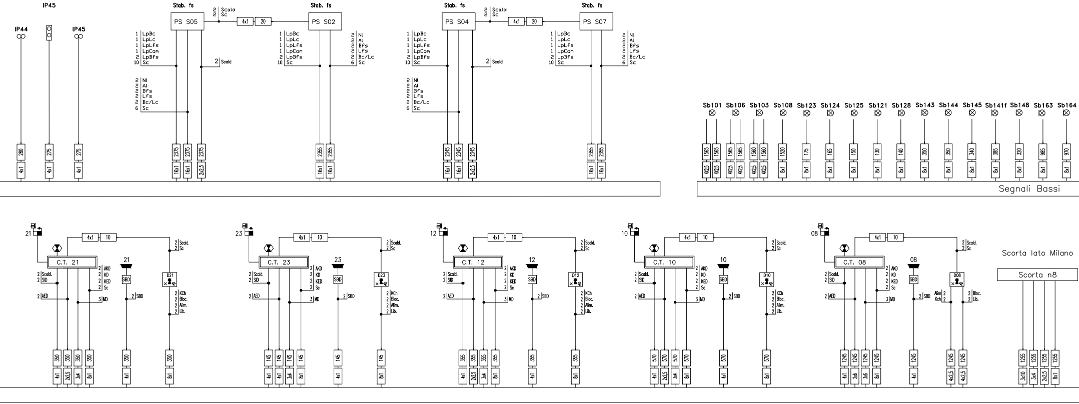
IP45
IP44
IP45
Stab. fs
PS S05
Stab. fs
PS S02
Stab. fs
PS S04
Stab. fs
PS S07
Scald
Sc
4x1
20
LpBc
LpLc
LpLfs
LpCom
LpBfs
Sc
Nl
Al
Bfs
Lfs
Bc/Lc
280
275
275
2375
2355
2345
2355
16x1
2x2,5
Sb101
Sb106
Sb103
Sb108
Sb123
Sb124
Sb125
Sb121
Sb128
Sb143
Sb144
Sb145
Sb141f
Sb148
Sb163
Sb164
1565
1560
1520
175
165
150
130
140
350
340
385
320
985
970
4X2,5
8x1
Segnali Bassi
C.T. 21
C.T. 23
C.T. 12
C.T. 10
C.T. 08
4x1
10
Scald.
Sc
SID
AED
AKD
KD
KED
MD
SBD
D21
D23
D12
D10
D08
KCh
Bloc.
Alim.
Lib.
Alim Kch
350
145
355
570
1245
1255
2x2,5
3x4
8x1
2x6
3x6
4x2,5
3x10
Scorta lato Milano
Scorta n8

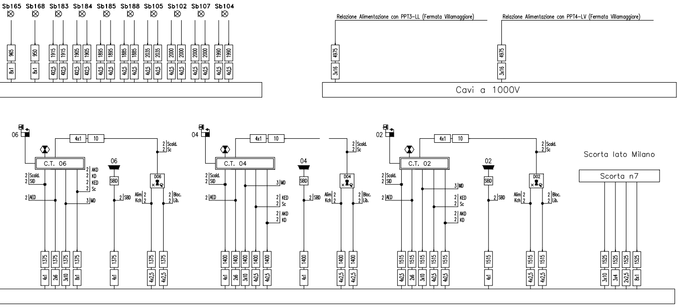
Sb165
Sb168
Sb183
Sb184
Sb185
Sb188
Sb105
Sb102
Sb107
Sb104
965 8x1
950 8x1
1915 4X2,5
1915 4X2,5
1905 4X2,5
1905 4X2,5
1895 4x2,5
1895 4x2,5
1885 4x2,5
1885 4x2,5
2035 4x2,5
2035 4x2,5
2000 4x2,5
2000 4x2,5
2000 4x2,5
2000 4x2,5
1990 4x2,5
1990 4x2,5
Relazione Alimentazione con PPT3-LL (Fermata Villamaggiore)
Relazione Alimentazione con PPT4-LV (Fermata Villamaggiore)
4975 3x16
4975 3x16
Cavi a 1000V
06
4x1
10
C.T. 06
2 Scald.
2 SID
2 AED
2 AKD
2 KD
2 KED
2 Sc
3 MD
06
SBD
2 SBD
D06
Alim Kch 2 2
2 Bloc.
2 Lib.
2 Scald.
2 Sc
1375 4x1
1375 2x6
1375 3x10
1375 8x1
1375 4x1
1375 4x2,5
1375 4x2,5
04
4x1
10
C.T. 04
2 Scald.
2 SID
2 AED
3 MD
2 KED
2 Sc
2 AKD
2 KD
04
SBD
2 SBD
D04
Alim Kch 2 2
2 Bloc.
2 Lib.
2 Scald.
2 Sc
1400 4x1
1400 2x6
1400 3x10
1400 4x2,5
1400 4x2,5
1400 4x1
1400 4x2,5
1400 4x2,5
02
4x1
10
C.T. 02
2 Scald.
2 SID
2 AED
3 MD
2 KED
2 Sc
2 AKD
2 KD
02
SBD
2 SBD
D02
Alim Kch 2 2
2 Bloc.
2 Lib.
2 Scald.
2 Sc
1515 4x2,5
1515 2x6
1515 3x10
1515 4x2,5
1515 4x2,5
1515 4x1
1515 4x2,5
1515 4x2,5
Scorta lato Milano
Scorta n7
1525 3x10
1525 3x4
1525 2x2,5
1525 8x1

COMMITTENTE:

RFI
RETE FERROVIARIA ITALIANA
GRUPPO FERROVIE DELLO STATO ITALIANE

PROGETTAZIONE:

ITALFERR
GRUPPO FERROVIE DELLO STATO ITALIANE

CUP: J47I09000030009

U.O. TECNOLOGIE NORD

PROGETTO DEFINITIVO

POTENZIAMENTO DELLA LINEA MILANO - GENOVA QUADRUPLICAMENTO TRATTA MILANO ROGOREDO - PAVIA FASE 2 - QUADRUPLICAMENTO PIEVE EMANUELE - PAVIA

Pieve Emanuele

Piano Cavi IS [Fase 2.5]

SCALA:
--

COMMESSA	LOTTO	FASE	ENTE	TIPO DOC.	OPERA/DISCIPLINA	PROGR.	REV.
NM0Z	20	D	58	DX	AS0000	263	A

Rev.	Descrizione	Redatto	Data	Verificato	Data	Approvato	Data	Autorizzato Data
A	Emissione esecutiva	L. Salustri	11-2018	M. Messina	11-2018	S. Borelli	11-2018	M. Gambero 12-2018 Ordine Ingegneri Provincia di Genova n. 9052A GAMBARO MARIO

File: NM0Z20D58PXAS0000263A_PCAVI IS - PPM PIEVE E. [FASE 2.5].DWG

n. Elab.: