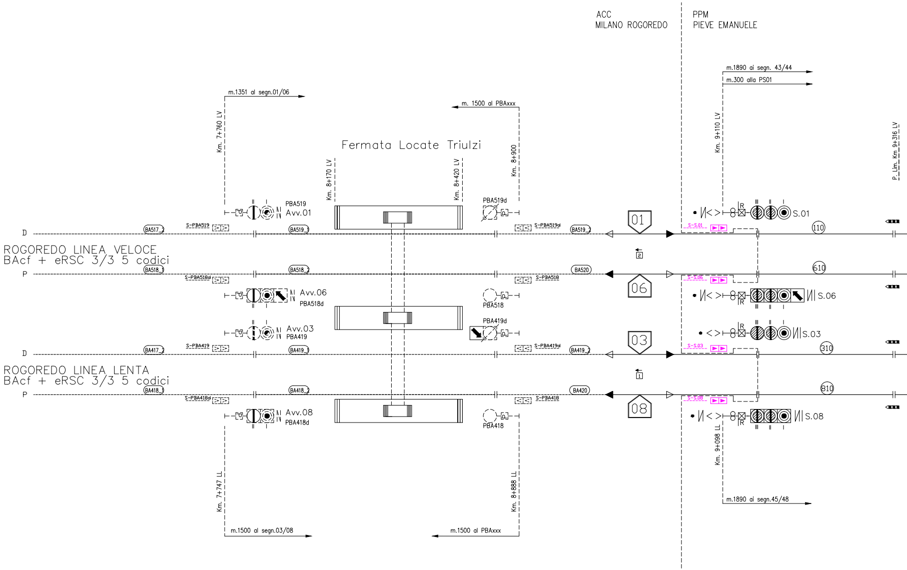
ACC
MILANO ROGOREDO
PPM
PIEVE EMANUELE
m.1890 ai segn. 43/44
m.300 alla PS01
Km. 9+110 LV
P. Lim. Km 9+316 LV
m.1351 al segn.01/06
Km. 7+760 LV
m. 1500 al PBAxxx
Km. 8+900
Fermata Locate Triulzi
Km. 8+170 LV
Km. 8+420 LV
PBA519
Avv.01
PBA519d
S.01
01
D
BA517_2
S-PBA519
BA519_1
S-PBA519d
BA519_2
S-S.01
110
ROGOREDO LINEA VELOCE
BAcf + eRSC 3/3 5 codici
2
P
BA518_1
BA518_2
BA520
610
S-PBA518d
S-PBA518
S-S.06
06
Avv.06
PBA518d
PBA518
S.06
Avv.03
PBA419
PBA419d
S.03
03
D
BA417_2
S-PBA419
BA419_1
S-PBA419d
BA419_2
S-S.03
310
ROGOREDO LINEA LENTA
BAcf + eRSC 3/3 5 codici
1
P
BA418_1
BA418_2
BA420
810
S-PBA418d
S-PBA418
S-S.08
08
Avv.08
PBA418d
PBA418
S.08
R
Km. 9+098 LL
Km. 7+747 LL
Km. 8+888 LL
m.1890 ai segn.45/48
m.1500 al segn.03/08
m.1500 al PBAxxx

CI RISERVIAMO A TERMINI DI LEGGE LA PROPRIETA' DI QUESTO DOCUMENTO COL DIVIETO DI RIPRODURLO O RENDERLO NOTO A TERZI SENZA NOSTRA AUTORIZZAZIONE SCRITTA

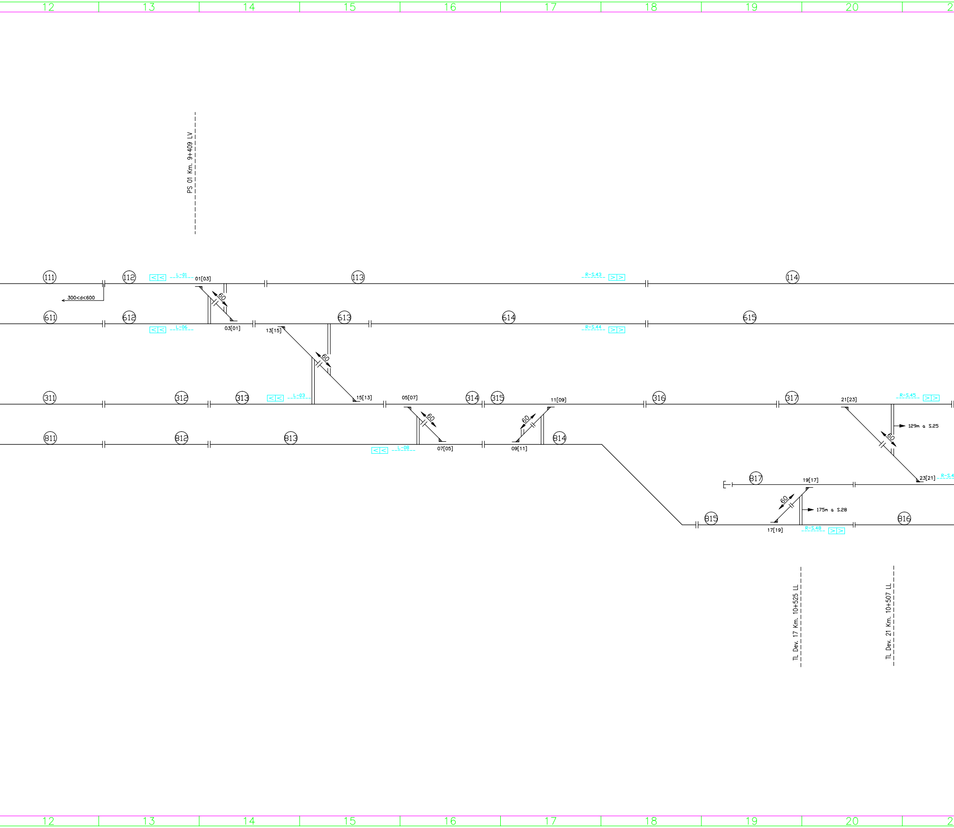
12
13
14
15
16
17
18
19
20
2
PS 01 Km. 9+409 LV
111
112
L-01
01[03]
113
R-S.43
114
300<d<600
60
611
612
L-06
03[01]
13[15]
613
614
R-S.44
615
60
311
312
313
L-03
15[13]
05[07]
314
315
11[09]
316
317
21[23]
R-S.45
60
60
129m a S.25
60
811
812
813
L-08
07[05]
09[11]
814
817
19[17]
23[21]
R-S.4
60
175m a S.28
815
17[19]
R-S.48
816
TL Dev. 17 Km. 10+525 LL
TL Dev. 21 Km. 10+507 LL
12
13
14
15
16
17
18
19
20
2

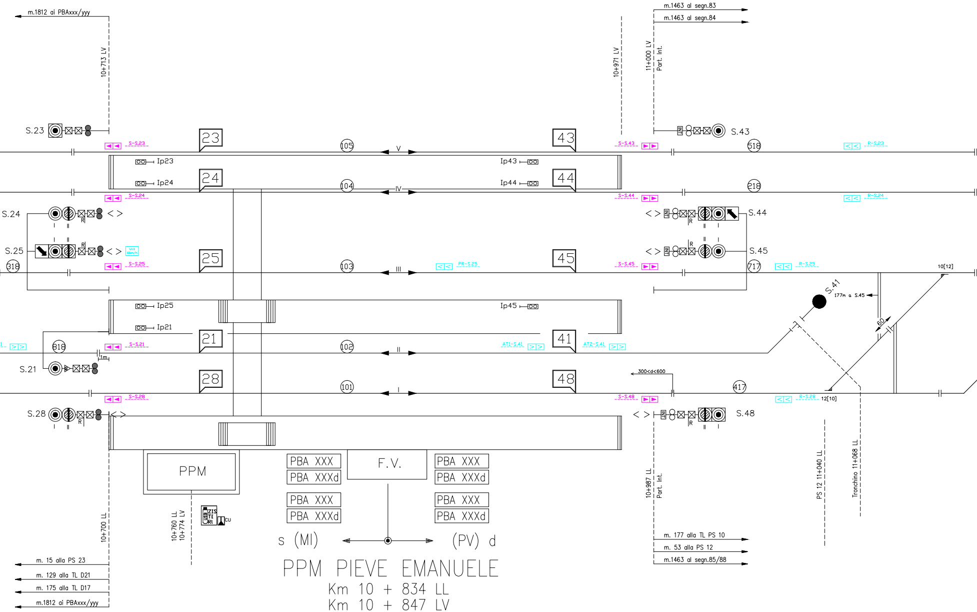
m.1812 ai PBAxxx/yyy
10+713 LV
10+971 LV
11+000 LV
Part. Int.
m.1463 al segn.83
m.1463 al segn.84
S.23
S.43
S.24
S.25
S.44
S.45
S.21
S.28
S.48
S.41
177m a S.45
23
24
25
21
28
43
44
45
41
48
105
104
103
102
101
518
218
717
417
318
818
V
IV
III
II
I
Ip23
Ip24
Ip25
Ip21
Ip43
Ip44
Ip45
S-S.23
S-S.24
S-S.25
S-S.21
S-S.28
S-S.43
S-S.44
S-S.45
S-S.48
R-S.23
R-S.24
R-S.25
R-S.28
PR-S.25
AT1-S.41
AT2-S.41
10[12]
12[10]
60
1m
300<d<600
PPM
F.V.
PBA XXX
PBA XXXd
PBA XXX
PBA XXXd
PBA XXX
PBA XXXd
PBA XXX
PBA XXXd
10+700 LL
10+760 LL
10+774 LV
10+987 LL
Part. Int.
PS 12 11+040 LL
Tronchino 11+068 LL
m. 15 alla PS 23
m. 129 alla TL D21
m. 175 alla TL D17
m.1812 ai PBAxxx/yyy
m. 177 alla TL PS 10
m. 53 alla PS 12
m.1463 al segn.85/88
s (MI)
(PV) d

PPM PIEVE EMANUELE

Km 10 + 834 LL
Km 10 + 847 LV
Linea Milano Rogoredo – Pavia

Stati Operativi: Presenziato a distanza
Presenziato a distanza con TP

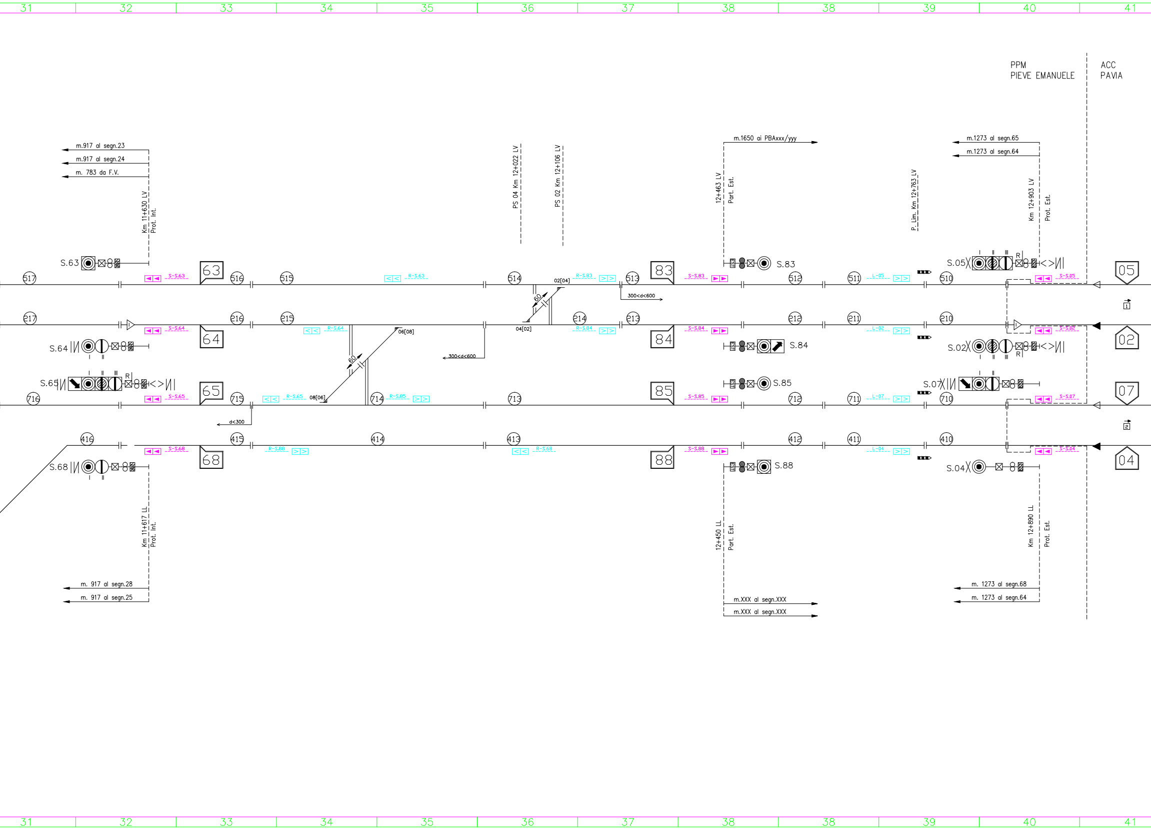
31
32
33
34
35
36
37
38
38
39
40
41
PPM
PIEVE EMANUELE
ACC
PAVIA
m.917 al segn.23
m.917 al segn.24
m. 783 da F.V.
Km 11+630 LV
Prot. Int.
PS 04 Km 12+022 LV
PS 02 Km 12+106 LV
m.1650 ai PBAxxx/yyy
12+463 LV
Part. Est.
P. Lim. Km 12+763 LV
m.1273 al segn.65
m.1273 al segn.64
Km 12+903 LV
Prot. Est.
S.63
63
S-S.63
517
516
515
R-S.63
514
02[04]
R-S.83
513
300<d<600
83
S-S.83
S.83
512
511
L-05
510
S.05
I
II
III
R
S-S.05
05
1
217
216
215
R-S.64
06[08]
60
60
04[02]
214
R-S.84
213
S-S.64
64
S.64
I
II
84
S-S.84
S.84
212
211
L-02
210
S-S.02
S.02
R
02
300<d<600
S.65
I
II
III
R
S-S.65
65
716
715
R-S.65
08[06]
714
R-S.85
713
85
S.85
S-S.85
712
711
L-07
710
S.07
I
II
S-S.07
07
2
d<300
416
415
414
413
S-S.68
68
R-S.88
R-S.68
88
S-S.88
S.88
412
411
L-04
410
S-S.04
S.04
04
S.68
I
II
Km 11+617 LL
Prot. Int.
m. 917 al segn.28
m. 917 al segn.25
12+450 LL
Part. Est.
m.XXX al segn.XXX
m.XXX al segn.XXX
Km 12+890 LL
Prot. Est.
m. 1273 al segn.68
m. 1273 al segn.64
31
32
33
34
35
36
37
38
38
39
40
41

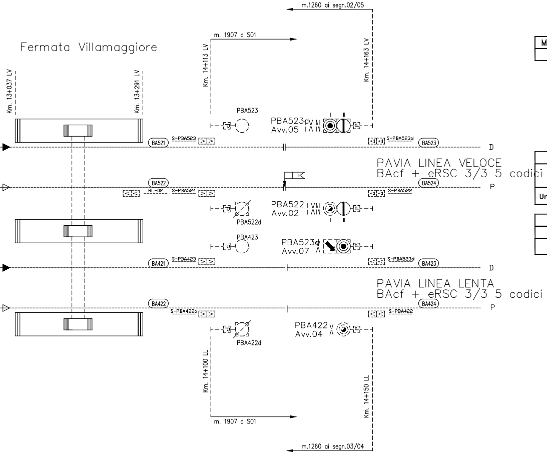
Fermata Villamaggiore
m.1260 ai segn.02/05
m. 1907 a S01
Km. 14+113 LV
Km. 14+163 LV
Km. 13+037 LV
Km. 13+291 LV
PBA523
PBA523d
Avv.05
BA521
S-PBA523
S-PBA523d
BA523
D
PAVIA LINEA VELOCE
BAcf + eRSC 3/3 5 codici
BA522
BA524
P
RL-02
S-PBA524
S-PBA522
PBA522
Avv.02
PBA522d
PBA423
PBA523d
Avv.07
BA421
S-PBA423
S-PBA523d
BA423
D
PAVIA LINEA LENTA
BAcf + eRSC 3/3 5 codici
BA422
BA424
P
S-PBA422d
S-PBA422
PBA422
Avv.04
PBA422d
Km. 14+100 LL
Km. 14+150 LL
m. 1907 a S01
m.1260 ai segn.03/04

MACROAREA	13
AREA	–

TABELLA TIPO DI DISTANZIAMENTO	
LINEA MI. ROGOREDO – TORTONA (LL)	
Punti 03 e 08	Punti 04 e 07
BABc.f. 3/3 + RSM	BABc.f. 3/3 + RSM
LINEA MI. ROGOREDO – TORTONA (LV)	
Punti 01 e 06	Punti 02 e 05
BABc.f. 3/3 + eRSM	BABc.f. 3/3 + eRSM

GESTIONE ENCODER/PI	ELENCO SEGNALI
Ridondata	–
Unico encoder per più segnali	–

TABELLA DISTANZE NON ALLINEATE				
DA	A	Distanza rilevabile dalla Progressiva chilometrica	Distanze misurate UTILI ai fini SCMT	Scostamento rispetto alle Progressive chilometriche
–	–	–	–	–

LEGENDA:

▶	Boa imperativa di tipo commutato
▷	Boa non imperativa di tipo commutato (1)
>	Boa di tipo fisso (1)
DOA	Distanza obbiettivo approssimata
FSC	Punto fine SCMT
RCC	Punto ripresa campionamento codice
I	Punto massimo di inizio captazione codice INFILL
▷	Segnale equipaggiato con dispositivo di liberazione anticipata della marcia (INFILL)
Vril 10km/h	Velocità di rilascio pari a 10 km/h
Av.V.(V) Prog....	Avviso variazione (velocità di linea)
Av.V.(F) Prog....	Avviso variazione (grado di frenatura)
Av.V.(V,F) Prog....	Avviso variazione (velocità di linea e grado di frenatura)
P.V.P.L.(V)	Punto variazione parametri di Linea (velocità di linea)
P.V.P.L.(F)	Punto variazione parametri di Linea (grado di frenatura)
P.V.P.L.(V,F)	Punto variazione parametri di Linea (velocità di Linea e grado di frenatura)

Note: (1)–Se associate a PI"S" su linee in BAcc risulta imperativa in presenza di codice 75 al binario.

(2)–Le misure riportate sui PI e in corrispondenza dei segnali come distanza dell'ente a valle di riferimento sono quelle misurate e arrotondate ai fini SCMT.

(3)–Nella tabella sono riportate le sole distanze non allineate con le progressive chilometriche di cui al piano schematico IS, la cui differenza risulta superiore all'errore percentualmente ammesso.

53 54 55 56 57

A

B

COMMITTENTE:

RFI
RETE FERROVIARIA ITALIANA
GRUPPO FERROVIE DELLO STATO ITALIANE

PROGETTAZIONE:

ITALFERR
GRUPPO FERROVIE DELLO STATO ITALIANE

CUP: J47I09000030009

U.O. TECNOLOGIE NORD

PROGETTO DEFINITIVO

POTENZIAMENTO DELLA LINEA MILANO - GENOVA
QUADRUPLICAMENTO TRATTA MILANO ROGOREDO - PAVIA
FASE 1 - QUADRUPLICAMENTO MI ROGOREDO - PIEVE EMANUELE

IMPIANTI DI SEGNALAMENTO

PIEVE EMANUELE - PIANO SCHEMATICO SCMT LOTTO 2 macrofase 5

SCALA:
N.A.

COMMESSA	LOTTO	FASE	ENTE	TIPO DOC.	OPERA/DISCIPLINA	PROGR.	REV.
NM0Z	10	D	58	DX	MT0000	264	A

Rev.	Descrizione	Redatto	Data	Verificato	Data	Approvato	Data	Autorizzato Data
A	Emissione esecutiva	Rau	11/2018	G. De Simoni	11/2018	S.Borelli	11/2018	M. Gambaro 11/2018 Ordine Ingegneri Provincia di Genova n. 9052A GAMBARO MARIO

File: NM0Z10D58MT0000264A.DWG

n. Elab.:

53