DETTAGLIO 4

SCALA 1:25

PIATTI B/C CAVO ANCORAGGI

DETAIL 4

SCALE 1:25

PLATE B/C TENDON ANCHORAGE

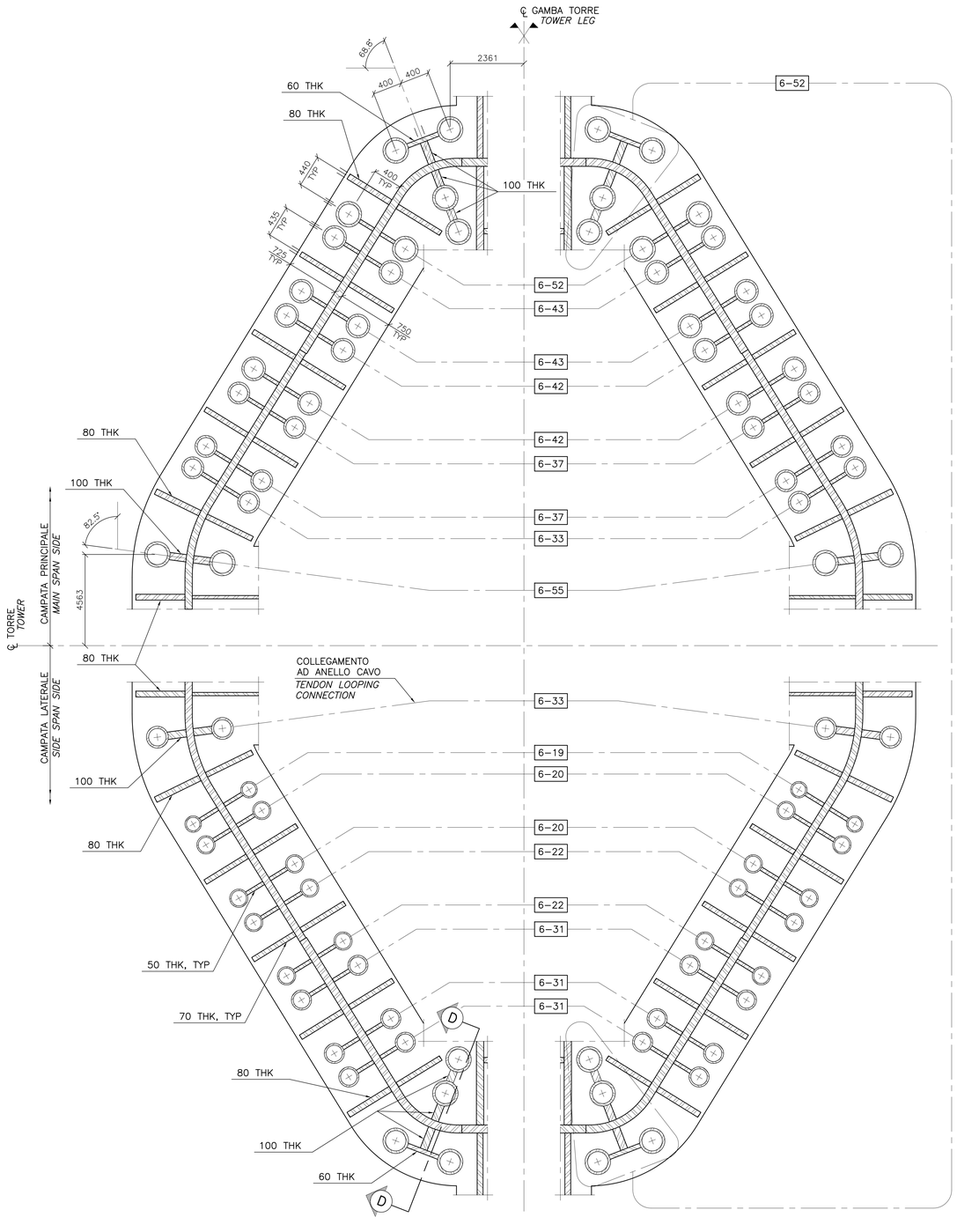

DETTAGLIO 5

SCALA 1:25

PIATTI E/F CAVO ANCORAGGI

DETAIL 5

SCALE 1:25

PLATE E/F TENDON ANCHORAGE

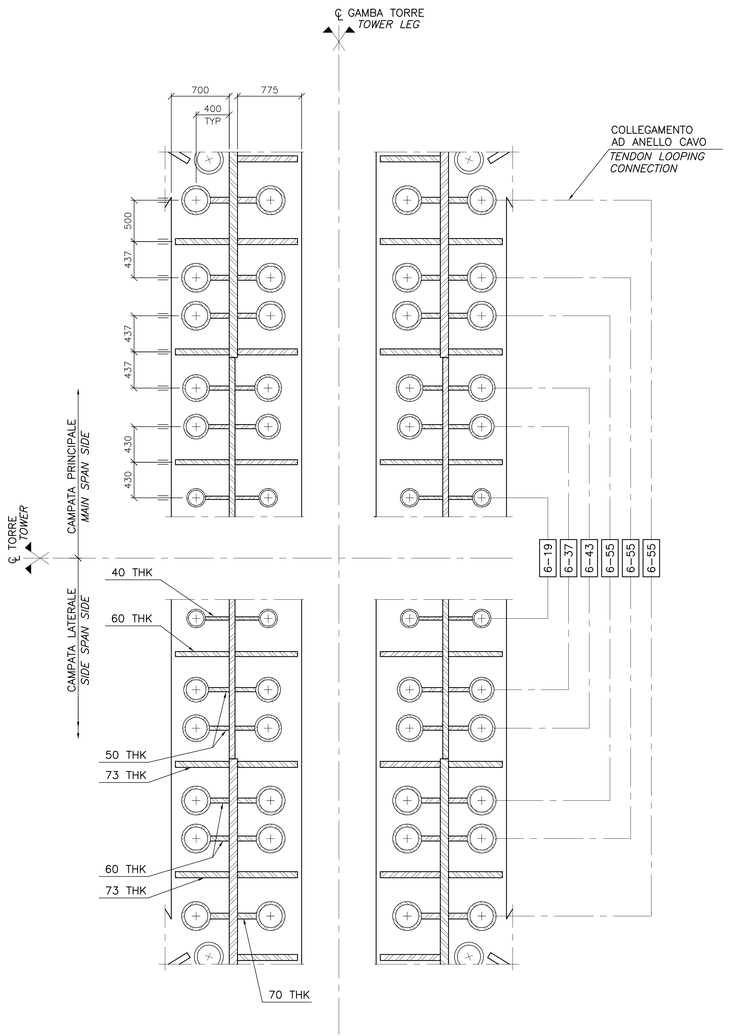

QUESTO ELABORATO GRAFICO VA LETTO INSIEME A:
THIS DRAWING TO BE READ IN CONJUNCTION WITH:
CG1000-PAXDPSV-T4T0000000-04
CG1000-PBXDPSV-T4T0000000-02

NOTE GENERALI

NOTE:

MATERIALI: FILI DI POST-TENSIONAMENTO: prEN 10138-3 (2006) Y1860s7 (f_{pk}=1860 MPa), OGNI FILO DEVE AVERE UNI AREA METALLICA DI 150mm². FILI DEVONO ESSE GALVANIZ ZATI A CALDO INGUAINATO DI POLIETILENE.

TUBO DI ANCORAGGIOE PIATTI DI ANCORAGGIO: GRADO S460 ML.

IRRIGIDIMENTI DI ANCORAGGIO, IRRIGIDIMENTI DEI PIATTI DI BASE E PIATTI DI BASE: GRADO S355 ML

CAVO ORIENTAMENTO: CAVI DI ANCORAGGIO DEVONO ESSERE ORIENTATI PARALLELI ALLA MEZZERIA DELLA GAMBA TORRE.

FORZA SOLLECITANTE: CAVI DEVONO ESSERE SOLLECITATI A 0.78f_{pk} (FORZA NEL CAVO PRIMA DEL FISSAGGIO DELL'ANCORAGGIO E PERDITE DI LUNGO TERMINE.

CAVO DEVONO ESSERE SOLLECITATI DA ENTRAMBI LATI SIMULTANEAMENTE SE NON ANNOTATO DIVERSAMENTE.

CAVO SOSTITUZIONE: I CAVI DOVRANNO ESSERE SOSTITUIBILI. I CONDOTTI DI ALLOGGIAMENTO DEI CAVI DOVRANNO ESSERE SENZA INIEZIONE DI MALTA (UNGROUTED) E LE FUNI DOVRANNO ESSERE INTERROTTE NON MENO DI 60mm AL DI SOPRA DEL LORO ANCORAGGIO.

ELABORATI DI RIFERIMENTO:

CG1000-PSXDPSV-0000000000-01 NOTE GENERALI

LEGENDA:

ACCIAIO

6-XX CAVO CON XX FILI

NOTES:

MATERIALS: POST-TENSIONING STRANDS: prEN 10138-3 (2006) Y1860s7 (f_{pk}=1860 MPa), EACH STRAND SHALL HAVE A METALLIC AREA OF 150mm². STRANDS SHALL BE HOT-DIP GALVANIZED AND POLYETHYLENE SHEATHED.

ANCHOR PIPES AND ANCHOR PLATES: GRADE S460 ML

ANCHORAGE STIFFENERS, BASE PLATE STIFFENERS AND BASE PLATE: GRADE S355 ML

TENDON ORIENTATION: ANCHOR TENDONS SHALL BE ORIENTED PARALLEL TO THE TOWER LEG CENTERLINE.

STRESSING FORCE: TENDONS SHALL BE STRESSED TO 0.78f_{pk} (TENDON FORCE PRIOR TO ANCHOR SET AND LONG TERM LOSSES).

TENDONS SHALL BE STRESSED FROM BOTH ENDS SIMULTANEOUSLY UNLESS NOTED OTHERWISE.

TENDON REPLACEMENT: TENDONS SHALL BE REPLACEABLE. TENDON DUCTS SHALL BE UNGROUTED AND STRANDS SHALL BE CUT OFF NOT LESS THAN 60mm ABOVE THEIR ANCHORAGE.

REFERENCES:

CG1000-PSXDPSV-0000000000-02 GENERAL NOTES

LEGEND:

STEEL

6-XX *TENDON WITH XX STRANDS*

Stretto di Messina

Concessionaria per la progettazione, realizzazione e gestione del collegamento stabile tra la Sicilia e il Continente
Organismo di Diritto pubblico
(Legge n° 1158 del 17 dicembre 1971, modificata dal D.Lgs. n° 114 del 24 aprile 2003)

EurolinK

PONTE SULLO STRETTO DI MESSINA

PROGETTO DEFINITIVO

EUROLINK S.C.p.A.
IMPREGILO S.p.A. (Mandataria)
SOCIETA' ITALIANA PER CONDOTTE D'ACQUA S.p.A. (Mandante)
COOPERATIVA MURATORI E CEMENTISTI - C.M.C. di Ravenna Soc. Coop. a.r.l. (Mandante)
SACYR S.A.U. (Mandante)
ISHIKAWAJIMA - HARIMA HEAVY INDUSTRIES CO. Ltd. (Mandante)
A.C.I. S.C.P.A. - CONSORZIO STABILE (Mandante)

IL PROGETTISTA	IL CONTRAENTE GENERALE	STRETTO DI MESSINA	STRETTO DI MESSINA
COWI Ing. E.M. Veje Dott. Ing. E. Pagani Ordine Ingegneri Milano n° 15408	Project Manager (Ing. P.P. Marcheselli)	Direttore Generale e RUP Validazione (Ing. G. Fiammenghi)	Amministratore Delegato (Dott. P. Ciucci)

OPERA D'ATTRAVERSAMENTO — PS0034_F0

SOVRASTRUTTURE

TORRI

TORRI – TIPOLOGICI

SEZIONE DI ANCORAGGIO 2

CODICE C G 1 0 0 0 P A X D P S V T 4 T O 0 0 0 0 0 0 0 0 5 F0 SCALA: VARIE

REV.	DATA	DESCRIZIONE	REDATTO	VERIFICATO	APPROVATO
F0	20-06-2011	EMISSIONE FINALE	KKC/CHSX	MJK	CHSX/LSJ

NOME DEL FILE: PS0034_F0.dwg