PIANTA A–A
Scala 1:100

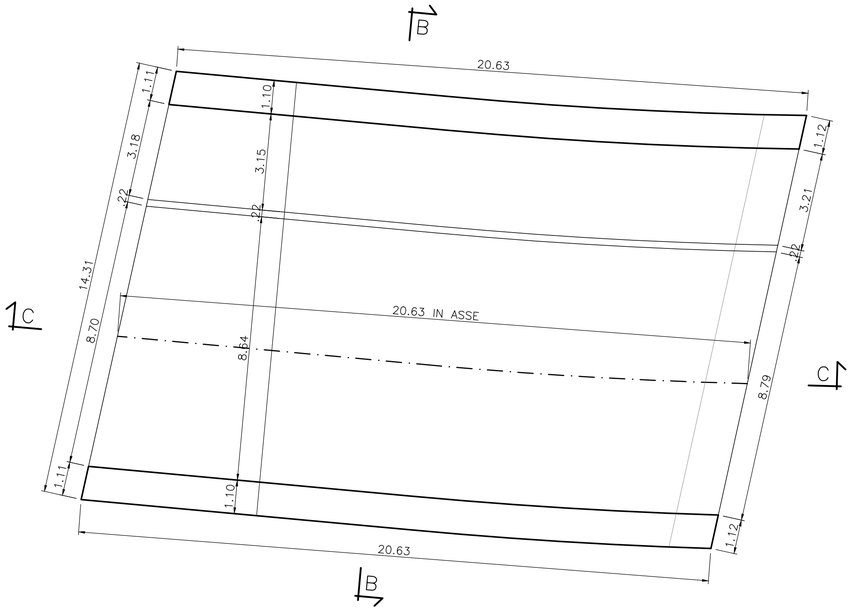

SEZIONE C–C
Scala 1:100

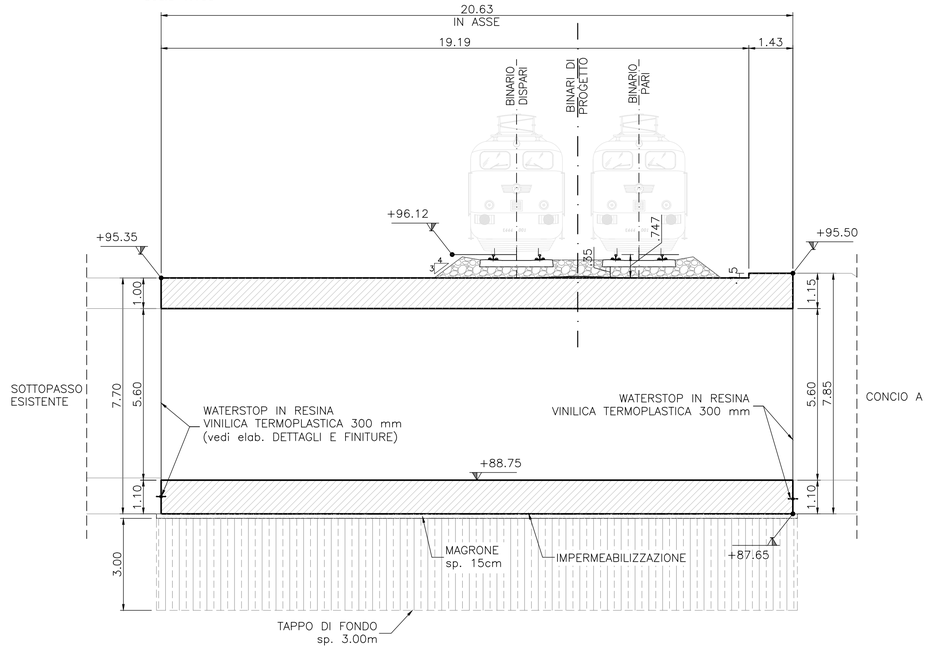

NOTE

- PREVEDERE UN GIUNTO STRUTTURALE CON INTERPOSIZIONE DI WATER–STOP, TRA IL NUOVO SCATOLARE E QUELLO ESISTENTE E TRA IL CONCIO A ED IL NUOVO SCATOLARE. PER I DETTAGLI DEI GIUNTI SI RIMANDA ALL'ELABORATO NM0Z10D26BZSL0300001.
- PER IL DETTAGLIO DEL PACCHETO DI IMPERMEABILIZZAZIONE SI VEDA L'ELABORATO NM0Z10D26BZSL0300001.
- LE OPERE DI SOSTEGNO ESISTENTI ANDRANNO DEMOLITE.
- IL TAPPO DI FONDO SARÀ REALIZZATO CON JET GROUTING.

TABELLA INCIDENZE	
SOLETTA SUPERIORE	125 Kg/m³
PIEDRITTI	130 Kg/m³
SOLETTA INFERIORE	135 Kg/m³

MATERIALI

PER LE CARATTERISTICHE DEI MATERIALI UTILIZZATI SI RIMANDA ALLO SPECIFICO ELABORATO: NM0Z10D26TTOC0000001

SEZIONE B–B
Scala 1:100

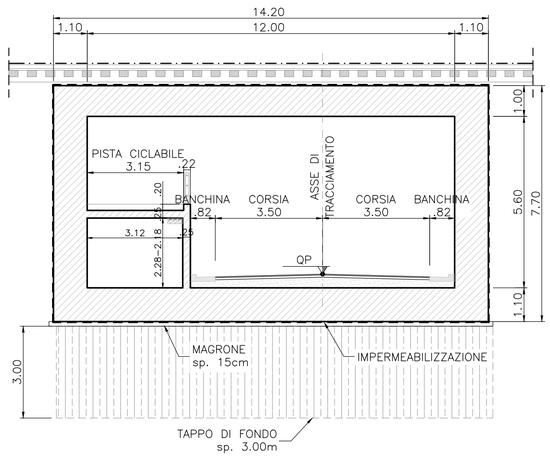

KEY PLAN

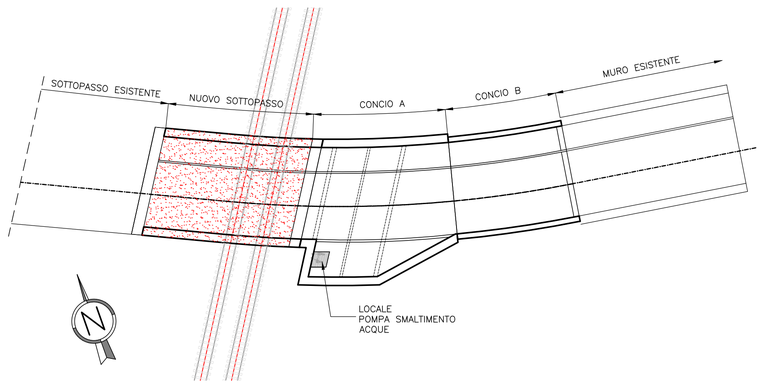

COMMITTENTE:

RFI RETE FERROVIARIA ITALIANA
GRUPPO FERROVIE DELLO STATO ITALIANE

PROGETTAZIONE:

ITALFERR
GRUPPO FERROVIE DELLO STATO ITALIANE

CUP: J47I09000030009

U.O. INFRASTRUTTURE NORD

PROGETTO DEFINITIVO

POTENZIAMENTO DELLA LINEA MILANO - GENOVA
QUADRUPLICAMENTO TRATTA MILANO ROGOREDO - PAVIA
FASE 1 - QUADRUPLICAMENTO MI ROGOREDO - PIEVE EMANUELE

OPERE PRINCIPALI - SOTTOVIA E SOTTOPASSI

SL03 - Prolungamento sottovia via Cascina Pizzabrasa km 10+102,20
Carpenteria sottopasso

SCALA: VAR.

COMMESSA	LOTTO	FASE	ENTE	TIPO DOC.	OPERA/DISCIPLINA	PROGR.	REV.
NM0Z	10	D	26	BB	SL0300	001	A

Rev.	Descrizione	Redatto	Data	Verificato	Data	Approvato	Data	Autorizzato	Data
A	EMISSIONE ESECUTIVA	CONSORZIO INTEGRA	NOVEMBRE 2018	F.Piccioni/A.Maran	NOVEMBRE 2018	S. Borelli	NOVEMBRE 2018	ITALFERR – U.O. INFRASTRUTTURE NORD Dott. Ing. Francesco Sacchi Ordine degli Ingegneri della Provincia di Roma n. 33972 Sez. A	NOVEMBRE 2018

File: NM0Z10D26BBSL0300001A.dwg

n. Elab.: