PROFILO SP40 — SEZIONE 10 — PROGRESSIVA 266.00

RILEVATO A1 60.10 mq.
STERRO B1 63.17 mq.

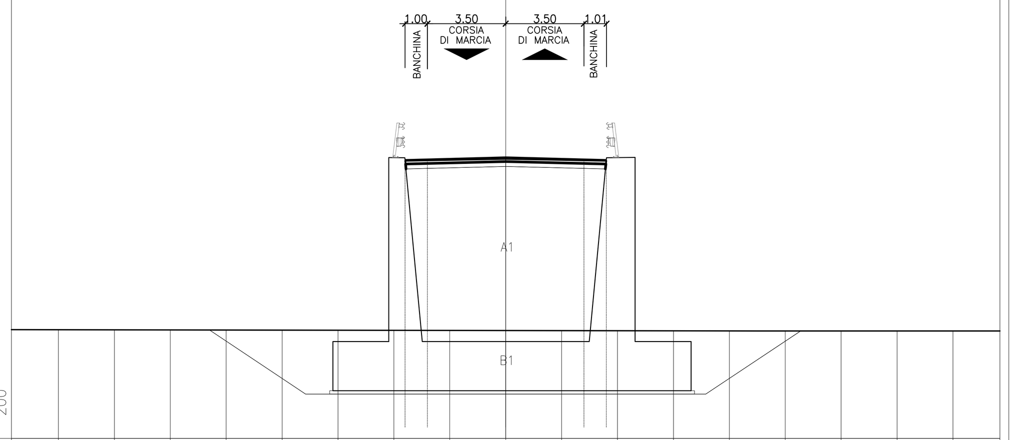

PROGRESSIVE TERRENO	20.00 17.50 15.00 12.50 10.00 7.50 5.00 2.50 0.00 2.50 5.00 7.50 10.00 12.50 15.00 17.50 20.00
PARZIALI TERRENO	2.50 2.50 2.50 2.50 2.50 2.50 2.50 2.50 2.50 2.50 2.50 2.50 2.50 2.50 2.50 2.50
QUOTE TERRENO	92.87 92.87 92.86 92.86 92.85 92.85 92.84 92.84 92.83 92.83 92.82 92.82 92.81 92.81 92.81 92.81 92.81
PROGRESSIVE PROGETTO	4.50 3.50 0.00 3.50 4.50
PARZIALI PROGETTO	1.00 3.50 3.50 1.00
QUOTE PROGETTO	100.49 100.52 100.61 100.52 100.49

PROFILO SP40 — SEZIONE 13 — PROGRESSIVA 500.00

RILEVATO A1 100.28 mq.
SCOTICO G1 14.09 mq.
VEGETALE v1 9.22 ml. v2 9.98 ml. Totale: 19.20 ml.

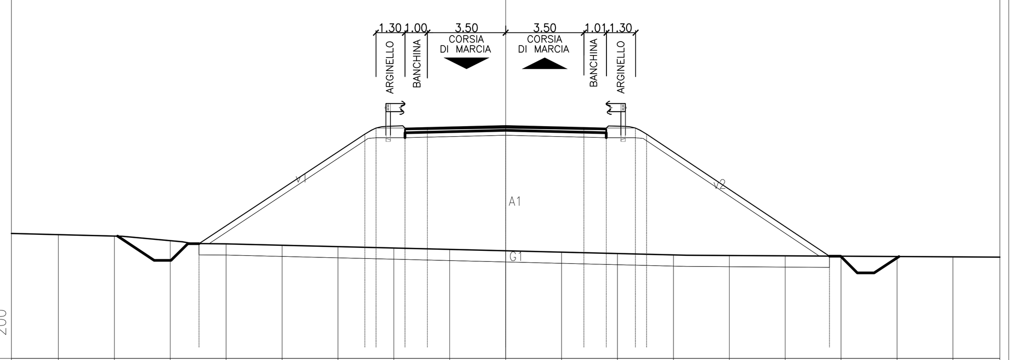

PROGRESSIVE TERRENO	20.00 17.50 15.00 12.50 10.00 7.50 5.00 2.50 0.00 2.50 5.00 7.50 10.00 12.50 15.00 17.50 20.00
PARZIALI TERRENO	2.50 2.50 2.50 2.50 2.50 2.50 2.50 2.50 2.50 2.50 2.50 2.50 2.50 2.50 2.50 2.50
QUOTE TERRENO	93.53 93.46 93.26 93.12 93.05 92.99 92.93 92.87 92.81 92.75 92.68 92.62 92.60 92.58 92.56 92.55 92.53
PROGRESSIVE PROGETTO	13.72 6.30 5.80 4.50 3.50 0.00 3.50 4.50 5.80 6.30 14.48
PARZIALI PROGETTO	7.42 0.50 1.30 1.00 3.50 3.50 1.00 1.30 0.50 8.18
QUOTE PROGETTO	93.13 98.02 98.29 98.29 98.31 98.40 98.31 98.29 98.29 98.02 92.57

PROFILO SP40 — SEZIONE 16 — PROGRESSIVA 575.00

RILEVATO A1 42.25 mq.
SCOTICO G1 10.52 mq.
VEGETALE v1 5.80 ml. v2 6.24 ml. Totale: 12.04 ml.

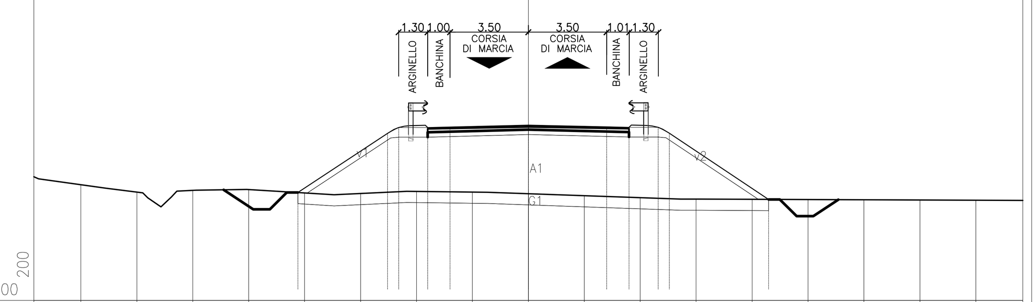

PROGRESSIVE TERRENO	20.00 17.50 15.00 12.50 10.00 7.50 5.00 2.50 0.00 2.50 5.00 7.50 10.00 12.50 15.00 17.50 20.00
PARZIALI TERRENO	2.50 2.50 2.50 2.50 2.50 2.50 2.50 2.50 2.50 2.50 2.50 2.50 2.50 2.50 2.50 2.50
QUOTE TERRENO	93.18 92.85 92.92 92.96 92.81 92.78 92.87 92.84 92.77 92.68 92.60 92.53 92.52 92.51 92.50 92.49 92.48
PROGRESSIVE PROGETTO	10.30 6.30 5.80 4.50 3.50 0.00 3.50 4.50 5.80 6.30 10.74
PARZIALI PROGETTO	4.00 0.50 1.30 1.00 3.50 3.50 1.00 1.30 0.50 4.44
QUOTE PROGETTO	92.83 95.47 95.73 95.73 95.76 95.85 95.76 95.74 95.74 95.48 92.52

PROFILO SP40 — SEZIONE 11 — PROGRESSIVA 445.00

RILEVATO A1 63.06 mq.
STERRO B1 63.00 mq.

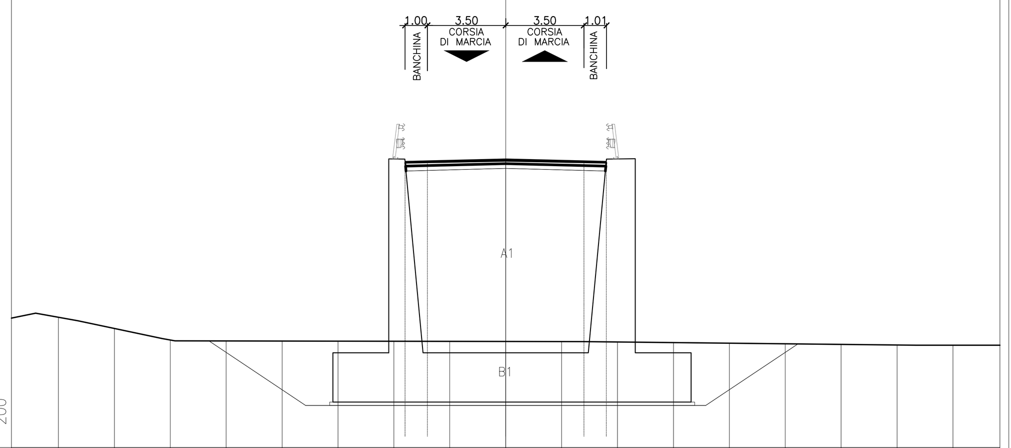

PROGRESSIVE TERRENO	20.00 17.50 15.00 12.50 10.00 7.50 5.00 2.50 0.00 2.50 5.00 7.50 10.00 12.50 15.00 17.50 20.00
PARZIALI TERRENO	2.50 2.50 2.50 2.50 2.50 2.50 2.50 2.50 2.50 2.50 2.50 2.50 2.50 2.50 2.50 2.50
QUOTE TERRENO	93.82 93.32 92.81 92.76 92.76 92.75 92.75 92.74 92.74 92.73 92.71 92.69 92.66 92.63 92.61 92.58 92.57
PROGRESSIVE PROGETTO	4.50 3.50 0.00 3.50 4.50
PARZIALI PROGETTO	1.00 3.50 3.50 1.00
QUOTE PROGETTO	100.78 100.81 100.90 100.81 100.78

PROFILO SP40 — SEZIONE 14 — PROGRESSIVA 525.00

RILEVATO A1 74.30 mq.
SCOTICO G1 12.66 mq.
VEGETALE v1 7.86 ml. v2 8.45 ml. Totale: 16.31 ml.

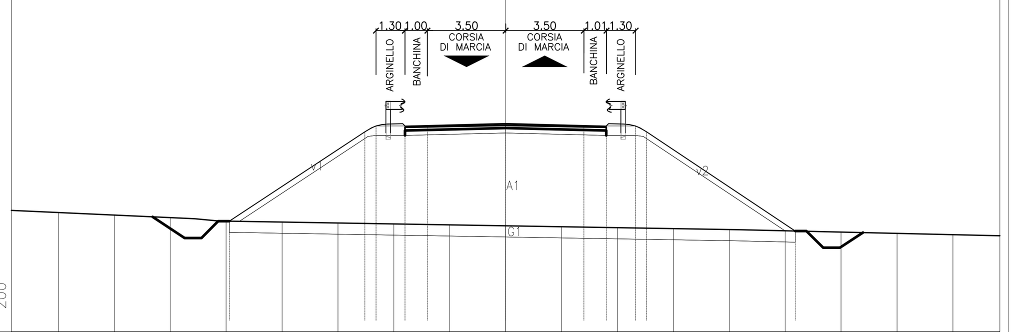

PROGRESSIVE TERRENO	20.00 17.50 15.00 12.50 10.00 7.50 5.00 2.50 0.00 2.50 5.00 7.50 10.00 12.50 15.00 17.50 20.00
PARZIALI TERRENO	2.50 2.50 2.50 2.50 2.50 2.50 2.50 2.50 2.50 2.50 2.50 2.50 2.50 2.50 2.50 2.50
QUOTE TERRENO	93.32 93.21 93.09 92.94 92.90 92.86 92.81 92.77 92.73 92.69 92.65 92.61 92.57 92.51 92.45 92.39 92.33
PROGRESSIVE PROGETTO	12.36 6.30 5.80 4.50 3.50 0.00 3.50 4.50 5.80 6.30 12.95
PARZIALI PROGETTO	6.06 0.50 1.30 1.00 3.50 3.50 1.00 1.30 0.50 6.65
QUOTE PROGETTO	92.94 96.93 97.20 97.20 97.22 97.31 97.22 97.20 97.20 96.93 92.50

PROFILO SP40 — SEZIONE 17 — PROGRESSIVA 600.00

RILEVATO A1 40.06 mq.
SCOTICO G1 9.65 mq.
VEGETALE v1 4.06 ml. v2 6.21 ml. Totale: 10.27 ml.

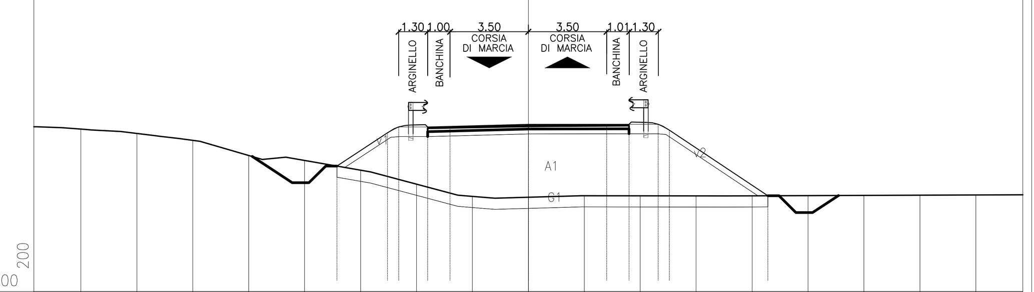

PROGRESSIVE TERRENO	20.00 17.50 15.00 12.50 10.00 7.50 5.00 2.50 0.00 2.50 5.00 7.50 10.00 12.50 15.00 17.50 20.00
PARZIALI TERRENO	2.50 2.50 2.50 2.50 2.50 2.50 2.50 2.50 2.50 2.50 2.50 2.50 2.50 2.50 2.50 2.50
QUOTE TERRENO	95.28 95.08 94.77 94.10 93.88 93.44 92.81 92.26 92.23 92.29 92.29 92.29 92.29 92.30 92.31 92.32 92.33
PROGRESSIVE PROGETTO	8.56 6.30 5.80 4.50 3.50 0.00 3.50 4.50 5.80 6.30 10.71
PARZIALI PROGETTO	2.26 0.50 1.30 1.00 3.50 3.50 1.00 1.30 0.50 4.41
QUOTE PROGETTO	93.62 95.11 95.38 95.38 95.40 95.49 95.49 95.50 95.50 95.23 92.29

PROFILO SP40 — SEZIONE 12 — PROGRESSIVA 475.00

RILEVATO A1 138.35 mq.
SCOTICO G1 17.53 mq.
VEGETALE v1 12.44 ml. v2 13.64 ml. Totale: 26.08 ml.

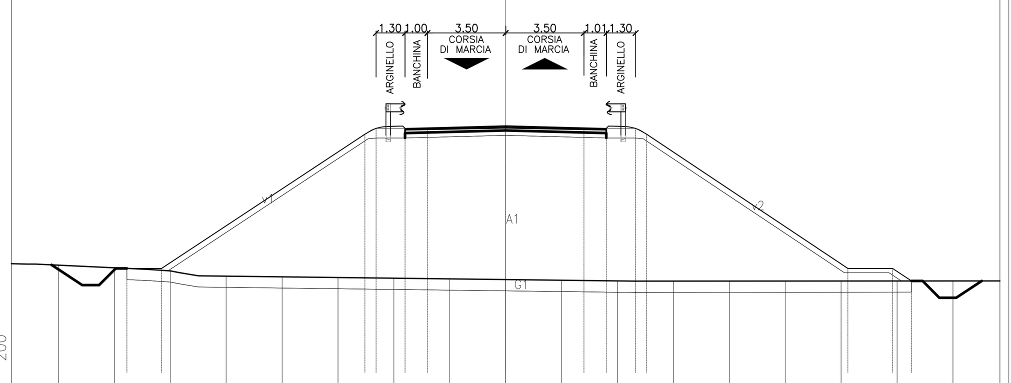

PROGRESSIVE TERRENO	20.00 17.50 15.00 12.50 10.00 7.50 5.00 2.50 0.00 2.50 5.00 7.50 10.00 12.50 15.00 17.50 20.00
PARZIALI TERRENO	2.50 2.50 2.50 2.50 2.50 2.50 2.50 2.50 2.50 2.50 2.50 2.50 2.50 2.50 2.50 2.50
QUOTE TERRENO	93.30 93.18 93.05 92.81 92.78 92.75 92.72 92.68 92.65 92.62 92.59 92.58 92.59 92.59 92.59 92.59 92.60
PROGRESSIVE PROGETTO	16.94 15.39 6.30 5.80 4.50 3.50 0.00 3.50 4.50 5.80 6.30 15.30 17.30 18.14
PARZIALI PROGETTO	1.55 9.09 0.50 1.30 1.00 3.50 3.50 1.00 1.30 0.50 9.00 2.00 0.84
QUOTE PROGETTO	93.16 93.16 99.16 99.42 99.42 99.45 99.53 99.45 99.42 99.42 99.16 93.16 93.16 92.59

PROFILO SP40 — SEZIONE 15 — PROGRESSIVA 550.00

RILEVATO A1 62.24 mq.
SCOTICO G1 11.58 mq.
VEGETALE v1 6.65 ml. v2 7.49 ml. Totale: 14.14 ml.

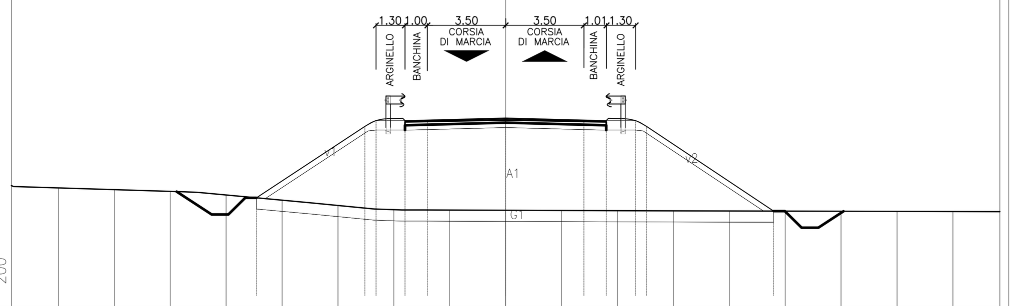

PROGRESSIVE TERRENO	20.00 17.50 15.00 12.50 10.00 7.50 5.00 2.50 0.00 2.50 5.00 7.50 10.00 12.50 15.00 17.50 20.00
PARZIALI TERRENO	2.50 2.50 2.50 2.50 2.50 2.50 2.50 2.50 2.50 2.50 2.50 2.50 2.50 2.50 2.50 2.50
QUOTE TERRENO	93.32 93.24 93.16 93.00 92.77 92.53 92.35 92.33 92.32 92.31 92.30 92.30 92.29 92.28 92.28 92.27 92.26
PROGRESSIVE PROGETTO	11.15 6.30 5.80 4.50 3.50 0.00 3.50 4.50 5.80 6.30 11.99
PARZIALI PROGETTO	4.85 0.50 1.30 1.00 3.50 3.50 1.00 1.30 0.50 5.69
QUOTE PROGETTO	92.88 96.08 96.34 96.34 96.36 96.45 96.36 96.34 96.34 96.07 92.28

PROFILO SP40 — SEZIONE 18 — PROGRESSIVA 625.00

RILEVATO A1 41.60 mq.
SCOTICO G1 10.36 mq.
VEGETALE v1 5.63 ml. v2 6.08 ml. Totale: 11.71 ml.

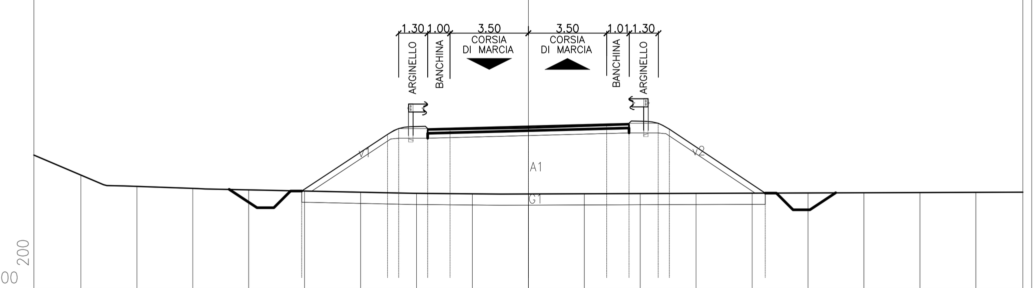

PROGRESSIVE TERRENO	20.00 17.50 15.00 12.50 10.00 7.50 5.00 2.50 0.00 2.50 5.00 7.50 10.00 12.50 15.00 17.50 20.00
PARZIALI TERRENO	2.50 2.50 2.50 2.50 2.50 2.50 2.50 2.50 2.50 2.50 2.50 2.50 2.50 2.50 2.50 2.50
QUOTE TERRENO	93.08 92.57 92.49 92.42 92.37 92.31 92.26 92.24 92.24 92.25 92.26 92.27 92.27 92.28 92.29 92.30 92.31
PROGRESSIVE PROGETTO	10.13 6.30 5.80 4.50 3.50 0.00 3.50 4.50 5.80 6.30 10.58
PARZIALI PROGETTO	3.83 0.50 1.30 1.00 3.50 3.50 1.00 1.30 0.50 4.28
QUOTE PROGETTO	92.37 94.90 95.16 95.16 95.19 95.28 95.37 95.40 95.40 95.13 92.28

COMMITTENTE:
RFI RETE FERROVIARIA ITALIANA — GRUPPO FERROVIE DELLO STATO ITALIANE

PROGETTAZIONE:
ITALFERR — GRUPPO FERROVIE DELLO STATO ITALIANE

CUP: J47I09000030009

U.O. INFRASTRUTTURE NORD

PROGETTO DEFINITIVO

POTENZIAMENTO DELLA LINEA MILANO - GENOVA
QUADRUPLICAMENTO TRATTA MILANO ROGOREDO - PAVIA
FASE 2 - QUADRUPLICAMENTO PIEVE EMANUELE - PAVIA

OPERE PRINCIPALI - CAVALCAFERROVIA

Nuovo cavalcaferrovia SP40 km 12+350
Sezioni stradali - Tav. 2/3

SCALA: 1:200

COMMESSA	LOTTO	FASE	ENTE	TIPO DOC.	OPERA/DISCIPLINA	PROGR.	REV.
NM0Z	20	D	26	W9	NV0100	002	A

Rev.	Descrizione	Redatto	Data	Verificato	Data	Approvato	Data	Autorizzato Data
A	PRIMA EMISSIONE	CONSORZIO INTEGRA	NOVEMBRE 2018	F. pini/A. Maran	NOVEMBRE 2018	S. Borelli	NOVEMBRE 2018	ITALFERR - UO INFRASTRUTTURE NORD Dott. Ing. Francesco Sacchi Ordine degli Ingegneri della Provincia di Roma n. 23172 Sez. A

File: NM0Z20D26W9NV0100002A.DWG

n. Elab.: