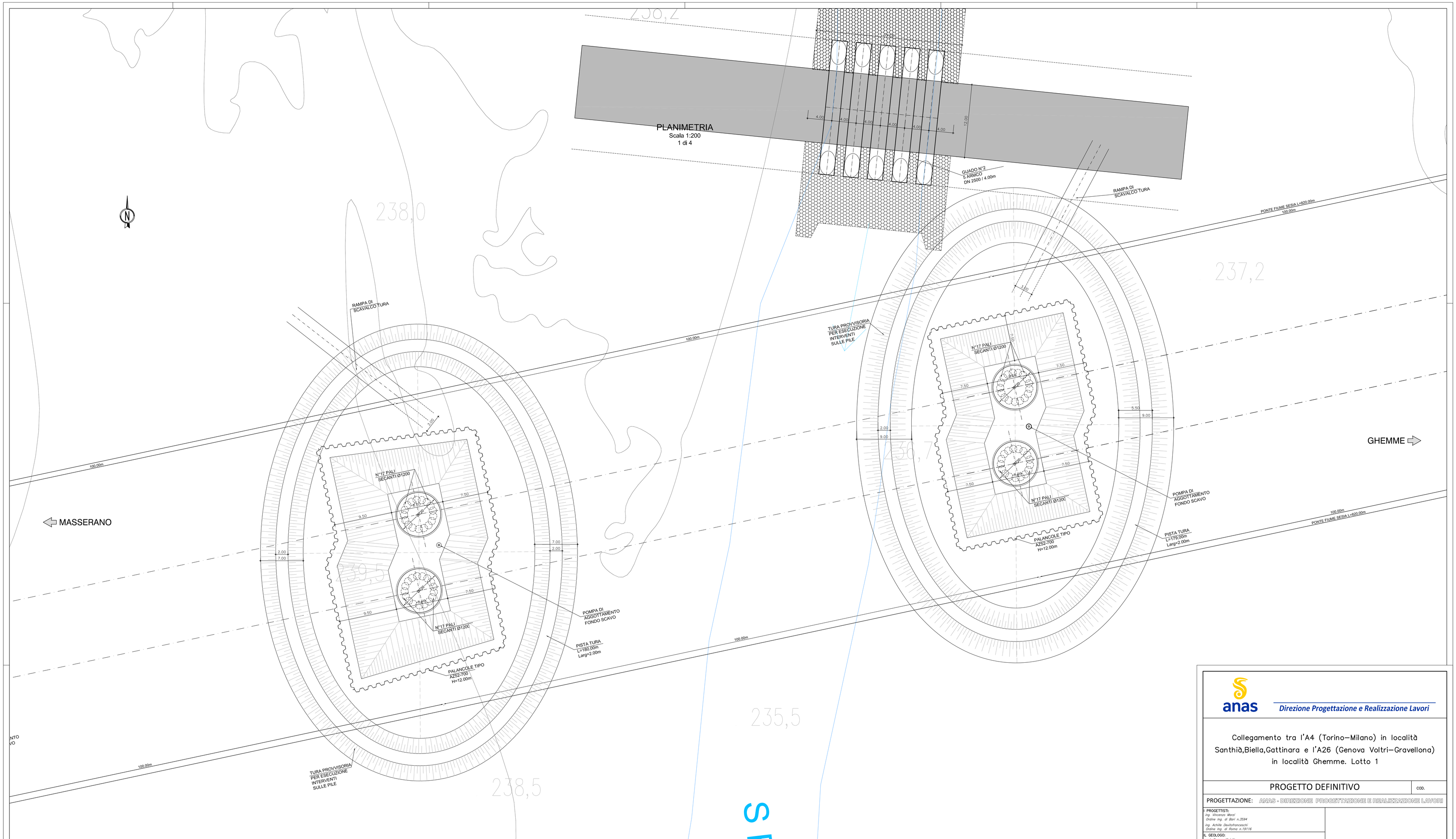

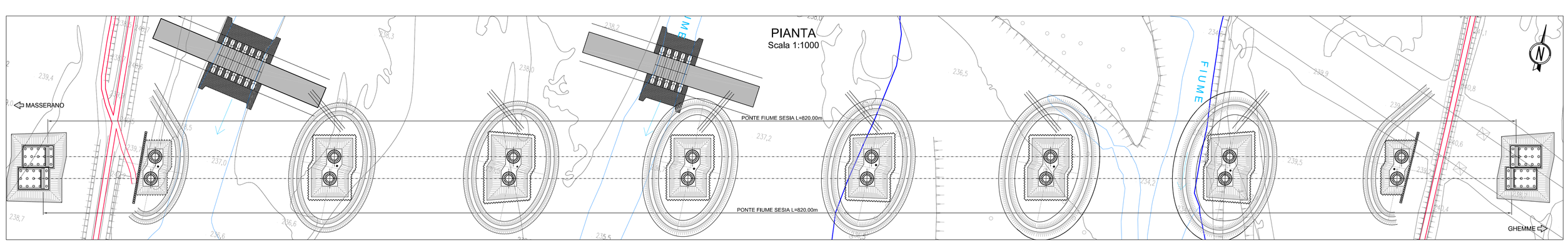

anas — Direzione Progettazione e Realizzazione Lavori

Collegamento tra l'A4 (Torino–Milano) in località Santhià,Biella,Gattinara e l'A26 (Genova Voltri–Gravellona) in località Ghemme. Lotto 1

PROGETTO DEFINITIVO — COD.

PROGETTAZIONE: ANAS - DIREZIONE PROGETTAZIONE E REALIZZAZIONE LAVORI

I PROGETTISTI:
Ing. Vincenzo Miro
Ordine Ing. di Bari n.3594
Ing. Achille Devitofrancesco
Ordine Ing. di Roma n.19116

IL GEOLOGO:
Geol. Gianni Mojetta
Ordine Geol. del Lazio n.928

RESPONSABILE DEL SIA
Arch. Giovanni Magardi
Ordine Arch. di Roma n.16183

IL COORDINATORE PER LA SICUREZZA IN FASE DI PROGETTAZIONE
geom. Fabio Quondam

VISTO: IL RESPONSABILE DEL PROCEDIMENTO :
Ing. Nicolò Canepa

PROTOCOLLO — DATA

GEOTECNICA

PONTE FIUME SESIA - VI06

PLANIMETRIA CON SISTEMAZIONE IDRAULICA - Tav 2 di 4

CODICE PROGETTO				NOME FILE	REVISIONE	SCALA:
PROGETTO	LIV. PROG.	N. PROG.		DPT007_D_1701_T00_VI06_GET_D07_B.DWG		
DPT007	D	1701	CODICE ELAB.	T00VI06GETD107	B	1:200

REV.	DESCRIZIONE	DATA	REDATTO	VERIFICATO	APPROVATO
C					
B	Emissione a seguito richieste iter approvativo	31/8/2019	Ing. A. Mangiola	Ing. E. Mittiga	Ing. A. Micheli
A	Emissione	18/5/2018	Ing. A. Mangiola	Ing. E. Mittiga	Ing. A. Micheli