EDIFICIO DIREZIONALE E POLIFUNZIONALE - PIANTA PIANO TERRA

Scala 1:100

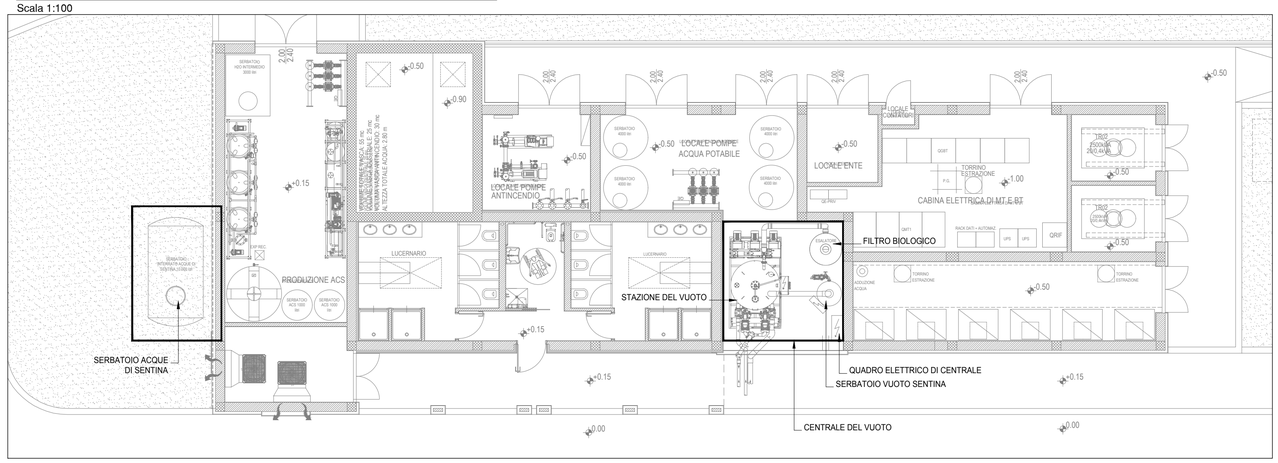

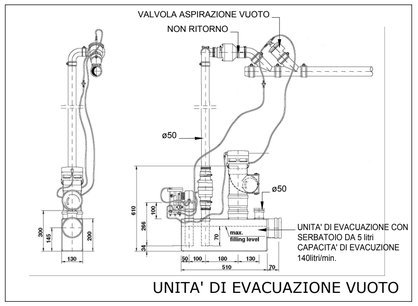

UNITA' DI EVACUAZIONE VUOTO

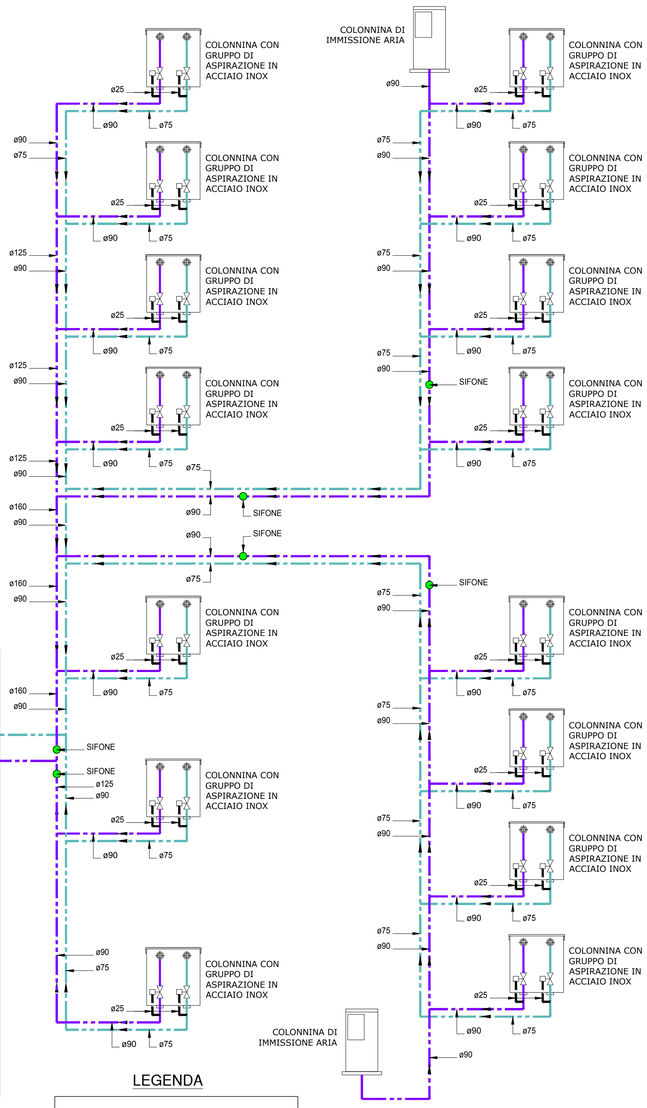

SCHEMA FUNZIONALE

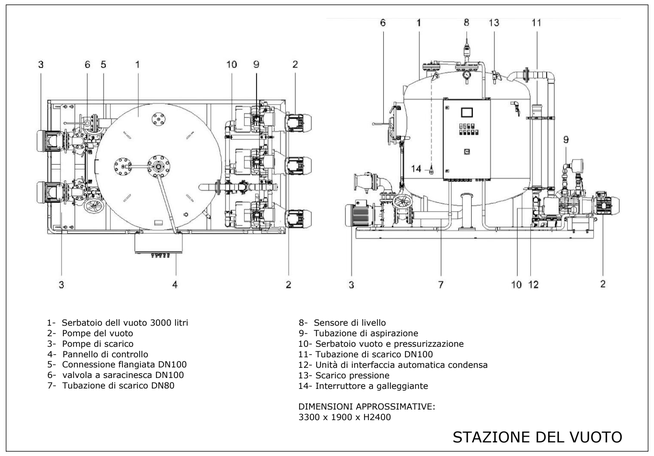

1- Serbatoio dell vuoto 3000 litri
2- Pompe del vuoto
3- Pompe di scarico
4- Pannello di controllo
5- Connessione flangiata DN100
6- valvola a saracinesca DN100
7- Tubazione di scarico DN80
8- Sensore di livello
9- Tubazione di aspirazione
10- Serbatoio vuoto e pressurizzazione
11- Tubazione di scarico DN100
12- Unità di interfaccia automatica condensa
13- Scarico pressione
14- Interruttore a galleggiante

DIMENSIONI APPROSSIMATIVE:
3300 x 1900 x H2400

STAZIONE DEL VUOTO

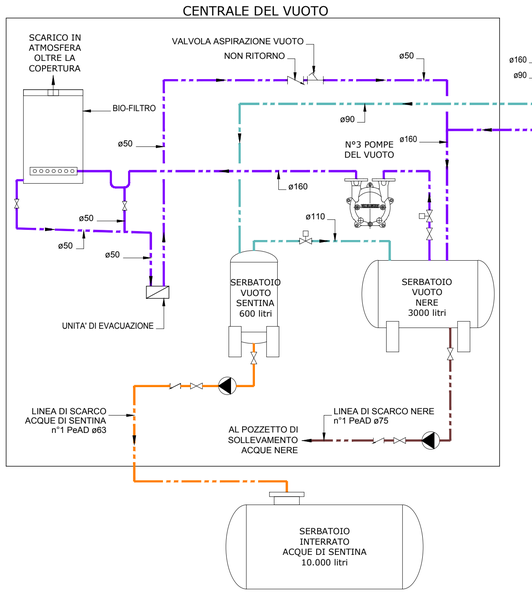

COLONNINA CON GRUPPO DI ASPIRAZIONE IN ACCIAIO INOX

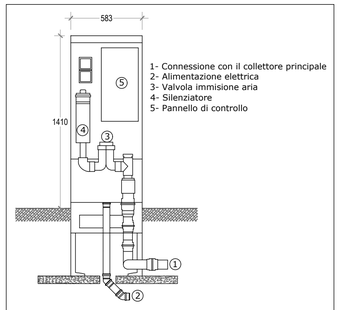

1- Connessione con il collettore principale
2- Alimentazione elettrica
3- Valvola immisione aria
4- Silenziatore
5- Pannello di controllo

COLONNINA IMMISSIONE ARIA

LEGENDA

- Linea vuoto acque nere
- Linea vuoto acque di sentina
- Linea scarico acque nere
- Linea scarico acque di sentina
- Valvola di controllo automatica
- Valvola di intercettazione
- Sifone

COMUNE DI CIVITAVECCHIA

Autorità di Sistema Portuale del Mar Tirreno Centro Settentrionale
PORTI DI ROMA E DEL LAZIO – CIVITAVECCHIA –FIUMICINO – GAETA

COMMITTENTE:

ROMA MARINA YACHTING

R M Y
Via Alessandro Cialdi, 4 - 00053 Civitavecchia
Tel. 0766 366566 Fax 0766 366565
E-mail: romamarinayachting@legalmail.it

Roma Marina Yachting S.r.l.
Il Presidente
Dr. Guido Azzedenti

PROGETTISTA:

Rogedil Servizi s.r.l.
Via Ada Negri, 66 - 00137 ROMA
Tel. 06 82002948 Fax 06 82097772
email: servizi@rogedil.com

ROGEDIL Servizi S.r.l.
Il Presidente

DIRETTORE TECNICO
Dott. Ing. Franco PORTOGHESI

ORDINE INGEGNERI ROMA 648

PROGETTO:

REALIZZAZIONE DI UN APPRODO TURISTICO ALL'INTERNO DEL PORTO DI CIVITAVECCHIA

PROGETTO DEFINITIVO

CONFERENZA DEI SERVIZI - ai sensi dell'art. 6 del D.P.R. n° 509/1997

N° progetto	Commessa			N° progr.	N° elaborato		Rev	Cap	Tip
003 19	CIV	RMY	D	127	030	0	0	E	I

OGGETTO:

BANCHINA 2 "S.TEOFANIO"
IMPIANTI ASPIRAZIONE REFLUI
SCHEMA FUNZIONALE

OPERE IMPIANTISTICHE FLUIDOMECCANICHE

Scala	Plot	File	Redatto	Controllato	Approvato
-	1=1	00319CIVRMYD12703000EI		Ing. GUERRA	Ing. PORTOGHESI
	Dim	Tipo DWG			

	DATA	REV	DESCRIZIONE	CODICE
P	MARZO 2016	0	Emissione per richiesta concessione demaniale	04/16
	AGOSTO 2018	1	Emissione per adeguamento prescrizioni	16/18
D	APRILE 2019	0	Emissione per approvazione Enti	03/19

Questo disegno è di nostra proprietà riservata a termine di legge e ne è vietata la riproduzione e la comunicazione a terzi anche parziale senza nostra autorizzazione scritta