SITUAZIONE IN RETTIFILO CON UNA CORSIA SPECIALIZZATA

PIANTA

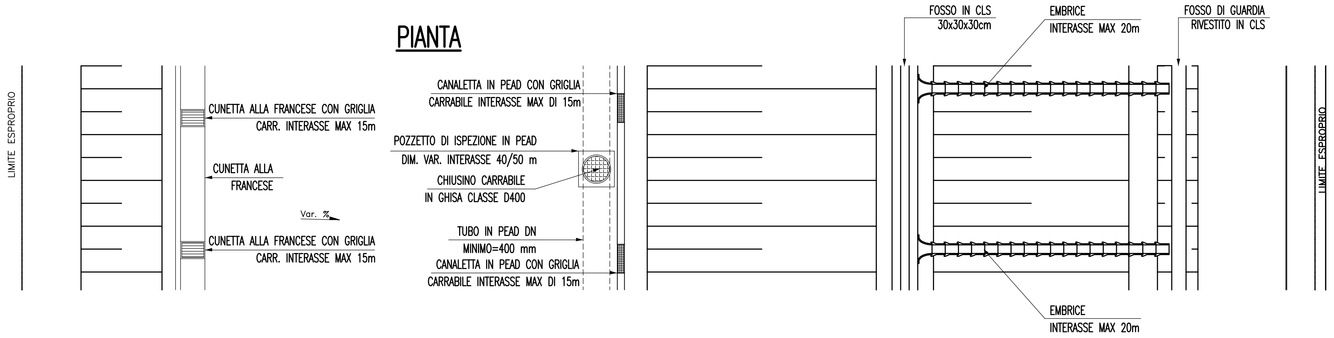

SEZIONE

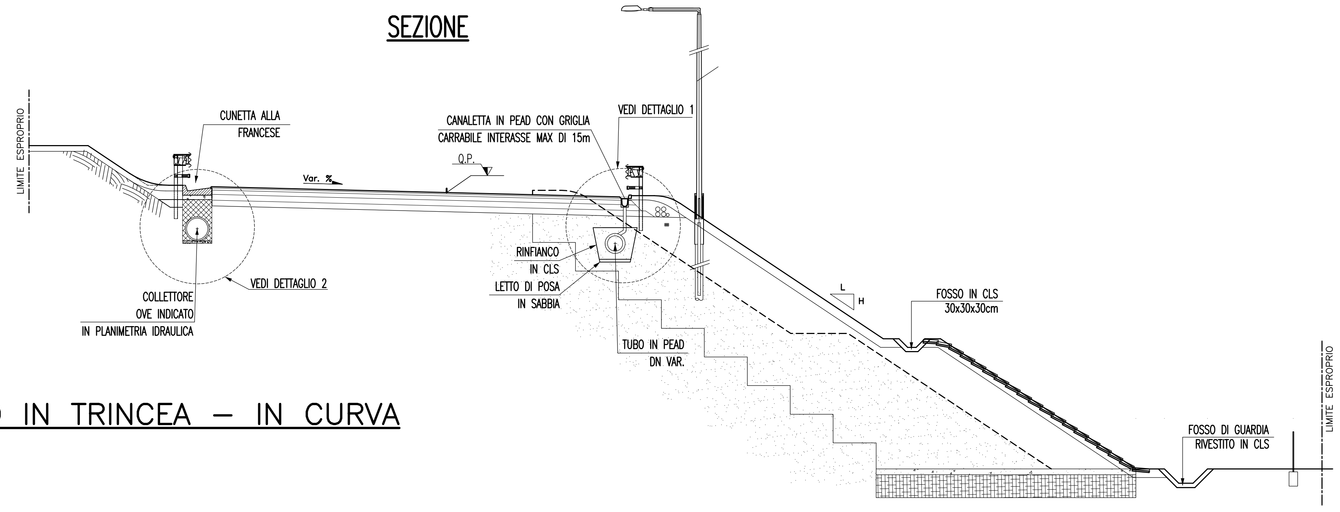

SEZIONE TIPO IN TRINCEA – IN CURVA

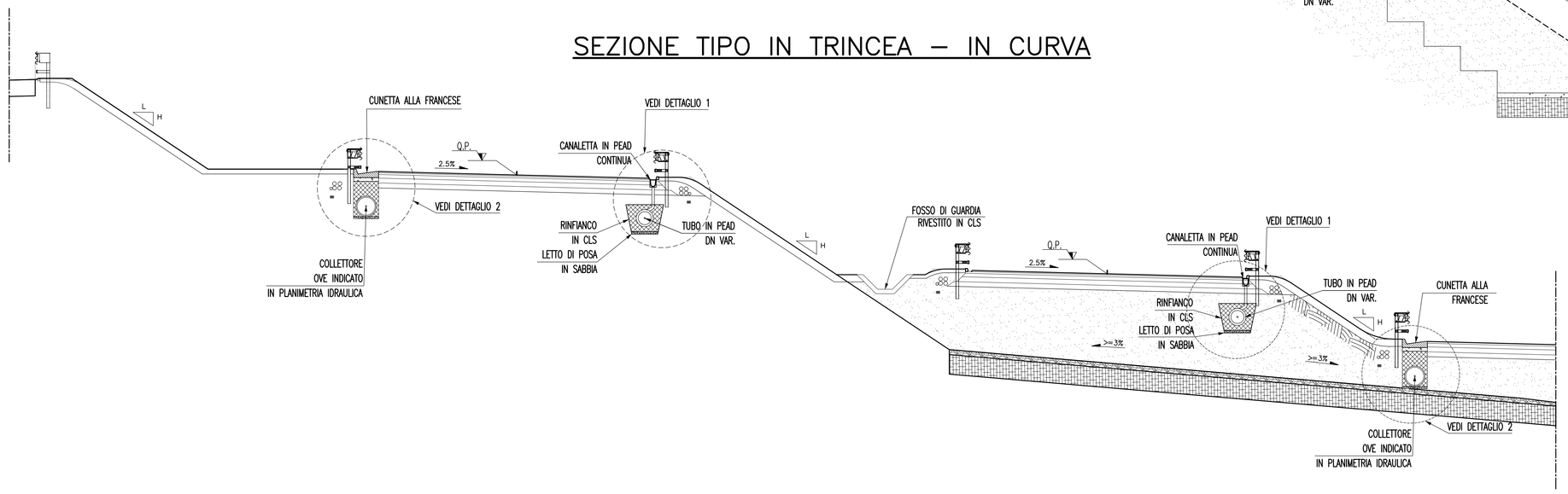

SEZIONE TIPO IN SCAVO – IN CURVA CON MURI DI SOSTEGNO

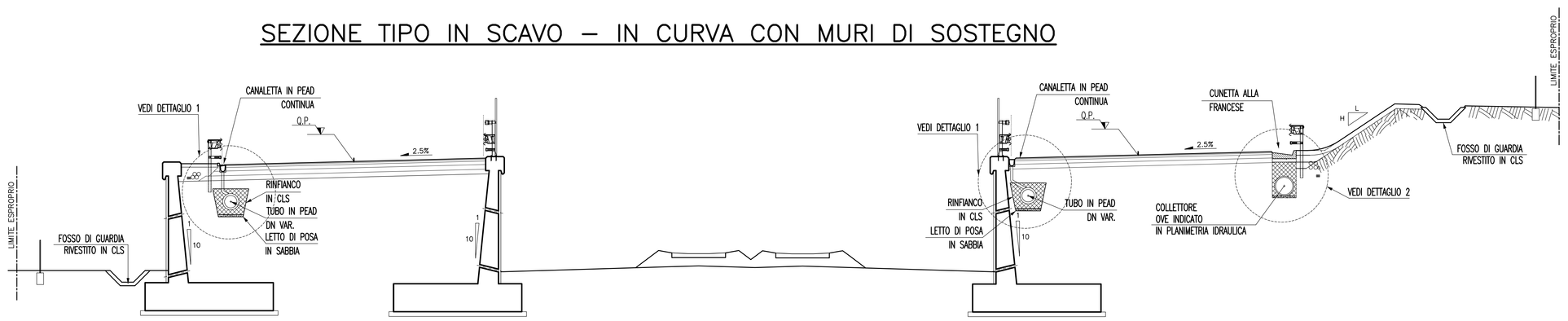

SEZIONE TIPO IN SCAVO – IN CURVA CON MURI DI CONTRORIPA

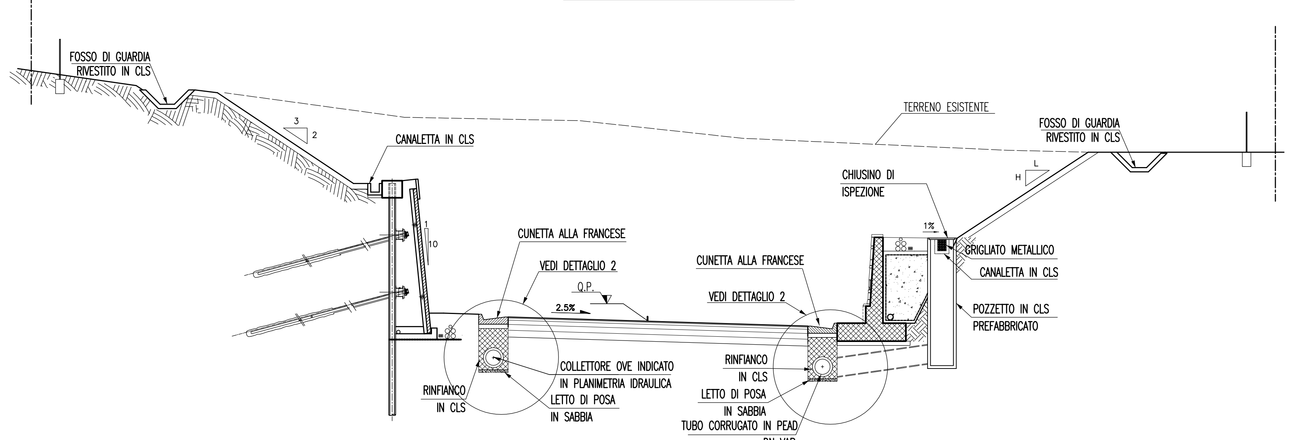

SEZIONE TIPO IN SCAVO – IN RETTIFILO CON UNA CORSIA SPECIALIZZATA CON MURI DI CONTRORIPA

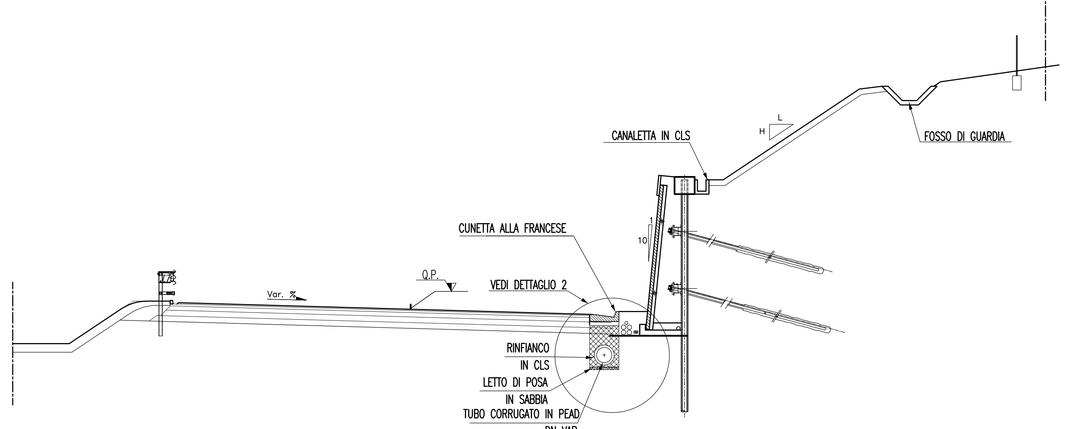

NOTE GENERALI

BORDO LATERALE– DETTAGLIO 1 SEZIONE TIPO IN CORRISPONDENZA POZZETTO DI ISPEZIONE

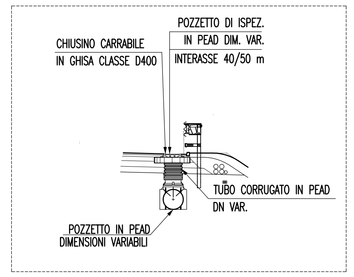

BORDO LATERALE – DETTAGLIO 2 SEZIONE TIPO IN CORRISPONDENZA DELLA CUNETTA ALLA FRANCESE

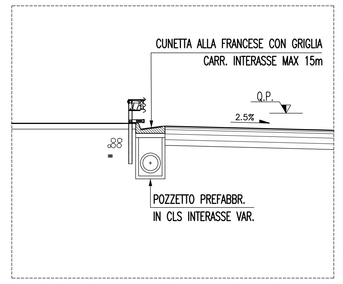

– PER LE DIVERSE TIPOLOGIE DI POZZETTI DI ISPEZIONE, LE SEZIONI DI POSA DEI COLLETTORI, LE TIPOLOGIE DI MATERIALI E LE DIMENSIONI DEI MANUFATTI DI CAPTAZIONE SI FA RIFERIMENTO ALLA TAVOLA DEI PARTICOLARI COSTRUTTIVI DEL SISTEMA DI DRENAGGIO ACQUE DI PIATTAFORMA CG0700PBZDSSCIDG000000001A (e s.m.i)

Stretto di Messina

Concessionaria per la progettazione, realizzazione e gestione del collegamento stabile tra la Sicilia e il Continente
Organismo di Diritto pubblico
(Legge n° 1158 del 17 dicembre 1971, modificata dal D.Lgs. n° 114 del 24 aprile 2003)

EurolinK

PONTE SULLO STRETTO DI MESSINA

PROGETTO DEFINITIVO

EUROLINK S.C.p.A.
IMPREGILO S.p.A. (Mandataria)
SOCIETA' ITALIANA PER CONDOTTE D'ACQUA S.p.A. (Mandante)
COOPERATIVA MURATORI E CEMENTISTI - C.M.C. di Ravenna Soc. Coop. a.r.l. (Mandante)
SACYR S.A.U. (Mandante)
ISHIKAWAJIMA - HARIMA HEAVY INDUSTRIES CO. Ltd. (Mandante)
A.C.I. S.C.P.A. - CONSORZIO STABILE (Mandante)

IL PROGETTISTA	IL CONTRAENTE GENERALE	STRETTO DI MESSINA	STRETTO DI MESSINA
SINA Dott. Ing. F. Collo Ordine Ingegneri Milano n° 20355 EUROLINK Dott. Ing. E. Pagani Ordine Ingegneri Milano n° 15408	Project Manager (Ing. P.P. Marchesetti)	Direttore Generale e RUP Validazione (Ing. G. Fiammenghi)	Amministratore Delegato (Dott. P. Ciucci)

COLLEGAMENTI VERSANTE SICILIA SB0029_F0

D.S.SB – STUDI DI BASE

D.S.SB.C7 – Caratterizzazione idrologica e schema della rete idrica

ELEMENTI DI CARATTERE GENERALE

Tipologici opere di drenaggio della piattaforma stradale – Tav.3

CODICE	SCALA:
C G 0 7 0 0 P S A D S S B C 7 G 0 0 0 0 0 0 0 0 3 F0	1 : 100

REV.	DATA	DESCRIZIONE	REDATTO	VERIFICATO	APPROVATO
F0	20/06/2011	EMISSIONE FINALE	S. BIANCHI	F. BERTONI	F. COLLA

NOME DEL FILE: SB0029_F0.dwg