SEZIONE A–A
SCALA 1:200

IMBOCCO LATO REGGIO CALABRIA

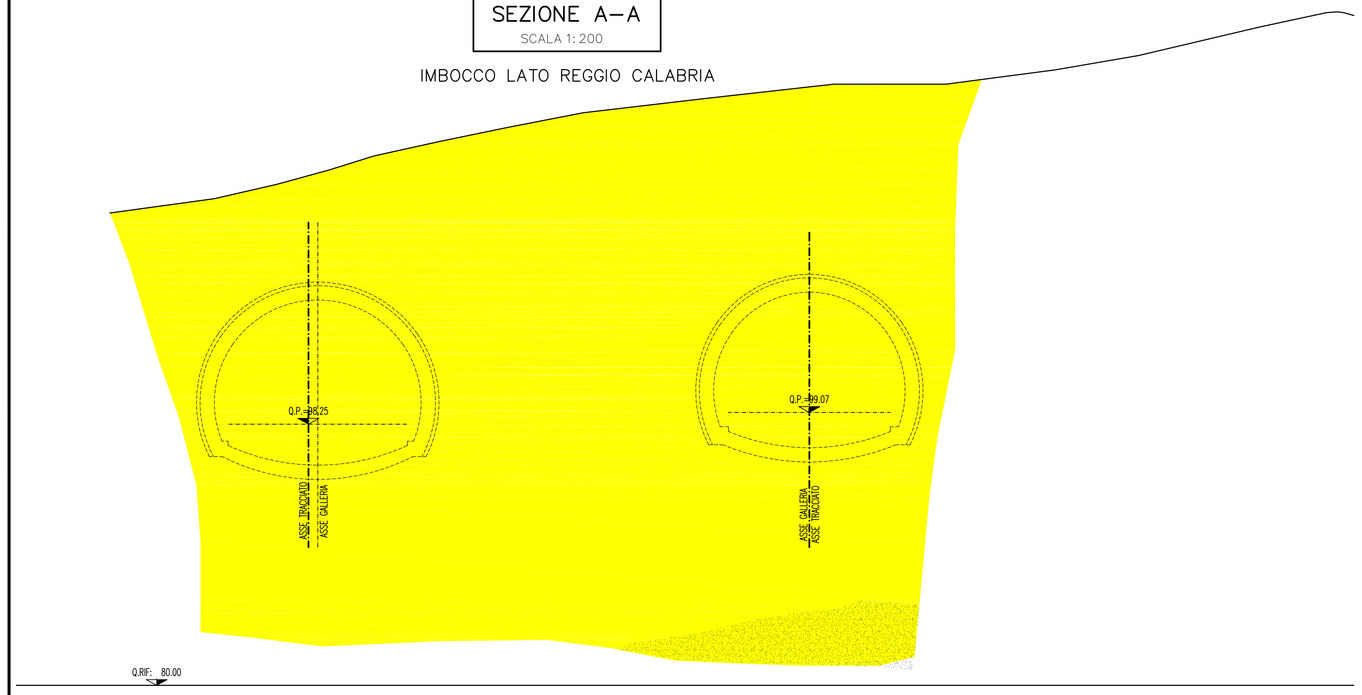

SEZIONE B–B
SCALA 1:200

IMBOCCO LATO REGGIO CALABRIA

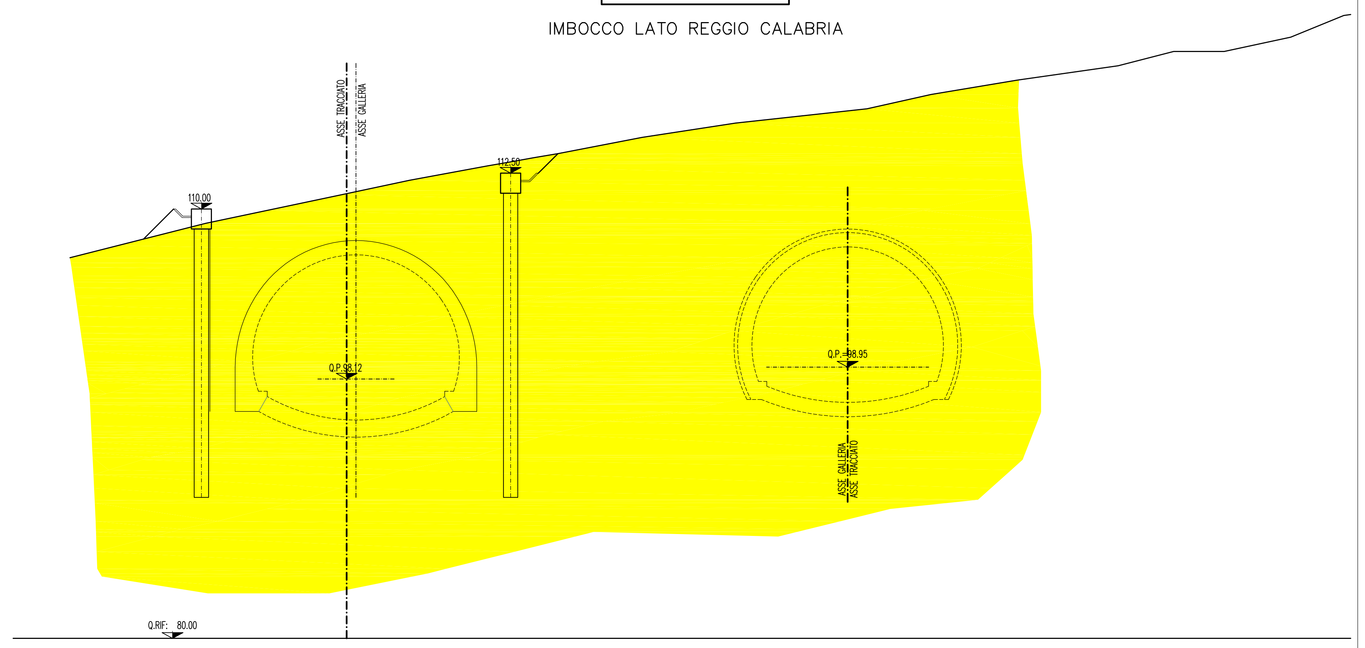

SEZIONE C–C
SCALA 1:200

IMBOCCO LATO REGGIO CALABRIA

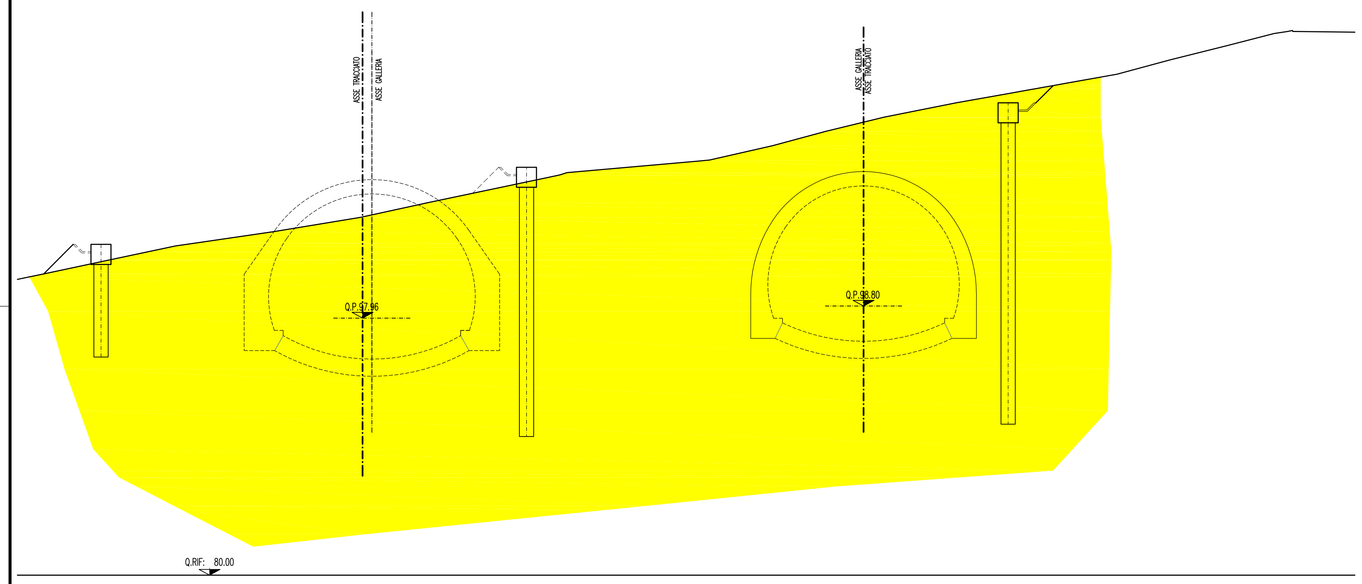

SEZIONE D–D
SCALA 1:200

IMBOCCO LATO REGGIO CALABRIA

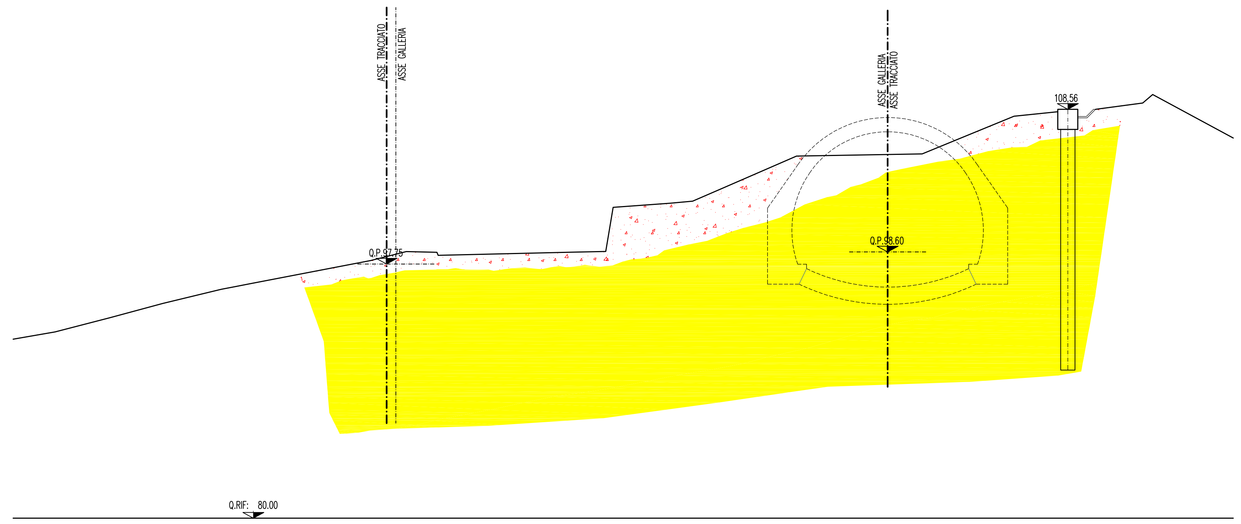

PROFILO LONGITUDINALE
SCALA 1:200

IN ASSE GALLERIA DIREZIONE REGGIO CALABRIA
IMBOCCO LATO REGGIO CALABRIA

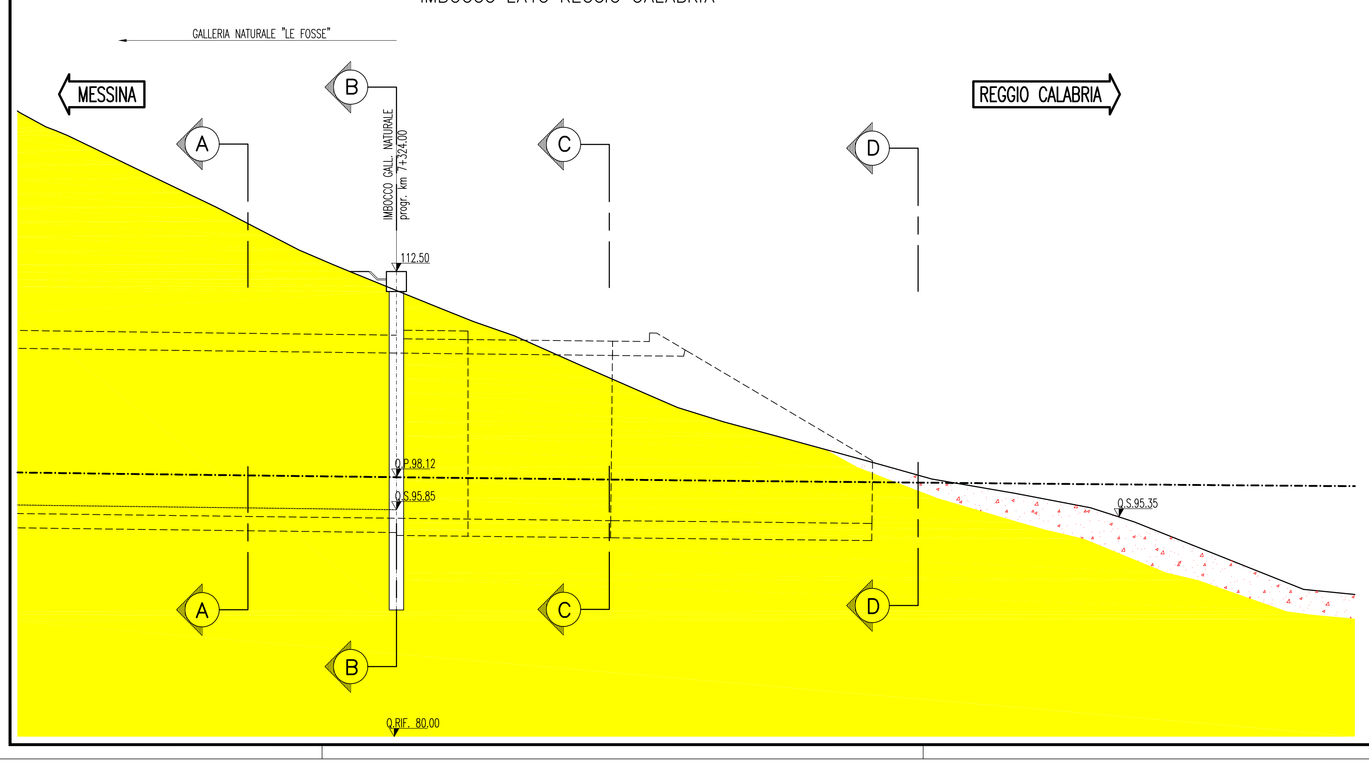

PROFILO LONGITUDINALE
SCALA 1:200

IN ASSE GALLERIA DIREZIONE MESSINA
IMBOCCO LATO REGGIO CALABRIA

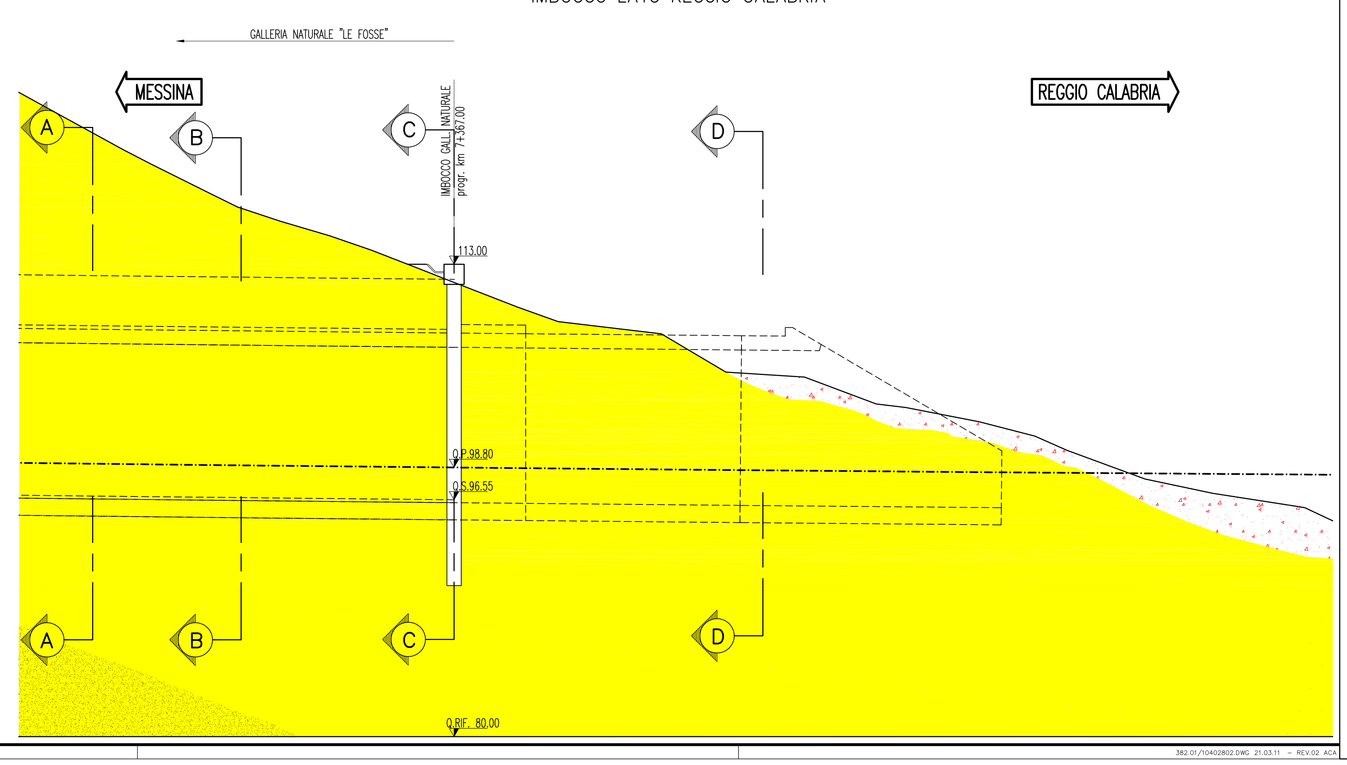

NOTE GENERALI

LEGENDA GEOLOGICA

DEPOSITO ANTROPICO:
Discariche per rifiuti solidi urbani, inerti, materiali di riporto; cave di prestito.

DEPOSITO DI VERSANTE E COLTRE ELUVIO-COLLUVIALE:
Deposito incoerente, massivo, costituito da materiale spigoloso poligenico ed eterometrico in matrice argillosa o metaclastica, coltri detritiche e terre rosse (a), localmente a grossi blocchi (b).

DEPOSITI ALLUVIONALI RECENTI E ATTUALI, DEPOSITI DI PIANA LITORALE:
Limi, sabbie e ghiaie costituenti gli alvei attuali. Limi, ghiaie e sabbie a supporto di matrice terroso-argillosa, a clasti metamorfici prevalenti, da spigolosi a subarrotondati di diametro tra 1 e 10 cm, e con locali lenti di limi torbosi, talora terrazzati, distribuiti lungo i corsi d'acqua, nelle ampie valli e nelle pianure costiere.

DEPOSITI MARINI TERRAZZATI:
Sabbie giallo ocra talora ghiaiose, ghiaie eterometriche per lo più cristalline a ciottoli arrotondati ed appiattiti, in matrice sabbiosa, a stratificazione poco evidente, Spessore fino a circa 10 m.
PLEISTOCENE MEDIO-SUPERIORE

GHIAIE E SABBIE DI MESSINA:
Sabbie e ghiaie grigio-giallastre o rossastre, a prevalenti clasti cristallini di 2-30 cm di diametro, da subarrotondati ad appiattiti, spesso embriciati, matrice sostenuti, con livelli e lembi di sabbie fini e silt quarzosi; localmente conglomerati calciclastici ricchi in macrofossili, a cemento calcitico, in strati da 30 cm a 1 m (a). A luoghi lenti discontinue di conglomerati grigiastri cementati (b).
PLEISTOCENE MEDIO

CALCARENITI DI S. CORRADO:
Calcareniti organogene giallo-bruno a stratificazione incrociata o parallela con sottili livelli sabbioso-siltosi. Alla base è presente un livello di breccie a grossi blocchi di Trubi, spesso fino a 20 m.
PLEISTOCENE MEDIO

TRUBI:
Marne e calcari marnosi colore bianco crema con lenti sabbiose. Alla base locali livelli conglomeratici a clasti metamorfici in matrice sabbiosa.
PLIOCENE INFERIORE

ARENAZZOLO:
Conglomerato poligenico ed eterogranulare, cui si associano limi sabbiosi e sabbie grossolane.
MESSINIANO SUPERIORE-PLIOCENE INFERIORE?

CALCARE EVAPORITICO BRECCIATO:
Calcare microcristallino biancastro, brecciato e vacuolare a struttura massiva, talora con intercalazioni di laminiti carbonatiche.
MESSINIANO SUPERIORE

GESSI E ARGILLE GESSOSE:
Gessi meso- e macro-cristallini in lenti discontinue, solitamente sovrapposti ad argille bruno-grigiastre cui si intercalano lenti decimetriche di gesso geminato in grossi cristalli. Alla base localmente è presente un livello di calcare bianco friabile, spesso 1,5 m.
MESSINIANO SUPERIORE

FORMAZIONE DI S. PIER NICETO:
Marne argilloso-siltose grigie con sottili intercalazioni di arenarie fini arcosiche, argille sabbioso-siltose e pelliti grigio-brune con livelli di sabbie o microconglomerati gialliastri; alternanza di arenarie medio-grossolane, in banchi spessi fino a 3 m, di silt-argillosi e argille marnose (a). In sottosuolo, localmente, sono presenti alternanze di spessore fino a 2 m di argille tortiose nerastre e livelli carbonfosi di ligniti (b). Conglomerati eterometrici a prevalenti clasti metamorfici di medio/alto grado, e minori calcari o quarzareniti in matrice sabbioso-limosa brunastra (c).
MIOCENE MEDIO-SUPERIORE

METAMORFITI DELL'UNITÀ DELL'ASPROMONTE
Paragneiss passanti a **micascisti** a grana medio-grossa, tessitura scistosa e struttura porfiroblastica, cui si associano corpi di gneiss occhiadini, lenti metriche di anfiboliti, banchi di marmi, e rari filoni plutonici acidi, discordanti, **Gneiss occhiadini** a grana medio-grossa, tessitura orientata, con porfiroblasti centimetrici di K-feldspato in una matrice a biotite, quarzo e feldspati, cui si associano corpi di metagraniticki a due miche a grana media e medio-fine, e filoni pegmatitico-aplitici concordanti.
PRE-CARBONIFERO - PERMIANO

SIMBOLI:
Contatto stratigrafico
Faglia diretta
N.B. Superficie Piezometrica assente

Stretto di Messina
Concessionaria per la progettazione, realizzazione e gestione del collegamento stabile tra la Sicilia e il Continente
Organismo di Diritto pubblico
(Legge n° 1158 del 17 dicembre 1971, modificata dal D.Lgs. n° 114 del 24 aprile 2003)

EurolinK

PONTE SULLO STRETTO DI MESSINA

PROGETTO DEFINITIVO

EUROLINK S.C.p.A.
IMPREGILO S.p.A. (Mandataria)
SOCIETA' ITALIANA PER CONDOTTE D'ACQUA S.p.A. (Mandante)
COOPERATIVA MURATORI E CEMENTISTI - C.M.C. di Ravenna Soc. Coop. a.r.l. (Mandante)
SACYR S.A.U. (Mandante)
ISHIKAWAJIMA - HARIMA HEAVY INDUSTRIES CO. Ltd. (Mandante)
A.C.I. S.C.P.A. - CONSORZIO STABILE (Mandante)

IL PROGETTISTA	IL CONTRAENTE GENERALE	STRETTO DI MESSINA	STRETTO DI MESSINA
Dott. Ing. G. Cassani Ordine Ingegneri Milano n° 20997 Dott. Ing. E. Pagani Ordine Ingegneri Milano n° 15408	Project Manager (Ing. P.P. Marcheselli)	Direttore Generale e RUP Validazione (Ing. G. Fiammenghi)	Amministratore Delegato (Dott. P. Ciucci)

COLLEGAMENTI SICILIA
SB0102_F0

STUDI DI BASE
CARATTERIZZAZIONE GEOLOGICA
GENERALE
GALLERIA NATURALE LE FOSSE – IMBOCCO LATO RC – PROFILI E SEZIONI GEOLOGHE IMBOCCHI

CODICE: C G 0 8 0 0 P F 9 D S S B C 6 G 0 0 0 0 0 0 0 0 2 F0
SCALA: 1:200

REV.	DATA	DESCRIZIONE	REDATTO	VERIFICATO	APPROVATO
F0	20/06/2011	EMISSIONE FINALE	F. LENTINI	T.PENNINO	G. CASSANI

NOME DEL FILE: SB0102_F0.dwg

362.01/10402802.DWG 21.03.11 – REV.02 ACAI