POZZETTO TIPO 1 - SCARICO SINGOLO CON VALVOLA A FARFALLA
scala 1:25

PIANTA

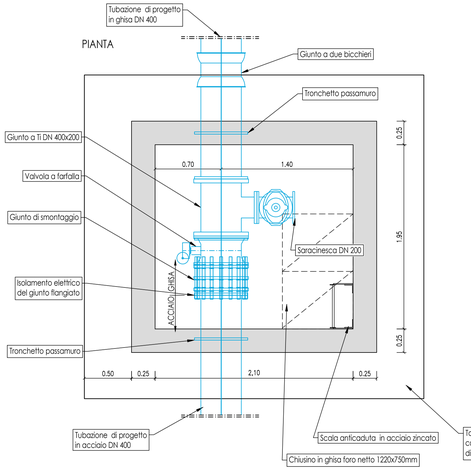

POZZETTO TIPO 2 - SCARICO SINGOLO IN CORRISPONDENZA DI UN ATTRAVERSAMENTO
Scala 1:25

PIANTA

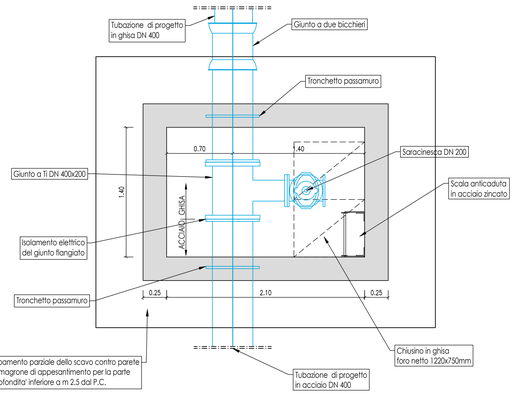

POZZETTO TIPO 3 - SFIATO SINGOLO IN CORRISPONDENZA DI UN ATTRAVERSAMENTO
Scala 1:25

PIANTA

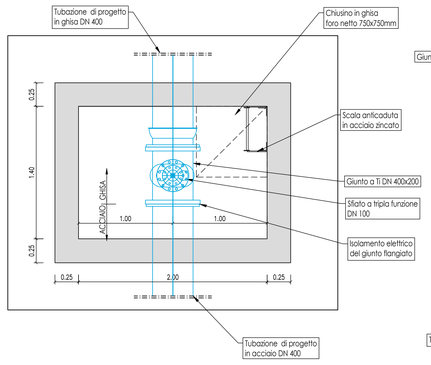

POZZETTO TIPO 4 - SCARICO SINGOLO IN LINEA
Scala 1:25

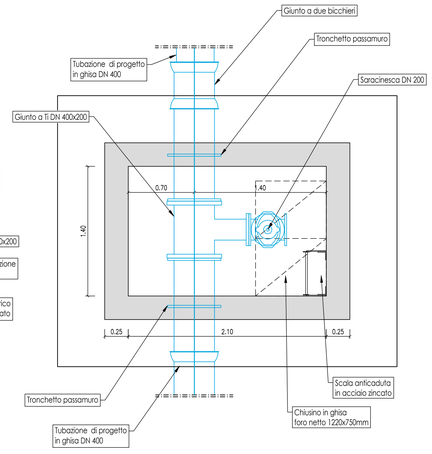

PARTICOLARE RIPRISTINO STRADA CON ASFALTO
scala 1:25

SEZIONE

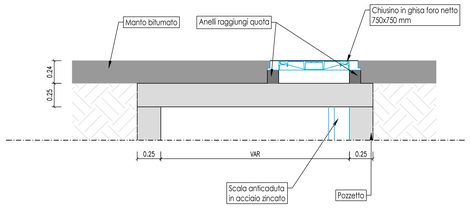

PARTICOLARE ISOLAMENTO ELETTRICO DEL GIUNTO FLANGIATO

SEZIONE

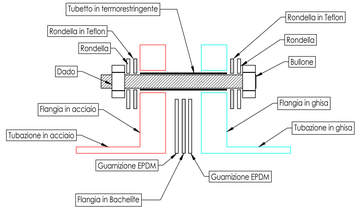

SEZIONE POZZETTO TIPO 1
Scala 1:25

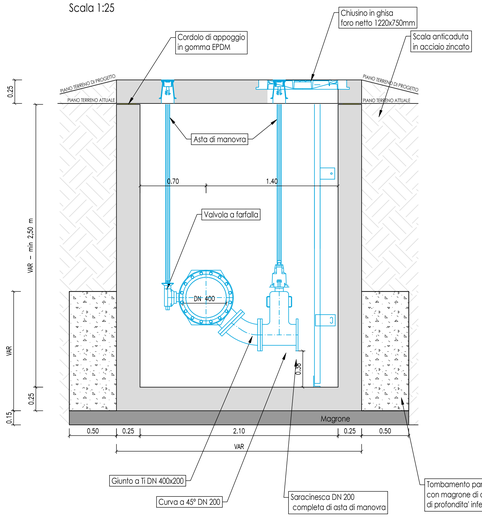

SEZIONE POZZETTO TIPO 2
Scala 1:25

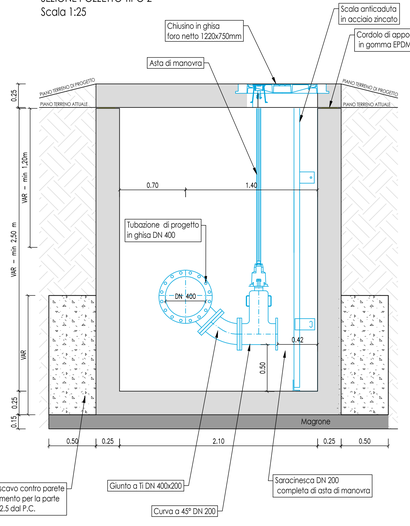

SEZIONE POZZETTO TIPO 3
Scala 1:25

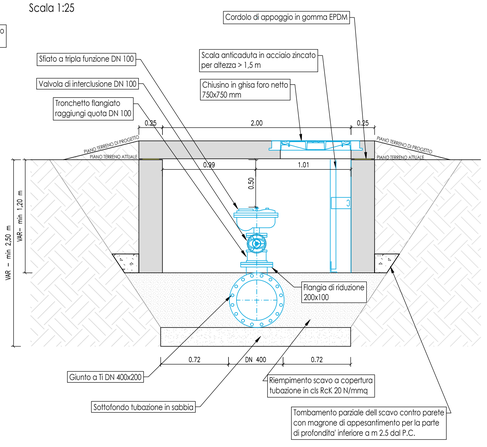

N.B. Lo sfiato dovrà essere posizionato in modo da avere una luce libera di 0,50m rispetto all'intradosso della soletta di copertura.

SEZIONE POZZETTO TIPO 4
Scala 1:25

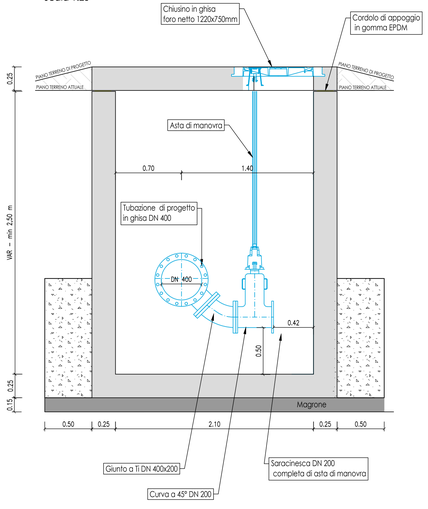

COMMISSARIO DELEGATO

per i Primi Interventi Urgenti di Protezione Civile in Conseguenza della Contaminazione da sostanze perfluoro-alchiliche (PFAS)

DCM del 21.03.2018 / OCDPC n. 519 del 28.05.2018

REGIONE DEL VENETO giunta regionale

acquevenete

MODELLO STRUTTURALE DEGLI ACQUEDOTTI DEL VENETO (MO.S.A.V.)

INTERVENTI FINALIZZATI ALLA SOSTITUZIONE DELLE FONTI IDROPOTABILI CONTAMINATE DA SOSTANZE PERFLUOERO-ALCHILICHE (PFAS)

ESTENSIONE DELLO SCHEMA NELL'AREA MONSELICENSE - ESTENSE - MONTAGNANESE

PROGETTO DEFINITIVO

PROGETTISTI	Progettista responsabile integrazioni prestazioni specialistiche	Geologia
CAPOGRUPPO MANDATARIA: HYDRODATA Engineering & Consulting MANDANTI: G&V INGEGNERI ASSOCIATI; F.P. Studio Professionale Fortuna; Arch. Junior Doris Castello	Ing. Luca Fresia (ORDINE DEGLI INGEGNERI DELLA PROVINCIA DI PADOVA – Dott. Ing. LUCA FRESIA – Sez. A – N. 3262)	Dott.geol Fabrizio Grosso (ORDINE REGIONALE DEI GEOLOGI DEL VENETO – FABRIZIO GROSSO GEOLOGO – A.P. SEZ. A N. 314 – ALBO PROFESSIONALE)
	Coordinatore sicurezza in fase di progettazione Ing. Andrea Fochesato (ANDREA FOCHESATO – Ingegnere – Iscr. Ordine Ingegneri Padova n. 3262)	Progettista responsabile elaborato Ing. Giampiero Venturini (ORDINE DEGLI INGEGNERI DELLA PROVINCIA DI PADOVA – Ingegnere – Sez. A – N. 2515)

15 - TIPOLOGICI CONDOTTE
15.02 - Particolari pozzetti di linea (scarico, sfiato, ecc.)
15.02.01 Condotta DN400

REV.	DATA	REDAZIONE	VERIFICA	AUTORIZZAZIONE	MODIFICHE
01	SET. 19	G.VENTURINI	S.CHAPPINO	L.FRESIA	
00	AGO. 19	G.VENTURINI	S.CHAPPINO	L.FRESIA	

3483_015_02_GV_rev01.dwg