SEZIONE A–A
SCALA 1:50
PROFILO BY–PASS

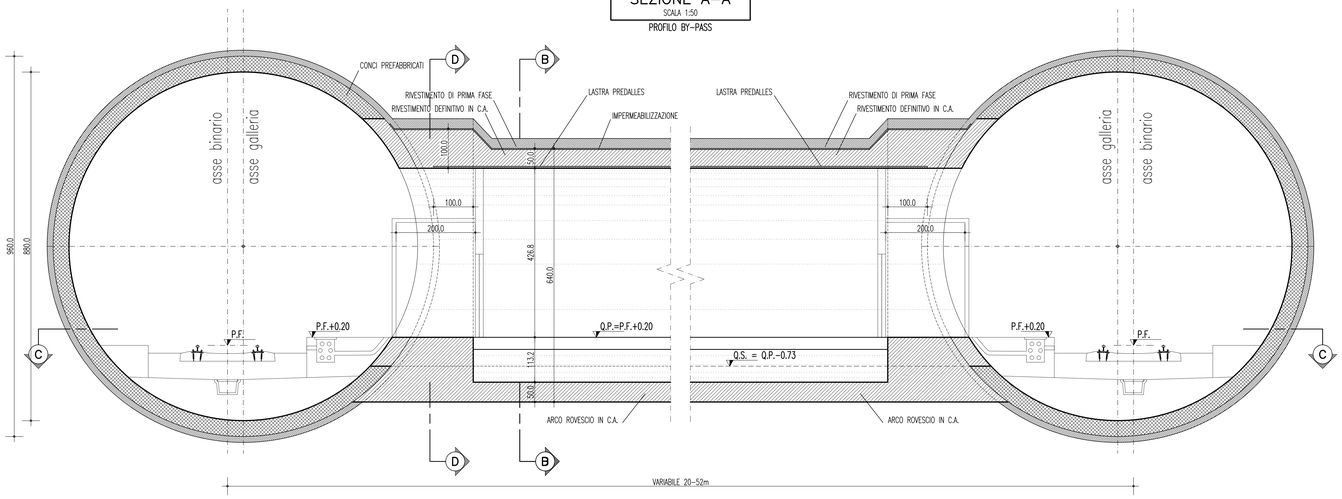

SEZIONE B–B
SCALA 1:50
SEZIONE CORRENTE

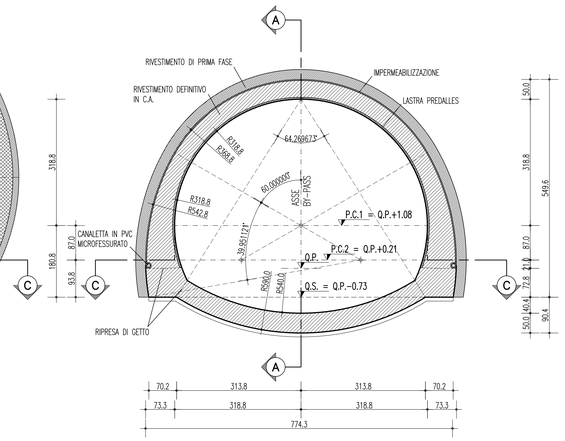

SEZIONE C–C
SCALA 1:50
PIANTA

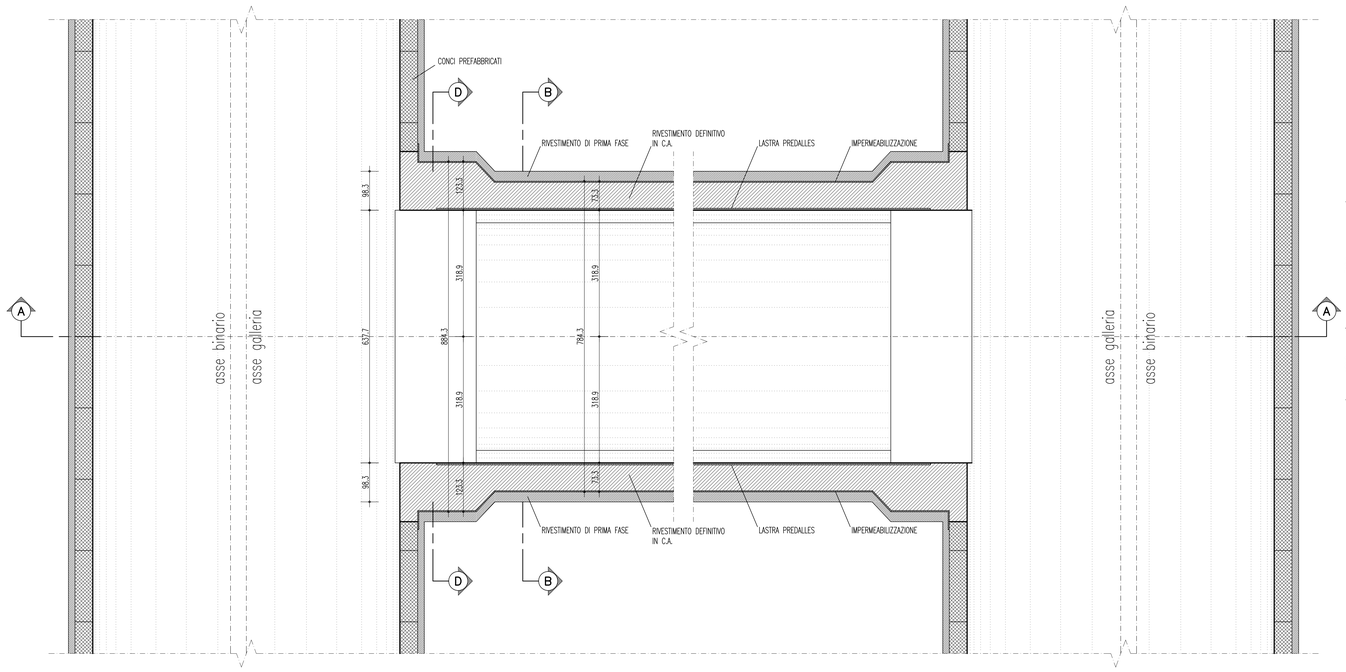

SEZIONE D–D
SCALA 1:50
SEZIONE INNESTO

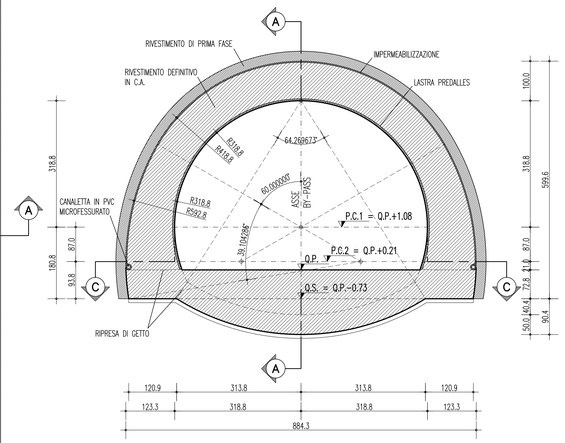

NOTE GENERALI

TABELLA MATERIALI

RIVESTIMENTI DEFINITIVI

CALCESTRUZZO PER RIV. DEFINITIVO

– classe di esposizione ambientale XC2(*) (UNI 11104 e UNI EN 206–1)	
– classe di resistenza min. (UNI EN 206)	C25/30 tipo II
– tipo di cemento	42,5 o 42,5R
– dosaggio minimo di cemento	320 kg/m^3

MAGRONE DI PULIZIA

– classe di esposizione ambientale X0 (UNI 11104 e UNI EN 206–1)	
– classe di resistenza min. (UNI EN 206)	C12/15

ACCIAIO PER C.A

– tipo di acciaio	B450C
– copriferro minimo	>5cm

(*) LA CLASSE DI ESPOSIZIONE AMBIENTALE DEL RIVESTIMENTO DEFINITIVO E' PREVISTA XA2 IN PRESENZA DI AMBIENTE CHIMICAMENTE AGGRESSIVO. PER LA TRATTA DI APPLICAZIONE SI VEDA IL PROFILO GEOMECCANICO.

NOTE

- EVENTUALI DIFFERENZE TRA LE MISURE TOTALI E LE SOMMATORIE DELLE MISURE PARZIALI SONO DOVUTE AGLI ARROTONDAMENTI AUTOMATICI DI AUTOCAD.
- PER LE TRATTE DI APPLICAZIONE DELLE SEZIONI TIPO SI VEDA IL PROFILO GEOMECCANICO.
- PER IL SISTEMA DI IMPERMEABILIZZAZIONE E DRENAGGIO SI RIMANDA A SPECIFICI ELABORATI.
- NELLE TRATTE ARMATE IN ARCO ROVESCIO E' NECESSARIO PREVEDERE LA PREPARAZIONE E PULIZIA DEL PIANO DI GETTO (CLS MAGRO Sp= 10cm MIN.).

INCIDENZA

– ARMATURA CONCIO GALLERIA DI LINEA	(*)
– ARMATURA BY–PASS	70 kg/m^3

(*) PER L'INCIDENZA DELLA GALLERIA NATURALE SI RIMANDA AI PROFILI GEOMECCANICI

LEGENDA

– P.C.1	PIANO DEI CENTRI INTRADOSSO
– P.C.2	PIANO DEI CENTRI ESTRADOSSO
– Q.P.	QUOTA DI PROGETTO
– P.F.	PIANO FERRO
– Q.S.	QUOTA DI SCAVO

Stretto di Messina

Concessionaria per la progettazione, realizzazione e gestione del collegamento stabile tra la Sicilia e il Continente
Organismo di Diritto pubblico
(Legge n° 1158 del 17 dicembre 1971, modificata dal D.Lgs. n° 114 del 24 aprile 2002)

EurolinK

PONTE SULLO STRETTO DI MESSINA

PROGETTO DEFINITIVO

EUROLINK S.C.p.A.
IMPREGILO S.p.A. (Mandataria)
SOCIETA' ITALIANA PER CONDOTTE D'ACQUA S.p.A. (Mandante)
COOPERATIVA MURATORI E CEMENTISTI - C.M.C. di Ravenna Soc. Coop. a.r.l. (Mandante)
SACYR S.A.U. (Mandante)
ISHIKAWAJIMA - HARIMA HEAVY INDUSTRIES CO. Ltd. (Mandante)
A.C.I. S.C.P.A. - CONSORZIO STABILE (Mandante)

IL PROGETTISTA	IL CONTRAENTE GENERALE	STRETTO DI MESSINA	STRETTO DI MESSINA
MAIRE SOGEI S.p.A. Ingegneria e Servizi Integrati per l'Ambiente e l'Energia Dott. Ing. G. Cassani Ordine Ingegneri Milano n° 20997 EUROLINK Dott. Ing. E. Pagani Ordine Ingegneri Milano n° 15408	Project Manager (Ing. P.P. Marchesell)	Direttore Generale e Rup Validazione (Ing. G. Fiammenghi)	Amministratore Delegato (Dott. P. Ciucci)

COLLEGAMENTI SICILIA — SF0124_F0

INFRASTRUTTURA FERROVIARIA – OPERE CIVILI
LINEA FERROVIARIA DA OPERA DI ATTRAVERSAMENTO A STAZIONE DI MESSINA
GALLERIA NATURALE
BY–PASS – TIPOLOGICO DI INTERVENTO – CARPENTERIA

CODICE: C G 0 8 0 0 P B B D S F C L 2 G N 0 0 0 0 0 0 0 1 F0 — SCALA: 1:50

REV.	DATA	DESCRIZIONE	REDATTO	VERIFICATO	APPROVATO
F0	20/06/2011	EMISSIONE FINALE	M.FRANDINO	A.BELLOCCHIO	G.CASSANI

NOME DEL FILE: SF0124_F0.dwg

382.01/10430402.DWG 22.03.11 – REV.02 ACA