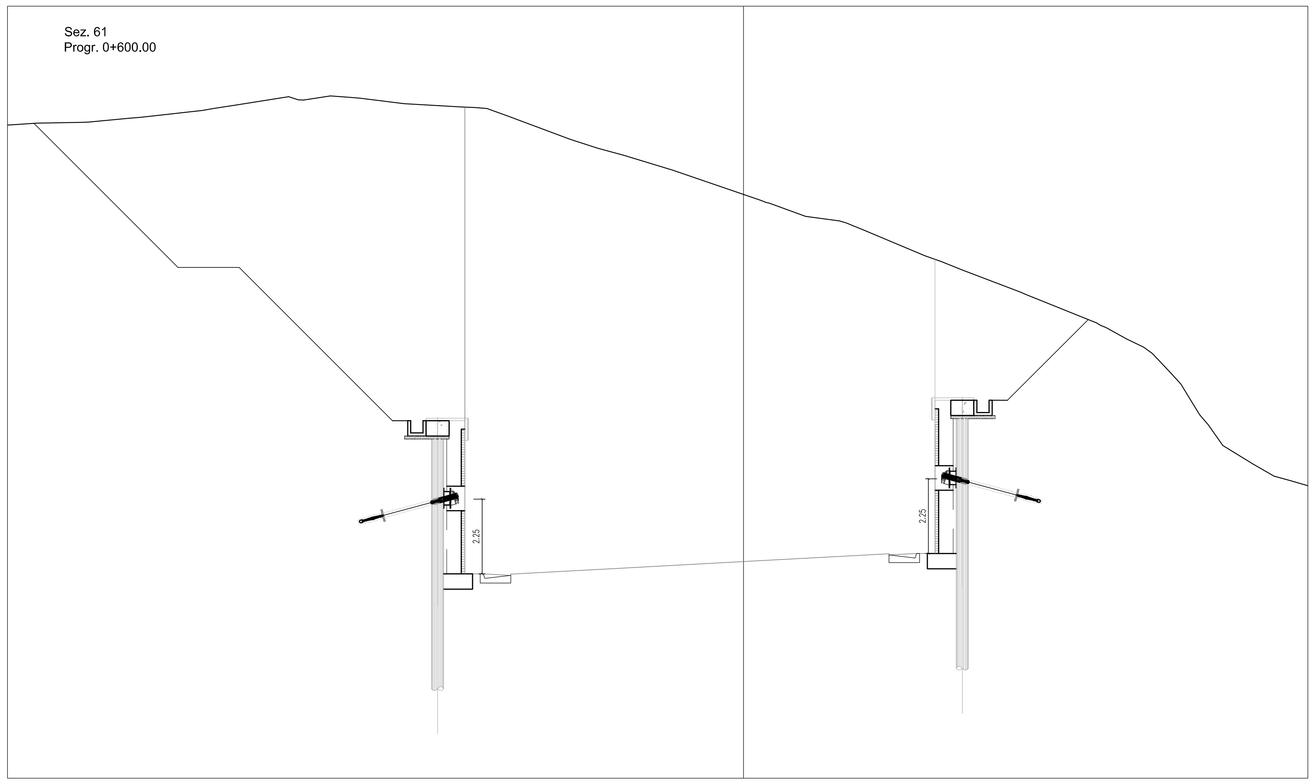

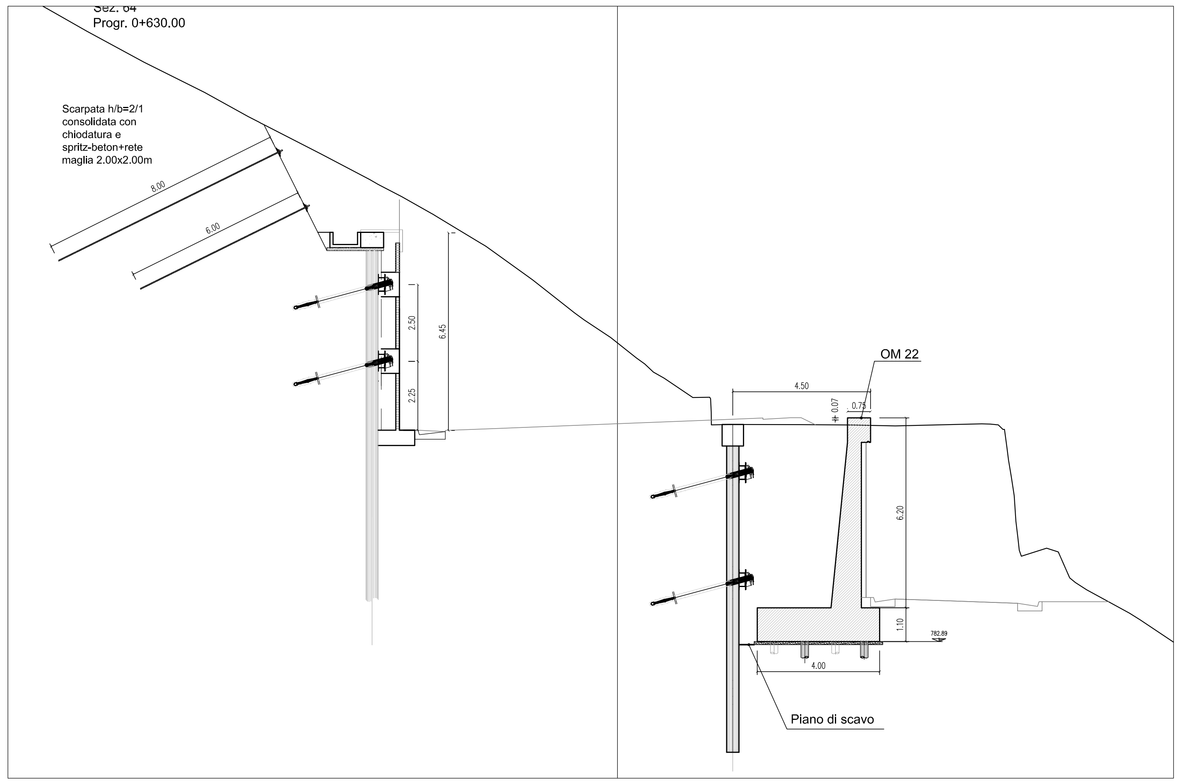

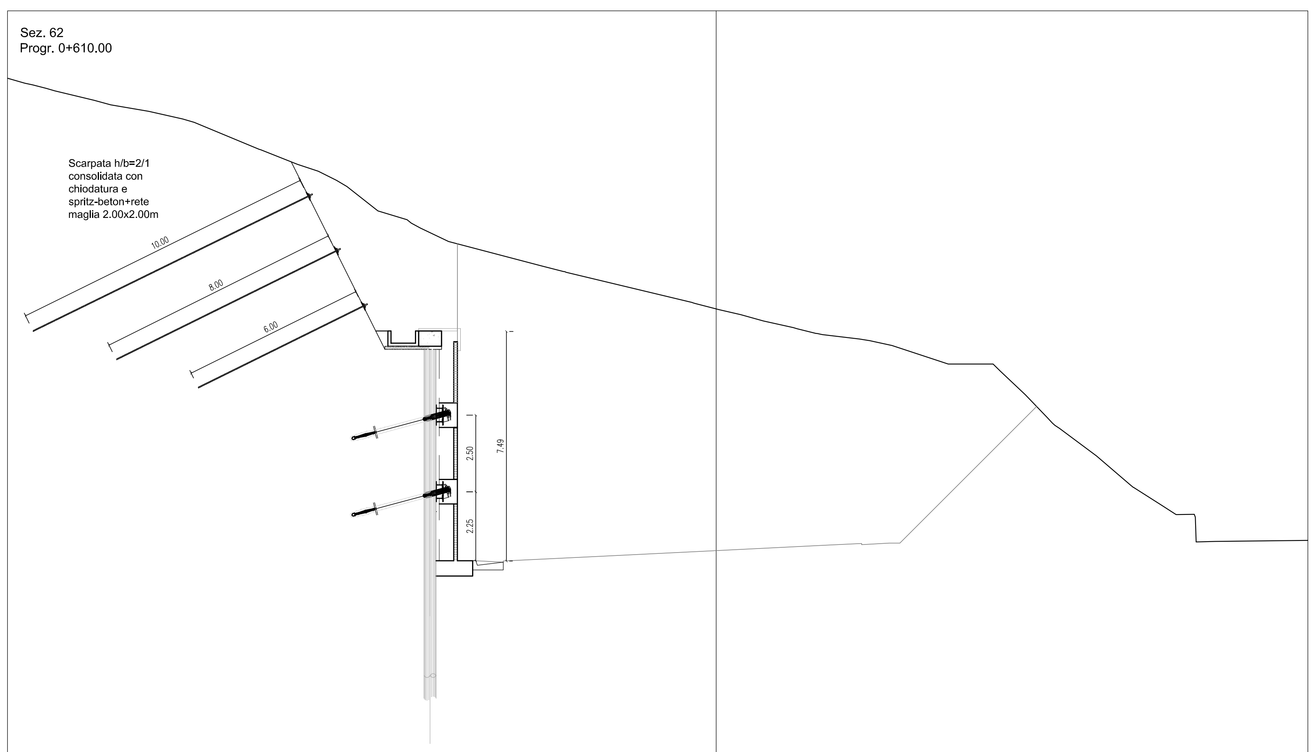

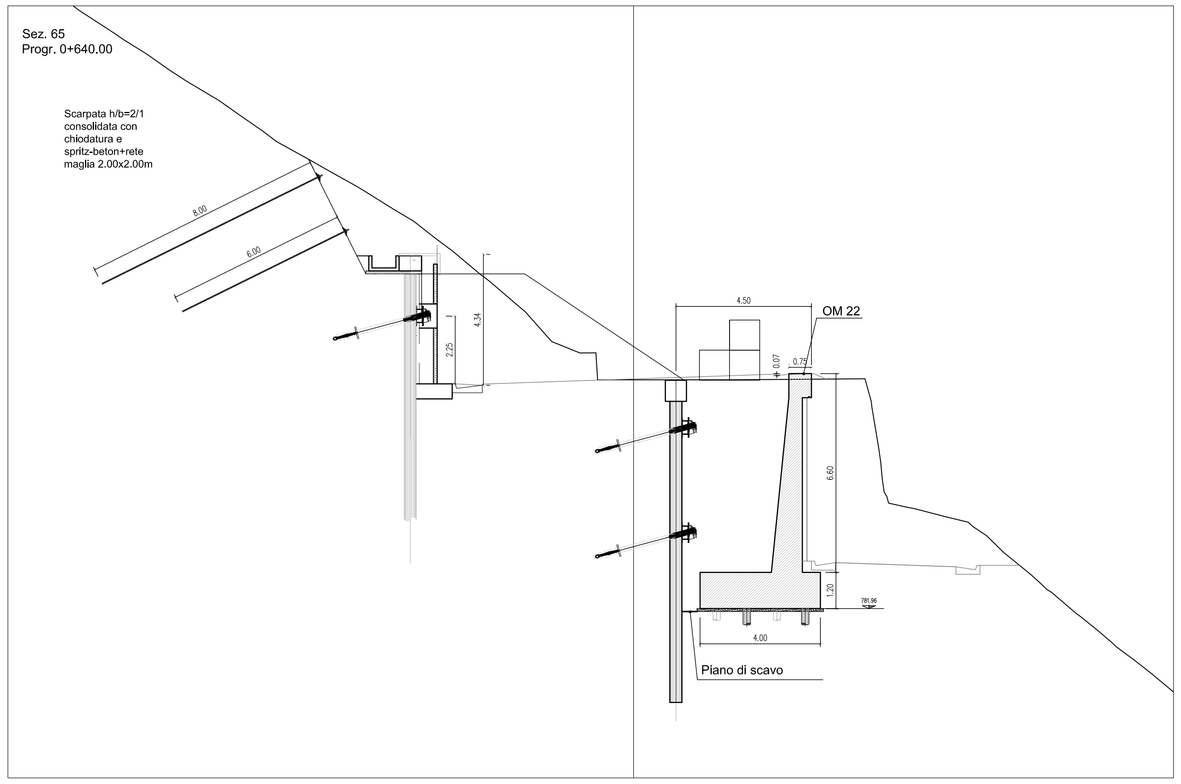

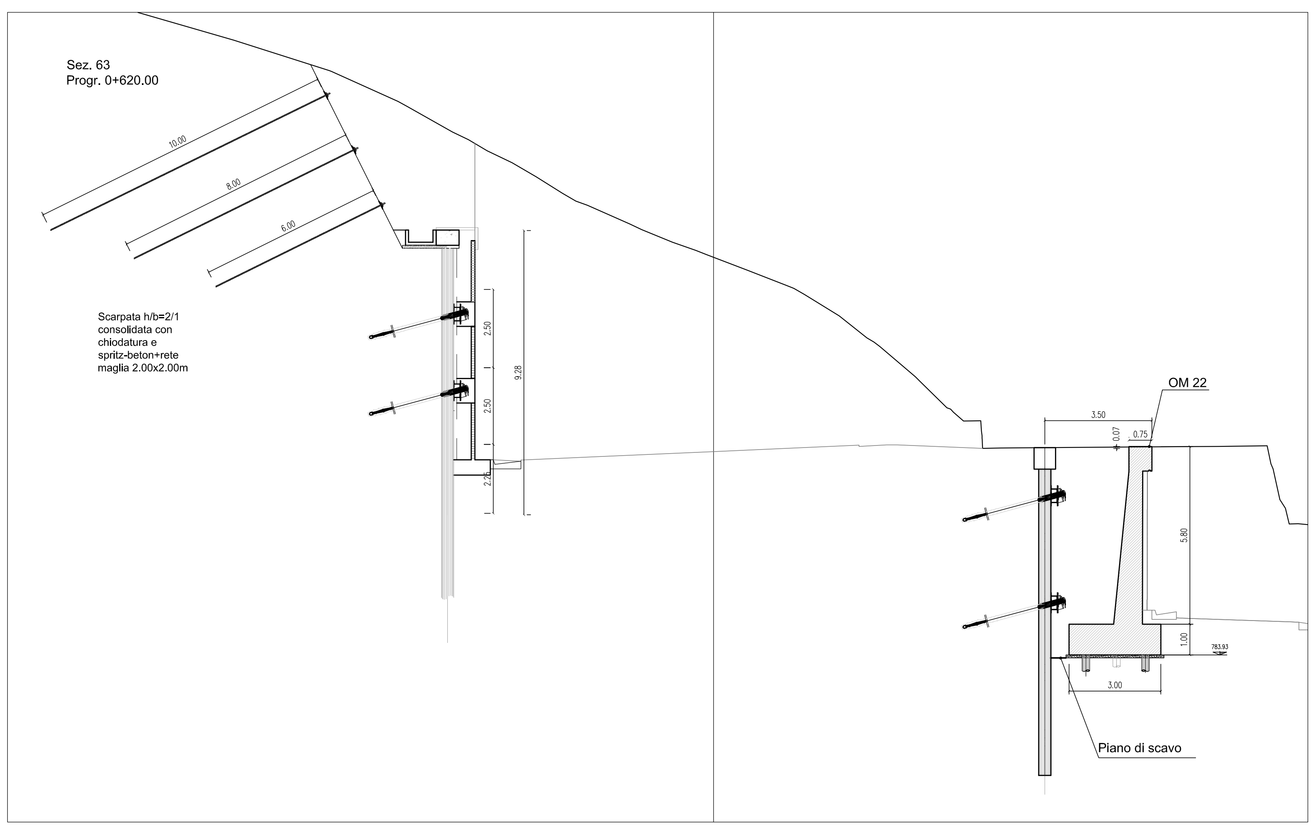

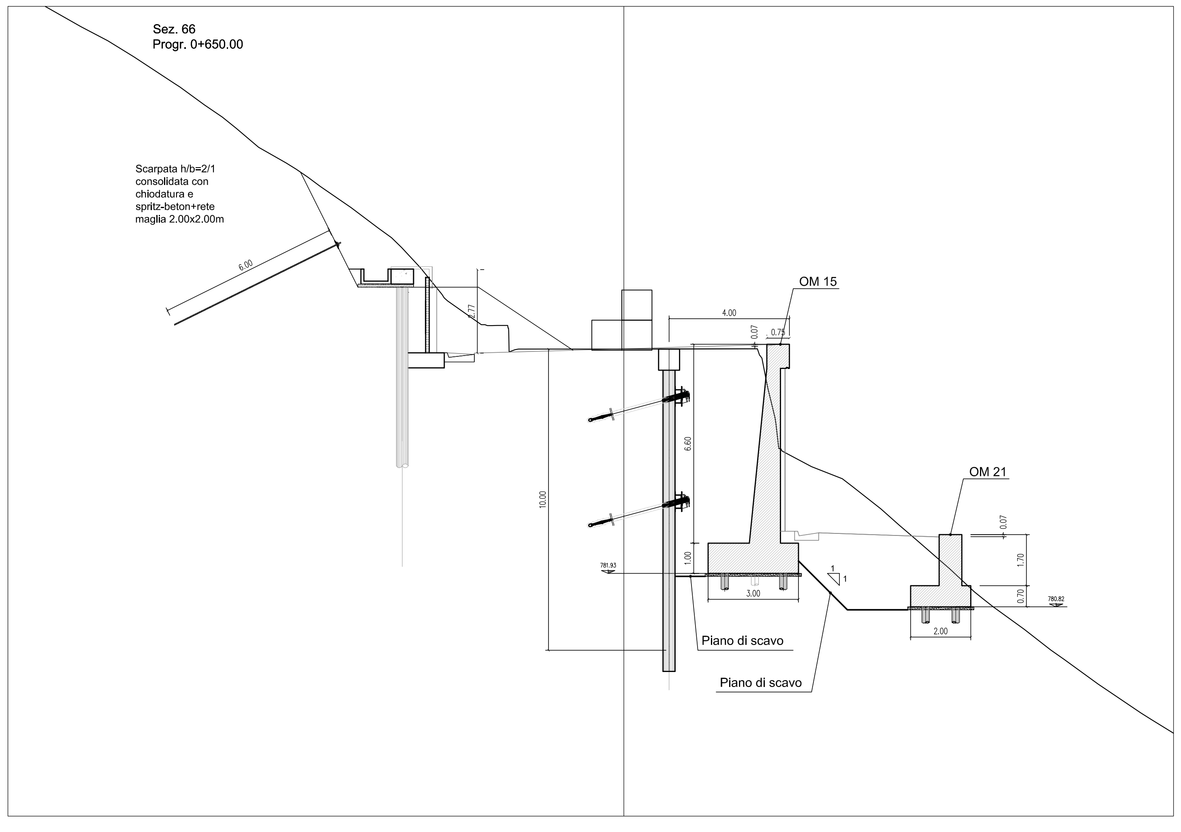

anas

Direzione Progettazione e Realizzazione Lavori

Variante alla S.S. 45 "Val di Trebbia"

Comuni di Torriglia e Montebruno

dal Km 31+500 (Costafontana) al Km 35+600 (Montebruno)

2° stralcio funzionale

PROGETTO DEFINITIVO

PROGETTAZIONE: ANAS - DIREZIONE PROGETTAZIONE E REALIZZAZIONE LAVORI

PROGETTISTI:
Ing. Vincenzo Marzi
Ordine Ing. di Bari n. 3594

Ing. Giuseppe Danilo Malgeri
Ordine Ing. di Roma n. A34610

Geol. Serena Majetta
Ordine Geologi del Lazio n. 928

IL COORDINATORE PER LA SICUREZZA IN FASE DI PROGETTAZIONE
Geom. Fabio Quondam

VISTO: IL RESPONSABILE DEL PROCEDIMENTO :
Ing. Giancarlo Luongo

PROTOCOLLO	DATA

OPERE D'ARTE MINORI

OM05 – paratia di controripa da pk 0+610 Km a 0+668 Km

Sezioni trasversali

CODICE PROGETTO	NOME FILE	REVISIONE	SCALA:
PROGETTO DPGE03 LIV. PROG. D N. PROG. 1701	T00OM05GETSZ01A	A	1:100
	CODICE ELAB. T00OM05GETSZ01		

REV.	DESCRIZIONE	DATA	REDATTO	VERIFICATO	APPROVATO
C					
B					
A	EMISSIONE	.....	Ing. A. Mangiolo	Ing. E. Mittiga	Ing. A. Michel