PLANIMETRIA DI INQUADRAMENTO – MURO OM01

Scala 1:200

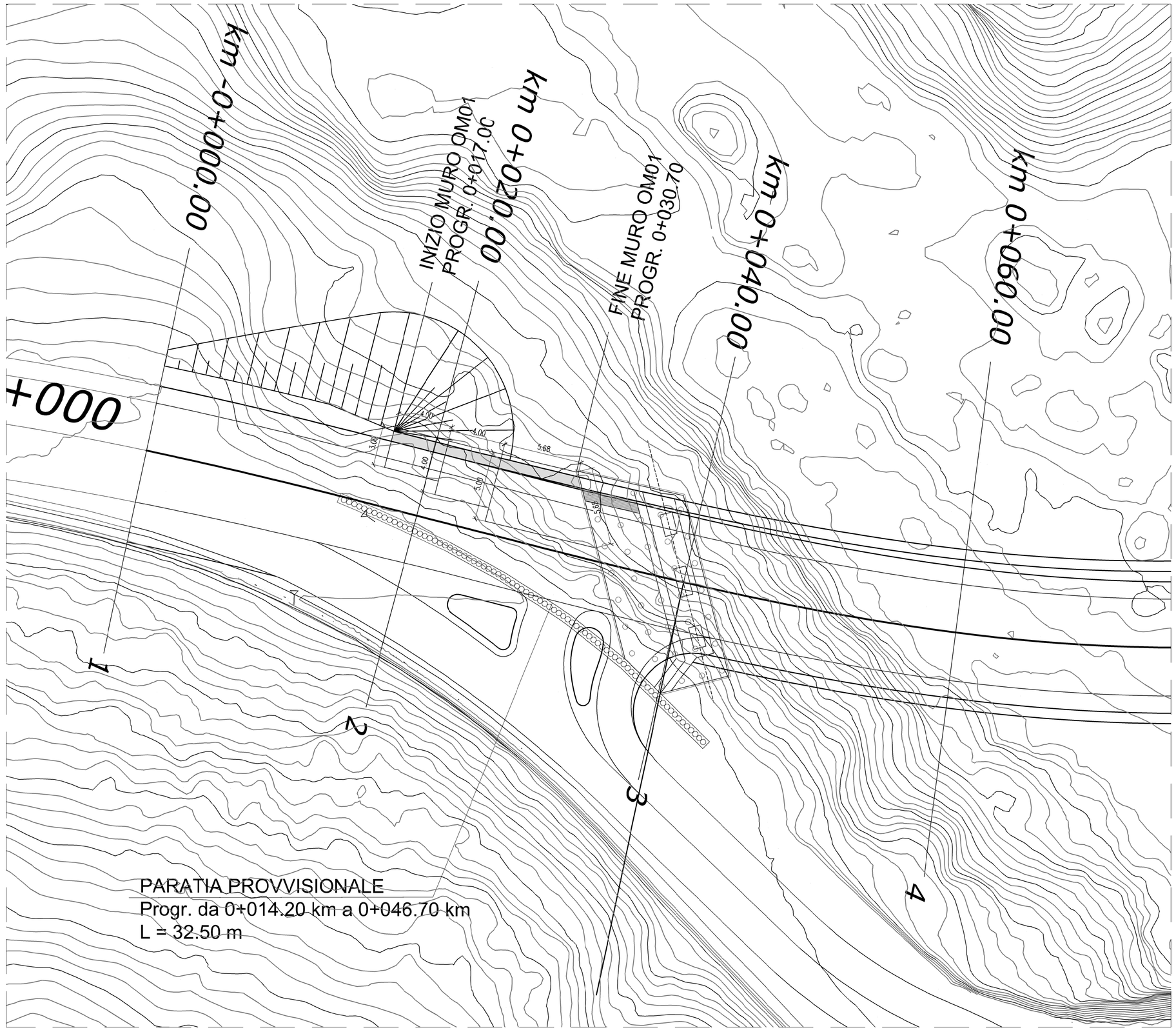

SEZIONE TRASVERSALE PK. 0+020.00

Scala 1:100

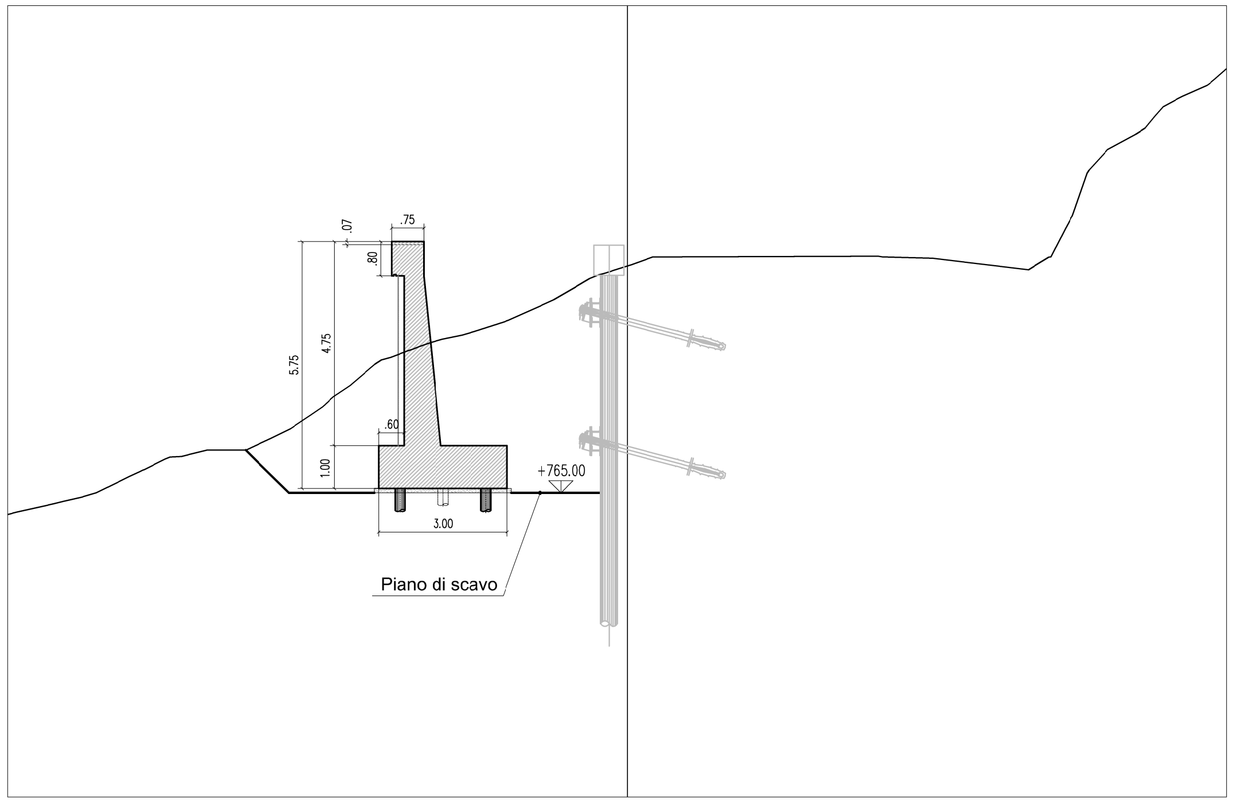

MEDIOPALI PARATIA PROVVISIONALE

Scala 1:50

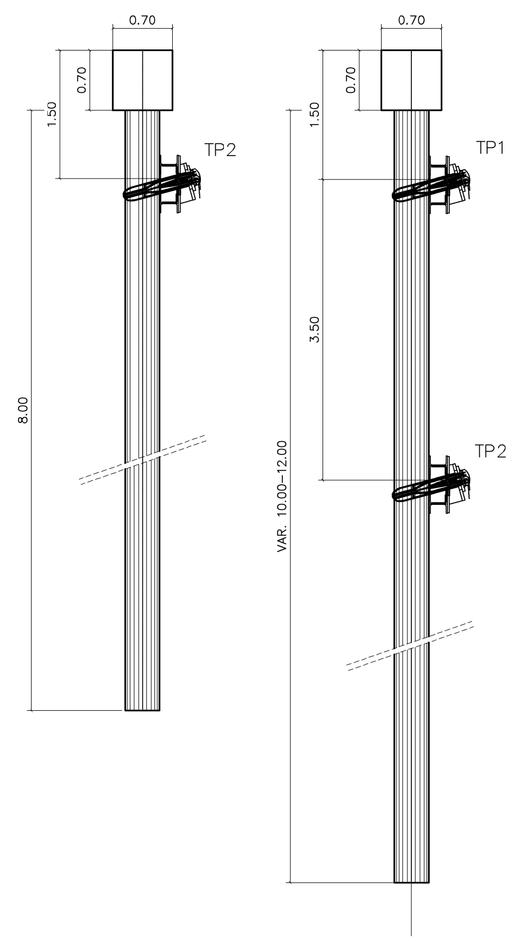

TABELLA TIRANTI - PARATIA PROVVISIONALE							
ORDINE	INTERASSE	N° TREFOLI	PRETIRO kN	LUNGH. LIBERA	LUNGH. BULBO	LUNGH. TOTALE	INCL. α
TP1	2.40	3	240	8.0	6.0	14.0	20°
TP2	2.40	3	240	7.0	6.0	13.0	20°
TP3	2.40	3	240	5.0	6.0	11.0	20°
TRAVE DI RIPARTIZIONE 2 HEB 160 Acciaio S235							

SVILUPPATA MURO OM01

Scala 1:200

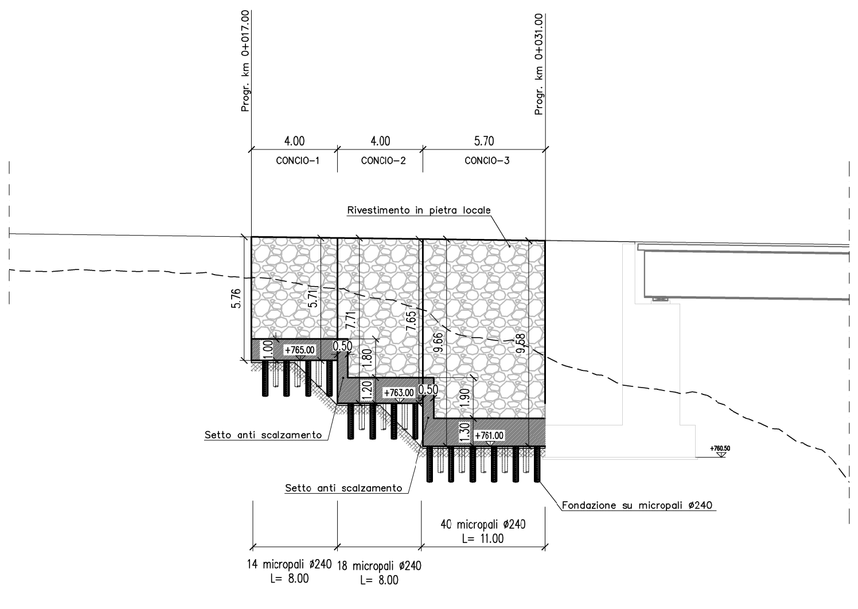

L sviluppo muro OM01 = 13.70m
* Le progressive indicate si riferiscono all'asse del tracciato

SVILUPPATA PARATIA

Scala 1:200

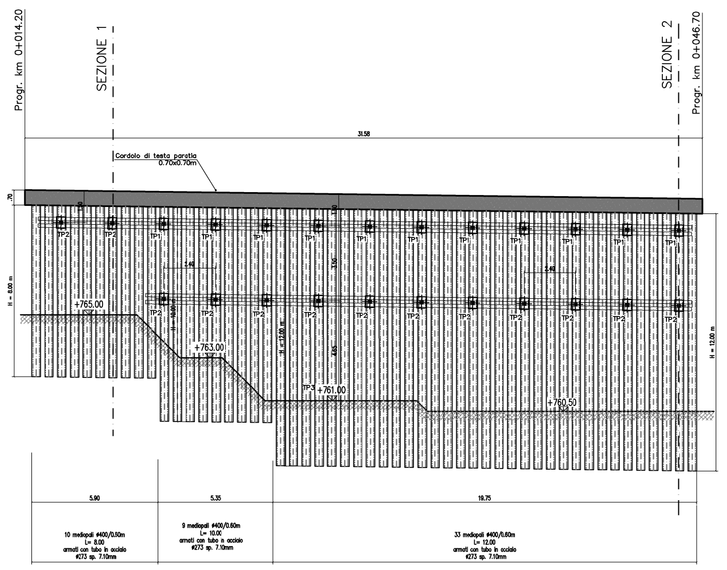

L sviluppo paratia = 30.50 m
* Le progressive indicate si riferiscono all'asse del tracciato
— — — — SEZIONI DI VERIFICA

anas — Direzione Progettazione e Realizzazione Lavori

Variante alla S.S. 45 "Val di Trebbia"

Comuni di Torriglia e Montebruno

dal Km 31+500 (Costafontana) al Km 35+600 (Montebruno)

2° stralcio funzionale

PROGETTO DEFINITIVO

PROGETTAZIONE: ANAS » DIREZIONE PROGETTAZIONE E REALIZZAZIONE LAVORI

I PROGETTISTI:
Ing. Vincenzo Marzi
Ordine Ing. di Bari n. 3594

Ing. Giuseppe Danilo Malgeri
Ordine Ing. di Roma n. A34616

Geol. Serena Majetta
Ordine Geologi del Lazio n. 928

IL COORDINATORE PER LA SICUREZZA IN FASE DI PROGETTAZIONE
Geom. Fabio Quondam

VISTO: IL RESPONSABILE DEL PROCEDIMENTO :
Ing. Giancarlo Luongo

PROTOCOLLO | DATA

OPERE D'ARTE MINORI

OM01 – Muro di sottoscarpa da pk 0+017 km a 0+031 km

Planimetria, prospetto e sezione trasversale

CODICE PROGETTO			NOME FILE	REVISIONE	SCALA:
PROGETTO	LIV. PROG.	N. PROG.	T00OM01GETDI01A		
DPGE03	D	1701	CODICE ELAB. T00OM01GETDI01	A	VARIE

REV.	DESCRIZIONE	DATA	REDATTO	VERIFICATO	APPROVATO
C					
B					
A	EMISSIONE	.....	Ing. A. Mangiola	Ing. E. Mittigc	Ing. A. Mehell